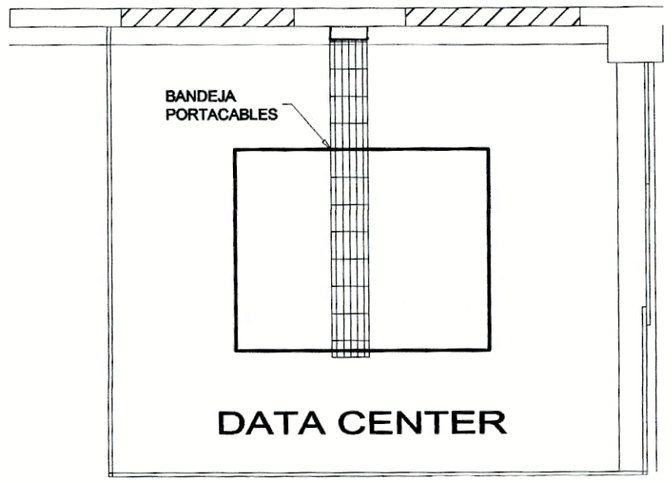

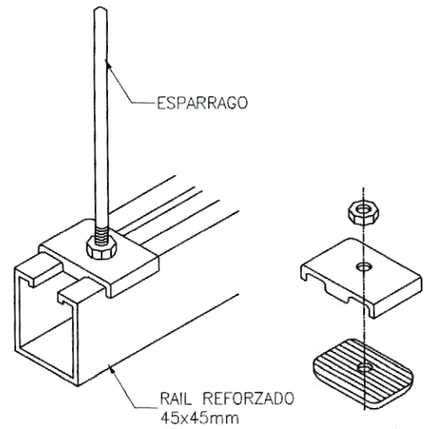

DETALLE A

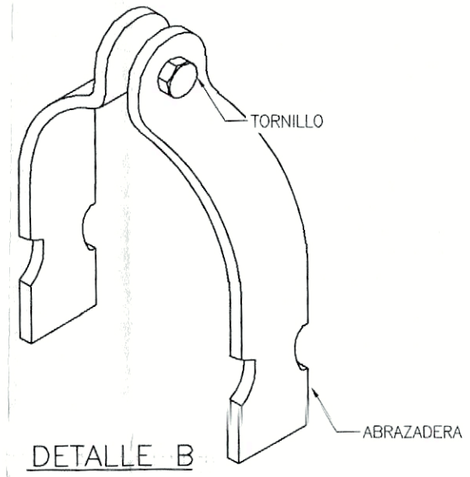

DETALLE B

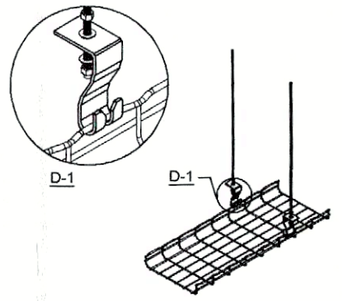

ANCLAJE EN TECHO DE BANDEJA PORTACABLES

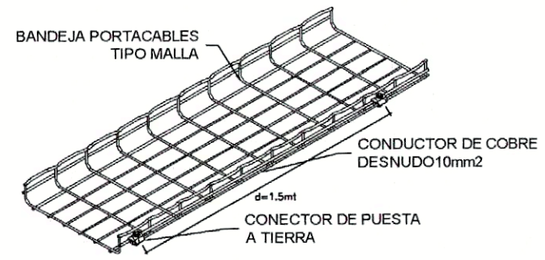

DETALLE DE ATERRAMIENTO DE BANDEJA PORTACABLES

SISTEMA DE BANDEJA PORTA CABLES

ESC: 1/50

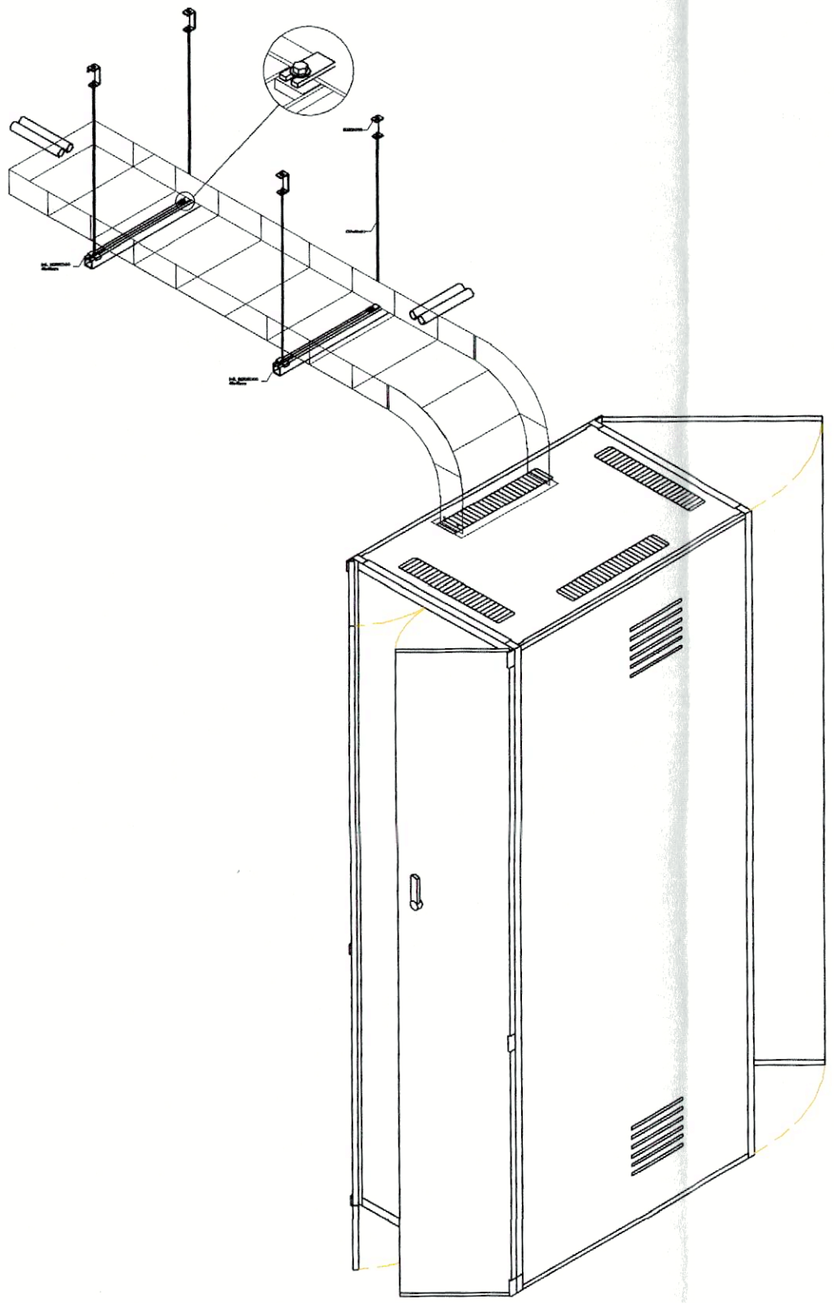

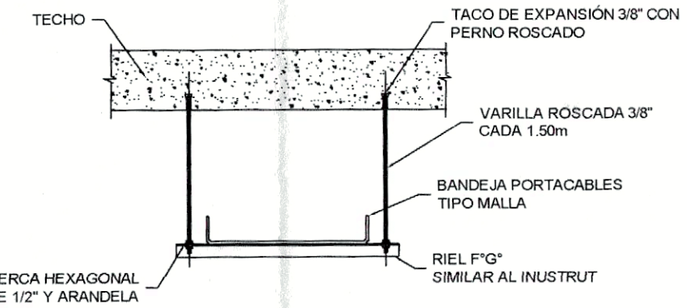

DETALLE TÍPICO DE INSTALACIÓN EN TECHO DE BANDEJA PORTACABLES

LEYENDA		
SÍMBOLO	**DESCRIPCIÓN**	**ALTURA (m)**
	BANDEJA PORTACABLES 300x100	
	BANDEJA PORTA CABLES VERTICAL300x100	

PROYECTEC
Proyectos & Tecnología
Ing° Juan D. Cortez Soto
GERENTE GENERAL

Alexander H. Lamas Velásquez
Ing. Electrónico
C.I.P. 76146

PROYECTO: "MEJORAMIENTO DEL SERVICIO DE INFORMACION Y COMUNICACIONES, HACIA UN GOBIERNO DIGITAL, EN LA MUNICIPALIDAD PROVINCIAL DE ILO, DISTRITO DE ILO, PROVINCIA DE ILO, REGIÓN MOQUEGUA"	PLANO: SISTEMA DE BANDEJA PORTACABLES DATA CENTER 2DO PISO-MPI UBICACIÓN: MALECON COSTERO MIRAMAR PROVINCIA: ILO REGION : MOQUEGUA PROYECTISTAS: ING. ALEXANDER H. LAMAS VELASQUEZ CIP-76146	PLANO: D-6 06 DE 08
PROPIETARIO: MUNICIPALIDAD PROVINCIAL DE ILO	Municipalidad Provincial DE ILO	
ESCALA: INDICADA FECHA: 10-2020		