ELEVACION PRINCIPAL

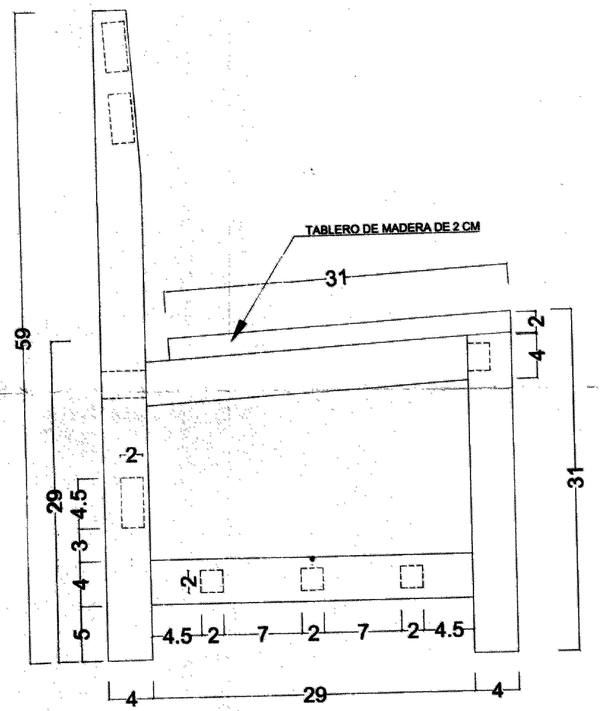

ELEVACION LATERAL

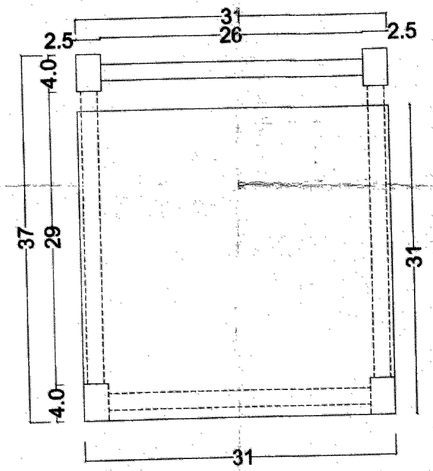

PLANTA

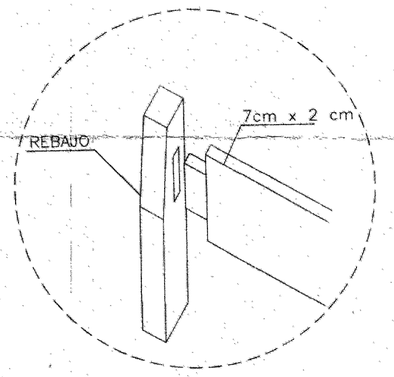

274

CONSORCIO BELAUNDE
Andrés Carlos Cotrina Orrego
CIP 125984
RESIDENTE DE OBRA

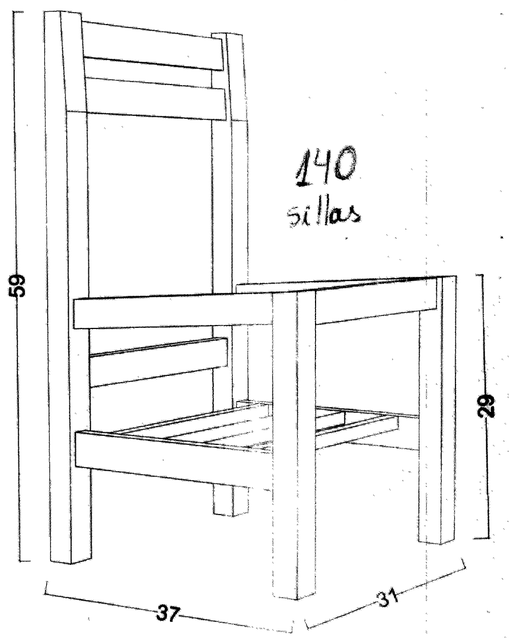

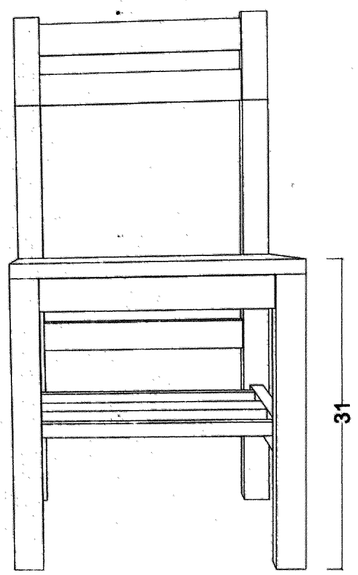

CUADRO DE ACABADOS

	DESCRIPCION	TIPO DE ACABADO
MOBILIARIO EDUCATIVO	Madera Tornillo y/o Similar el trabajo sera cepillado y Lijado, superficie lisa, uniforme y de buena apariencia	Laquedo

GOBIERNO REGIONAL DE ANCASH
SUB REGIÓN PACÍFICO

Proyecto : "RECONSTRUCCIÒN DE LA INFRAESTRUCTURA DE LA INSTITUCION EDUCATIVA VICTOR ANDRES BELAUNDE, DISTRITO DE CHIMBOTE, PROVINCIA DEL SANTA - ANCASH, SALDO DE OBRA"

Ubicacion:
Sector : CHIMBOTE
Distrito : CHIMBOTE
Provincia : SANTA
Región : ANCASH

Responsable:

Plano : MOBILIARIO ESCOLAR PARA PRIMARIA 1 - 2 AÑO SILLA DE MADERA

Aprobado :

DISEÑO:

CAD:	FECHA:	ESCALA:	N° Lámina:	N° Correlativo:
A.C.C.O	AGOSTO 2020	INDICADA en cm	AD-04	04