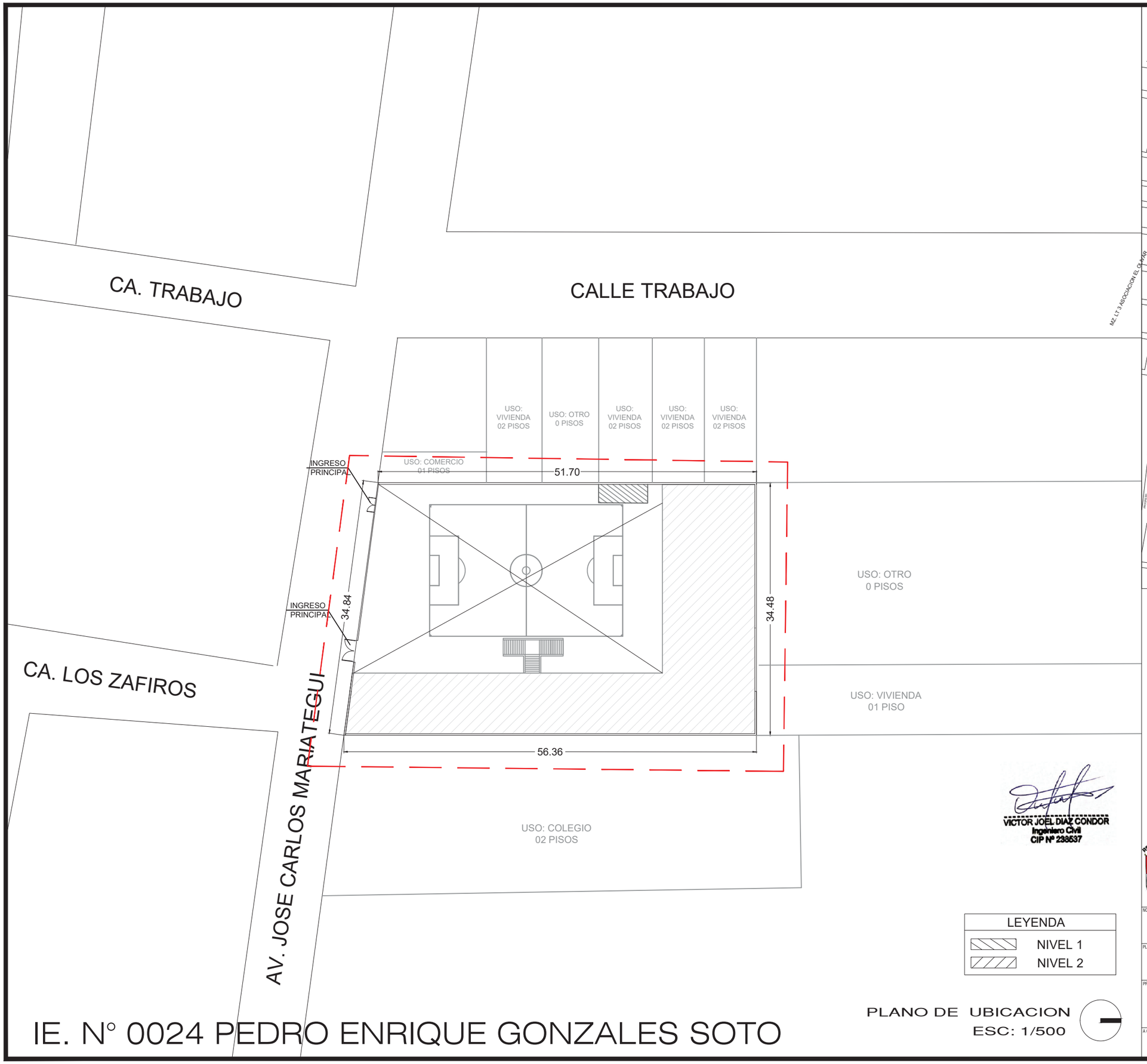

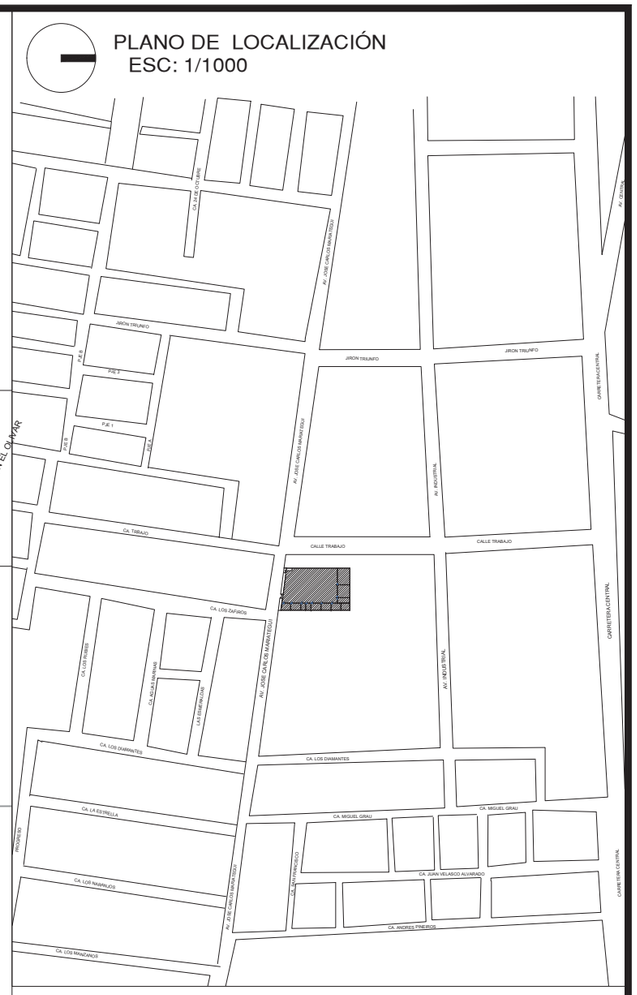

UBICACION:

DEPARTAMENTO	: LIMA
PROVINCIA	: LIMA
DISTRITO	: ATE
CENTRO POBLADO	: ATE
DIRECCIÓN	: Av. José Carlos Mariategui N° 835
LATITUD	: - 12°01'33.7
LONGITUD	: - 76°54'45.2

VICTOR JOEL DIAZ CONDOR
Ingeniero Civil
CIP Nº 238537

LEYENDA
NIVEL 1
NIVEL 2

PLANO DE UBICACION
ESC: 1/500

IE. N° 0024 PEDRO ENRIQUE GONZALES SOTO

REPÚBLICA DEL PERÚ
PERÚ | Ministerio de Educación

NOMBRE: INSTITUCIÓN EDUCATIVA Nº0024 PEDRO ENRIQUE GONZALES SOTO	ESCALA: INDICADAS
PLANO: PLANO DE UBICACION	FECHA: OCTUBRE 2020
PROFESIONAL RESPONSABLE: ING. VICTOR JOEL DIAZ CONDOR CIP 228311	U-01
A CARGO DE: UNIDAD GERENCIAL DE MANTENIMIENTO	Vº Bº:

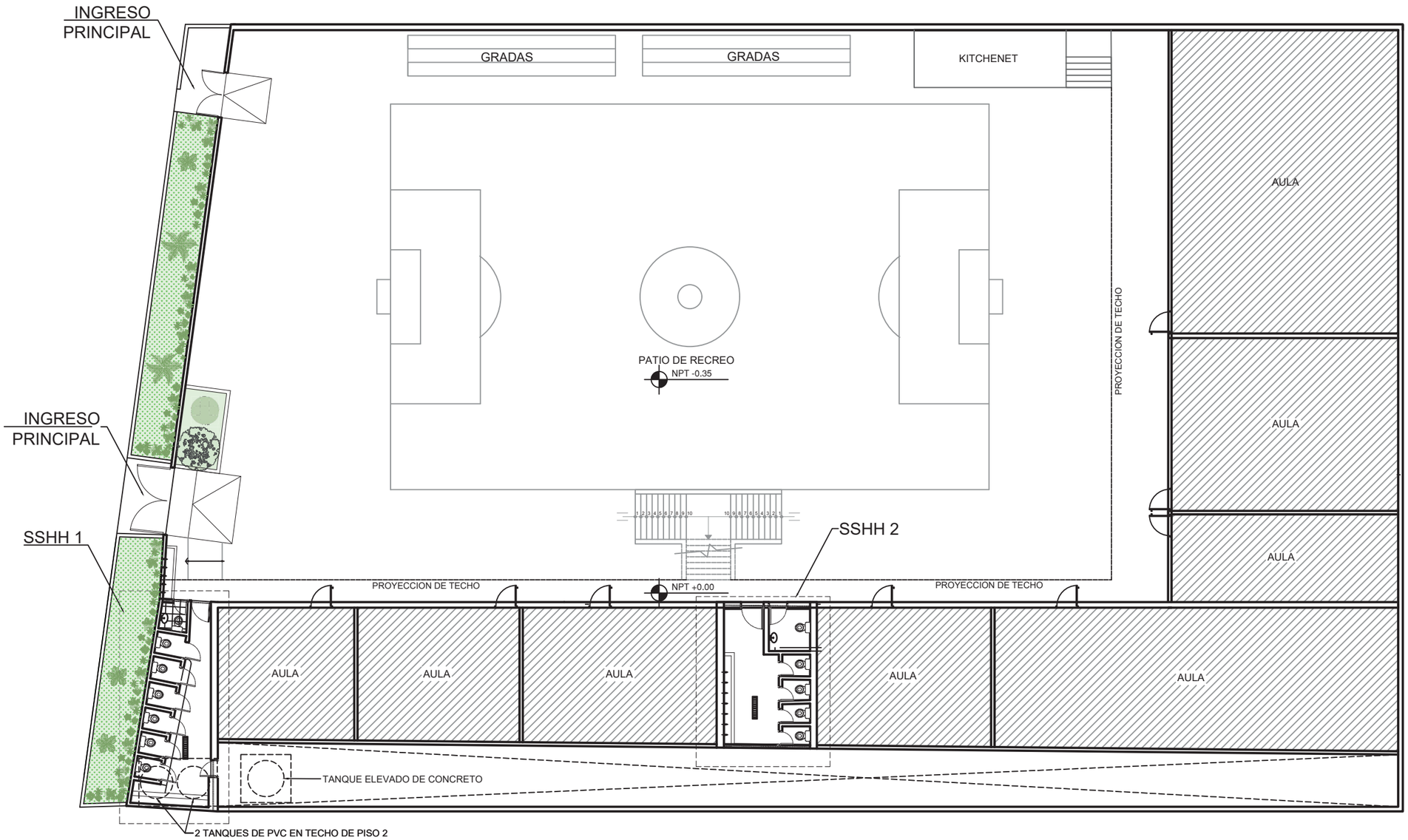

LOCAL EDUCATIVO 0024 PEDRO ENRIQUE GONZALES SOTO

PLANO DE LEVANTAMIENTO

PERÚ Ministerio de Educación

PRONIED

PROGRAMA NACIONAL DE INFRAESTRURA EDUCATIVA

SERVICIO :

"ACONDICIONAMIENTO E INSTALACIÓN DE SERVICIOS HIGIENICOS PARA LA I.E 0024 PEDRO ENRIQUE GONZALES SOTO - ATE VITARTE - LIMA - LIMA
COD. LOCAL ESCOLAR **291853**"

DIRECCIÓN	: Av. José Carlos Mariategui 835
DISTRITO	: ATE VITARTE
PROVINCIA	: LIMA
DEPARTAMENTO	: LIMA

PROFESIONALES RESPONSABLES:

VICTOR JOEL DIAZ CONDOR
Ingeniero Civil
CIP Nº 238537

ING. VICTOR JOEL DIAZ CONDOR
CIP 228311

PLANO:

LEVANTAMIENTO:
ESQUEMA DE DISTRIBUCIÓN DE LOCAL ESCOLAR

LÁMINA:

L - 01

ESCALA:	FECHA:
1 / 200	OCTUBRE - 2020

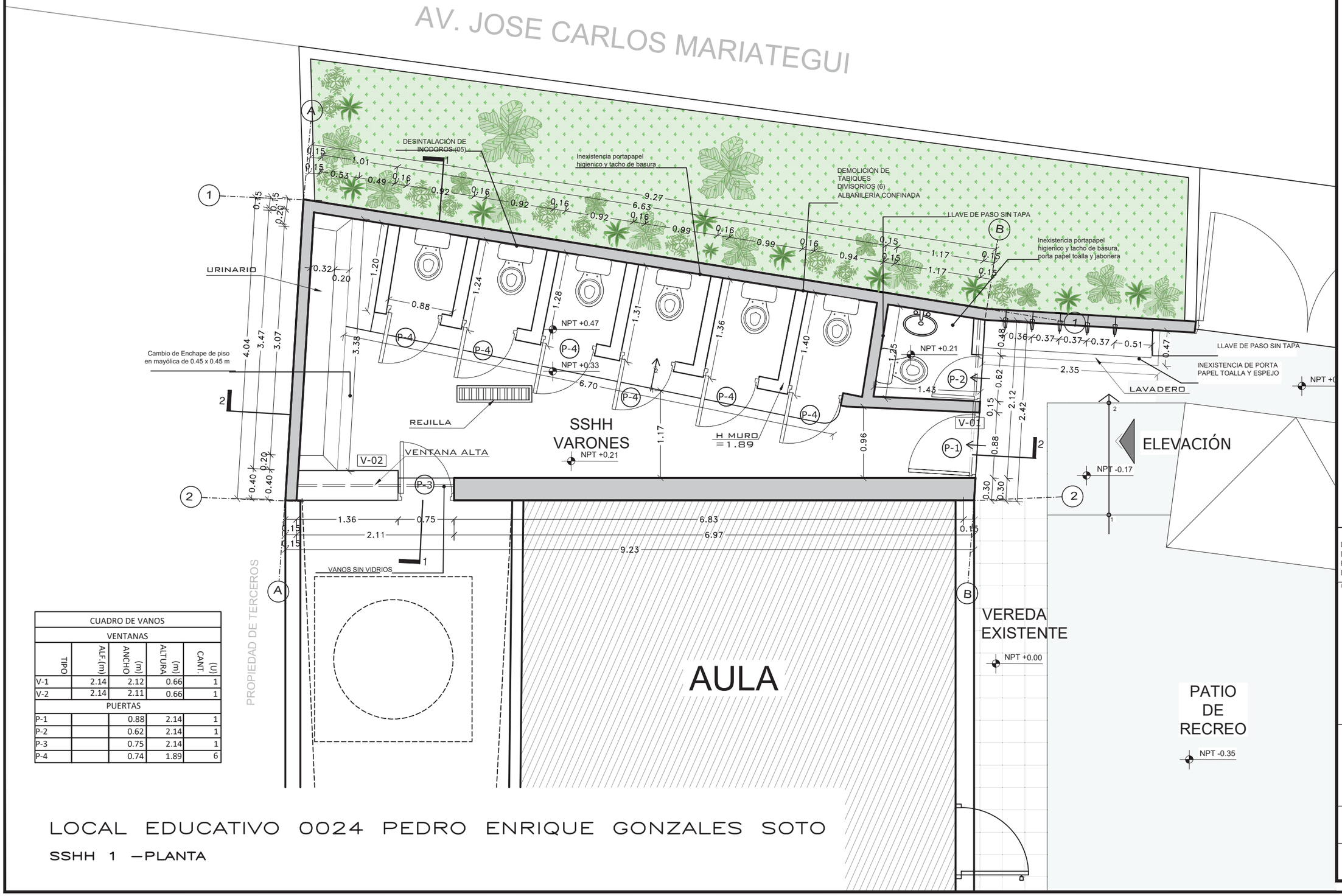

CUADRO DE VANOS				
VENTANAS				
TIPO	ALF.(m)	ANCHO (m)	ALTURA (m)	CANT. (U)
V-1	2.14	2.12	0.66	1
V-2	2.14	2.11	0.66	1
PUERTAS				
P-1		0.88	2.14	1
P-2		0.62	2.14	1
P-3		0.75	2.14	1
P-4		0.74	1.89	6

LOCAL EDUCATIVO 0024 PEDRO ENRIQUE GONZALES SOTO

SSHH 1 —PLANTA

PERÚ Ministerio de Educación

PRONIED

PROGRAMA NACIONAL DE INFRAESTRURA EDUCATIVA

SERVICIO :

"ACONDICIONAMIENTO E INSTALACIÓN DE SERVICIOS HIGIENICOS PARA LA I.E 0024 PEDRO ENRIQUE GONZALES SOTO - ATE VITARTE - LIMA - LIMA
COD. LOCAL ESCOLAR **291853**"

DIRECCIÓN	: Av. José Carlos Mariategui 835
DISTRITO	: ATE VITARTE
PROVINCIA	: LIMA
DEPARTAMENTO	: LIMA

PROFESIONALES RESPONSABLES:

VICTOR JOEL DIAZ CONDOR
Ingeniero Civil
CIP Nº 238537

ING. VICTOR JOEL DIAZ CONDOR
CIP 228311

PLANO:

LEVANTAMIENTO:
SSHH 01 - PLANTAS

LÁMINA:

L - 02

ESCALA: 1 / 50

FECHA: OCTUBRE - 2020

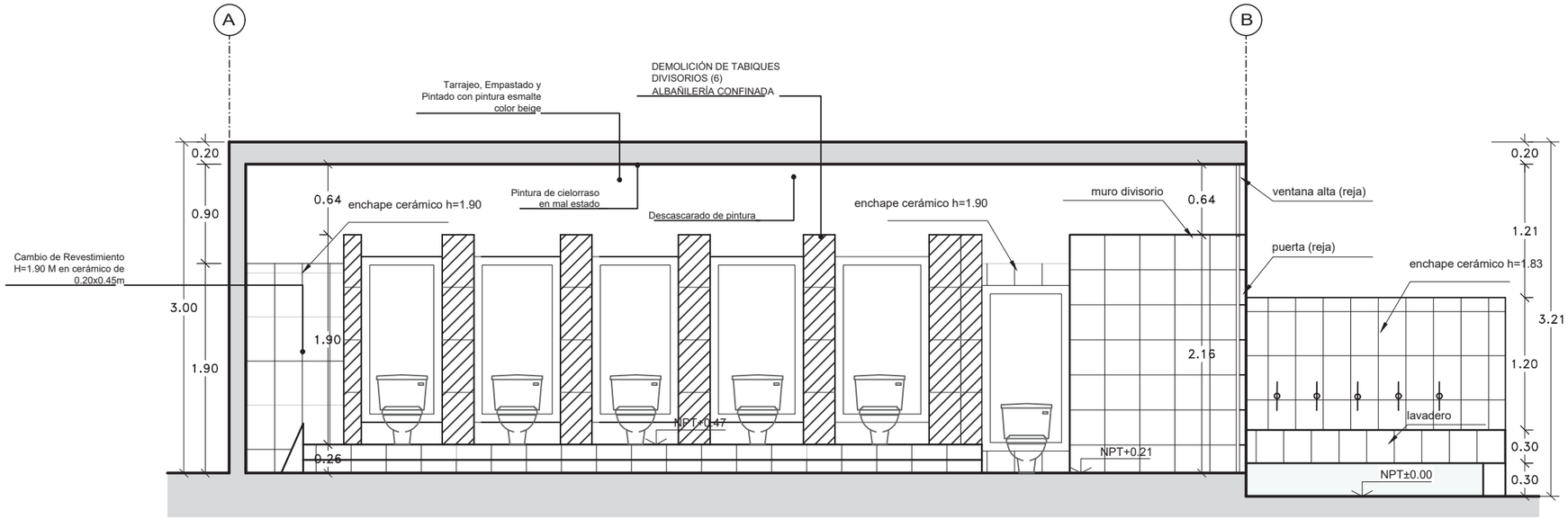

CORTE 2-2

ESC.1/50

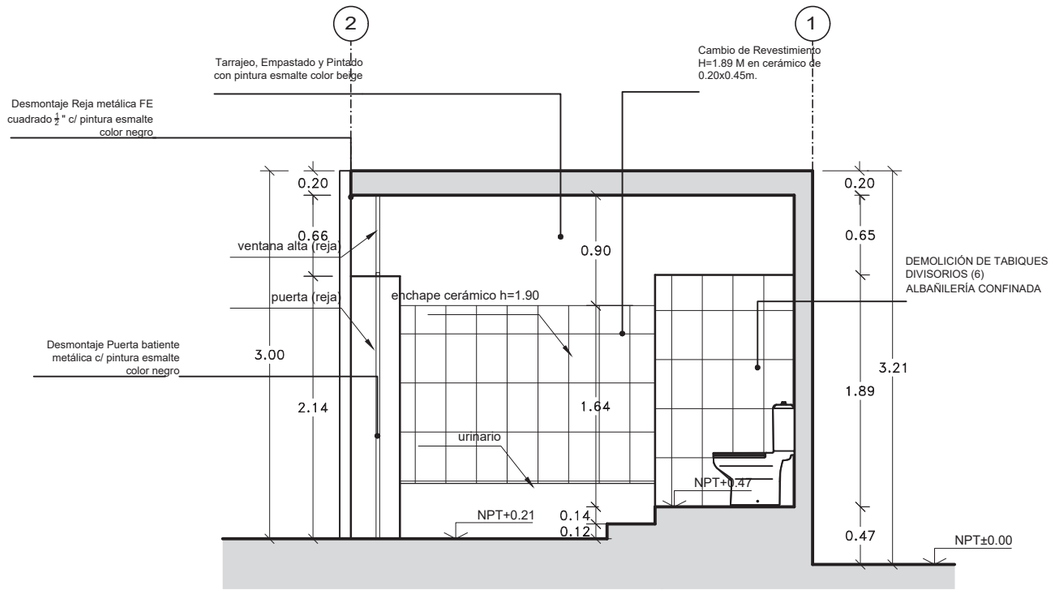

CORTE 1-1

ESC.1/50

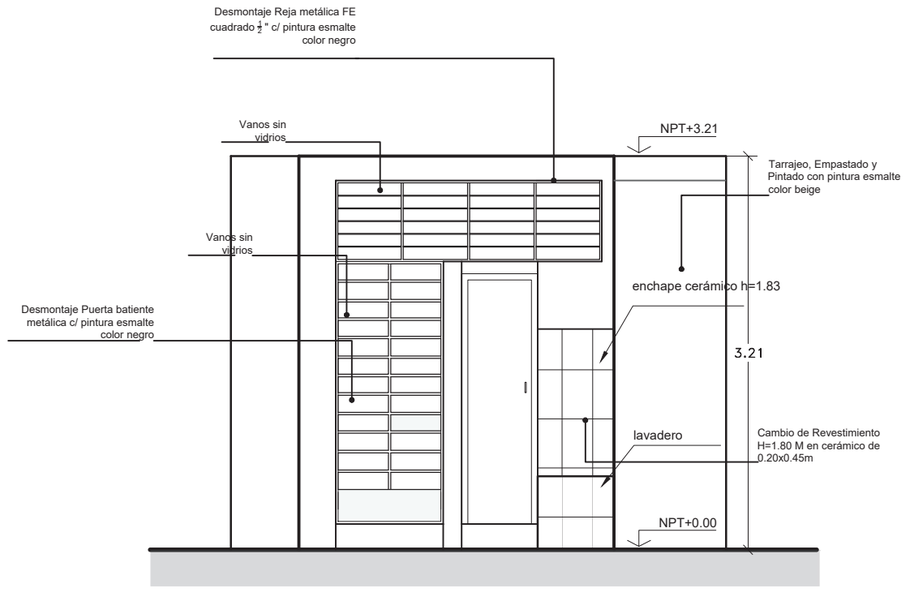

ELEVACION

ESC.1/50

PERÚ Ministerio de Educación

PRONIED

PROGRAMA NACIONAL DE INFRAESTRURA EDUCATIVA

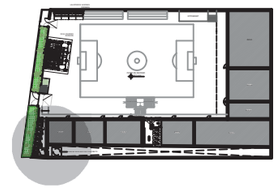

SERVICIO :

"ACONDICIONAMIENTO E INSTALACIÓN DE SERVICIOS HIGIENICOS PARA LA I.E 0024 PEDRO ENRIQUE GONZALES SOTO - ATE VITARTE - LIMA - LIMA
COD. LOCAL ESCOLAR **291853**"

DIRECCIÓN	: Av. José Carlos Mariategui 835
DISTRITO	: ATE VITARTE
PROVINCIA	: LIMA
DEPARTAMENTO	: LIMA

PROFESIONALES RESPONSABLES:

VICTOR JOEL DIAZ CONDOR
Ingeniero Civil
CIP Nº 238537

ING. VICTOR JOEL DIAZ CONDOR
CIP 228311

PLANO:

LEVANTAMIENTO:
SSHH 01 - ELEVACION Y CORTES

LÁMINA:

L - 03

ESCALA:	FECHA:
1 / 50	OCTUBRE - 2020

PROPIEDAD DE TERCEROS

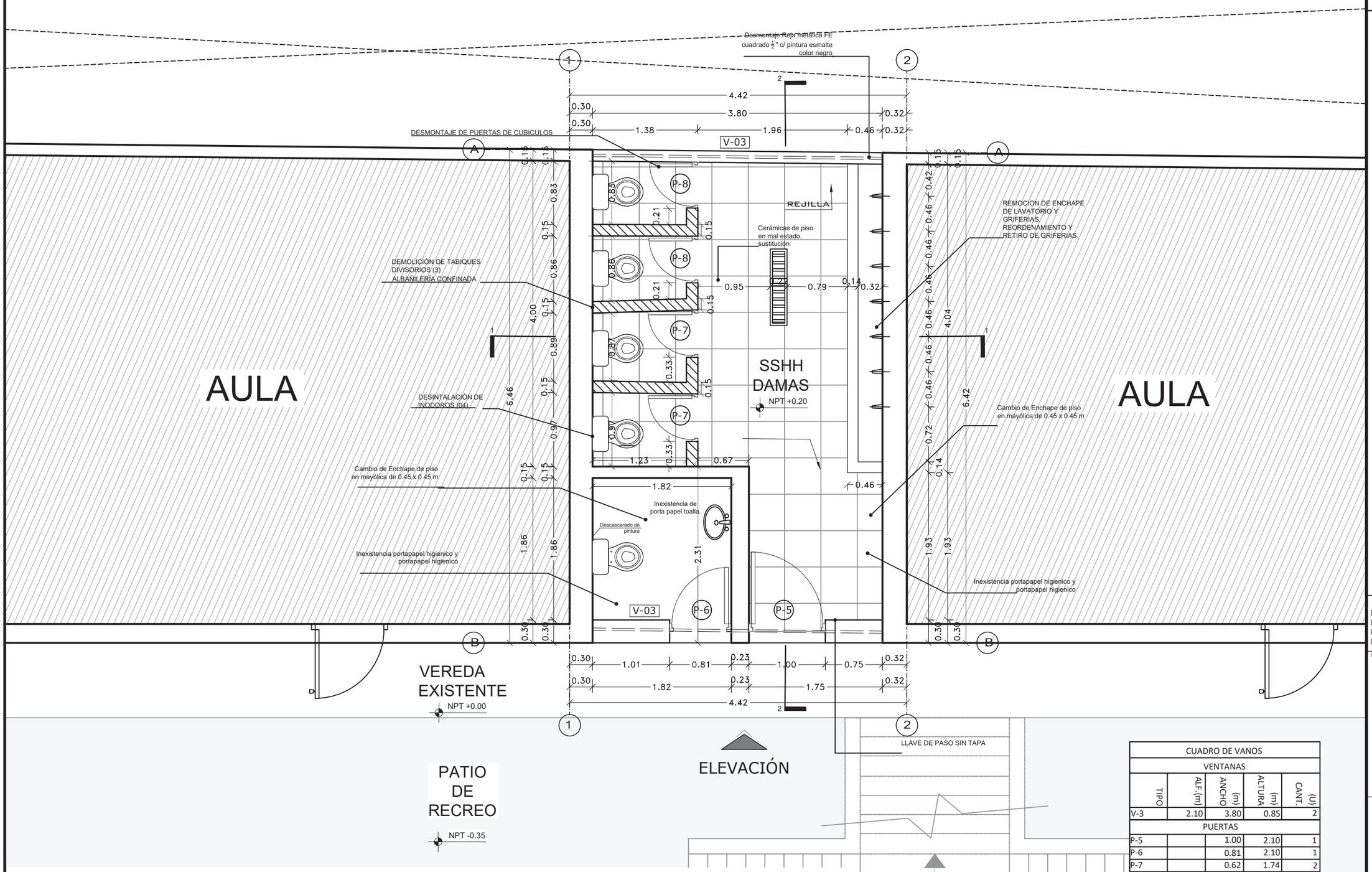

CUADRO DE VANOS				
VENTANAS				
TIPO	ALF.(m)	ANCHO (m)	ALTURA (m)	CANT. (U)
V-3	2.10	3.80	0.85	2
PUERTAS				
P-5		1.00	2.10	1
P-6		0.81	2.10	1
P-7		0.62	1.74	2
P-8		0.60	1.74	2

LOCAL EDUCATIVO 0024 PEDRO ENRIQUE GONZALES SOTO

SSHH 2 —PLANTA

PERÚ Ministerio de Educación

PRONIED

PROGRAMA NACIONAL DE INFRAESTRURA EDUCATIVA

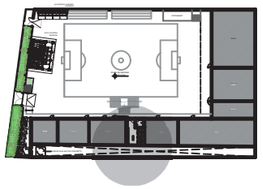

"ACONDICIONAMIENTO E INSTALACIÓN DE SERVICIOS HIGIENICOS PARA LA I.E 0024 PEDRO ENRIQUE GONZALES SOTO - ATE VITARTE - LIMA - LIMA
COD. LOCAL ESCOLAR **291853**"

DIRECCIÓN	: Av. José Carlos Mariategui 835
DISTRITO	: ATE VITARTE
PROVINCIA	: LIMA
DEPARTAMENTO	: LIMA

PROFESIONALES RESPONSABLES:

VICTOR JOEL DIAZ CONDOR
Ingeniero Civil
CIP Nº 238537

ING. VICTOR JOEL DIAZ CONDOR
CIP 228311

PLANO:

LEVANTAMIENTO:
SSHH 02 - PLANTAS

LÁMINA:

L - 04

ESCALA: 1 / 50

FECHA: OCTUBRE - 2020

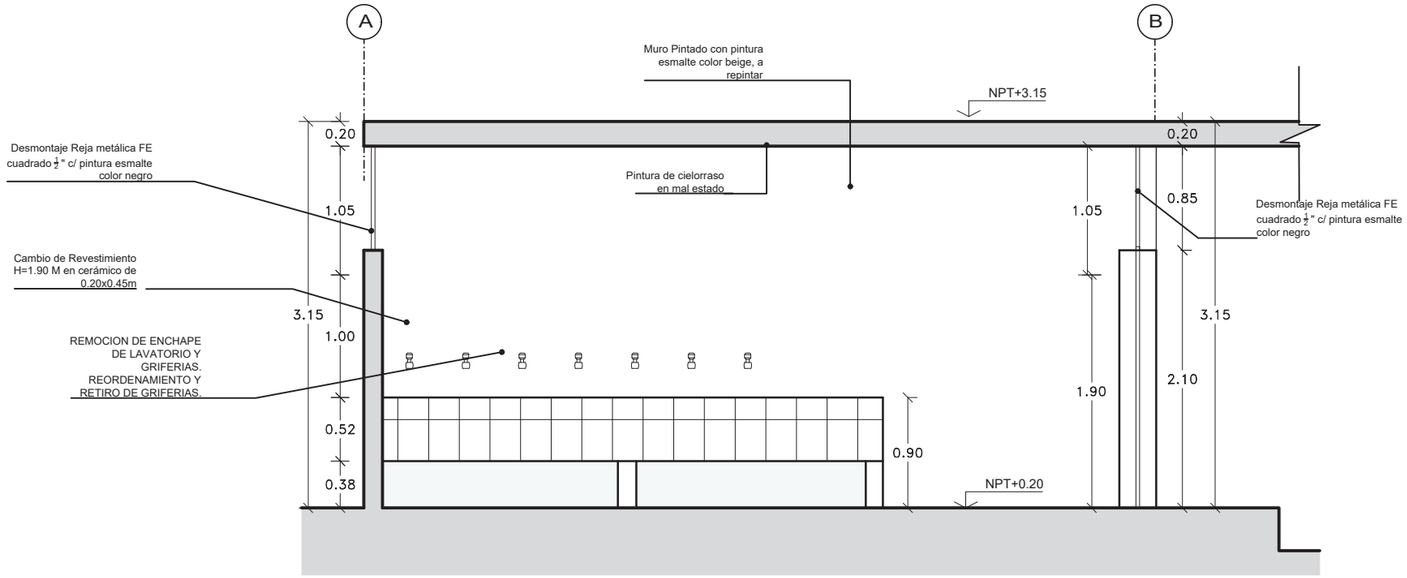

CORTE 2-2
ESC.1/50

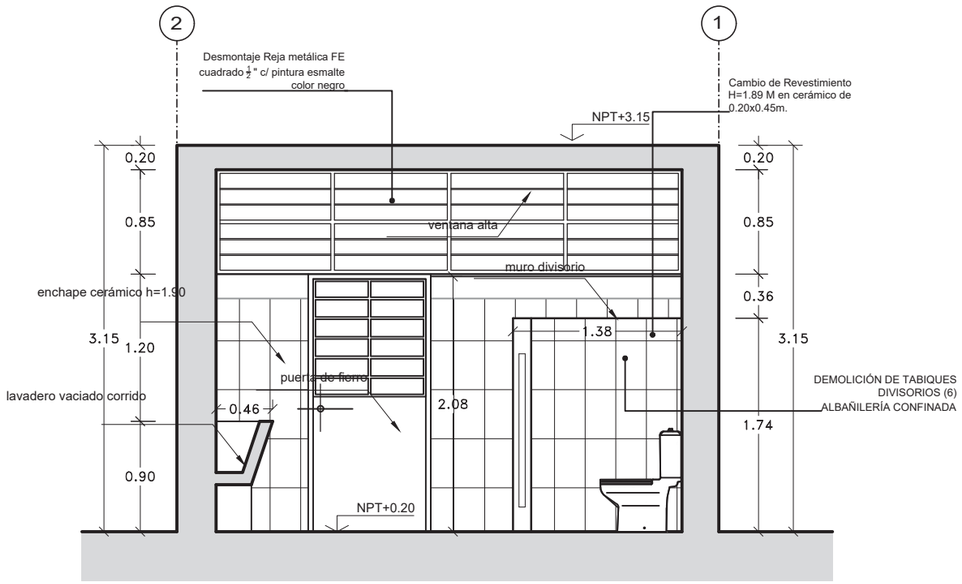

CORTE 1-1
ESC.1/50

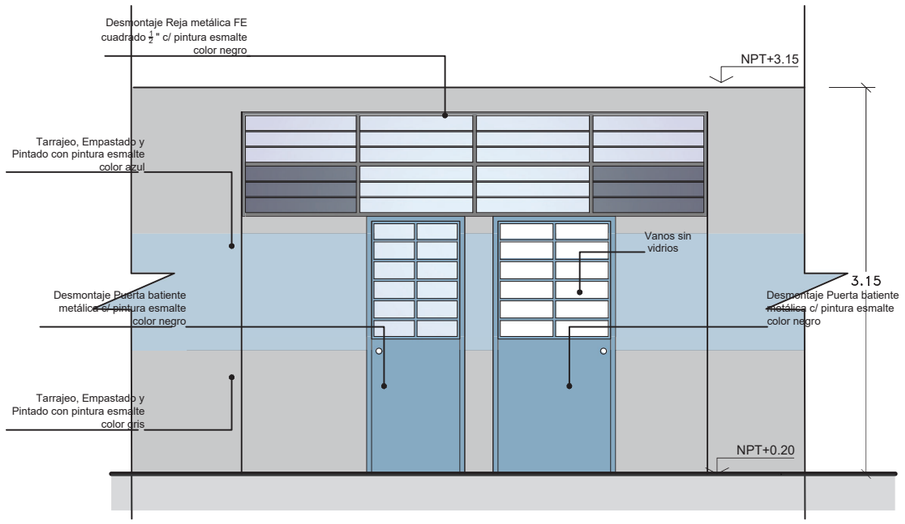

ELEVACION
ESC.1/50

LOCAL EDUCATIVO 0024 PEDRO ENRIQUE GONZALES SOTO

SSHH 2 –PLANTA

PERÚ Ministerio de Educación

PRONIED
PROGRAMA NACIONAL DE INFRAESTRURA EDUCATIVA

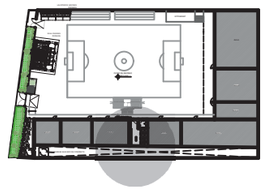

"ACONDICIONAMIENTO E INSTALACIÓN DE SERVICIOS HIGIENICOS PARA LA I.E 0024 PEDRO ENRIQUE GONZALES SOTO - ATE VITARTE - LIMA - LIMA
COD. LOCAL ESCOLAR **291853**"

DIRECCIÓN	: Av. José Carlos Mariategui 835
DISTRITO	: ATE VITARTE
PROVINCIA	: LIMA
DEPARTAMENTO	: LIMA

PROFESIONALES RESPONSABLES:

VICTOR JOEL DIAZ CONDOR
Ingeniero Civil
CIP Nº 238537

ING. VICTOR JOEL DIAZ CONDOR
CIP 228311

PLANO:

LEVANTAMIENTO:
SSHH 02 - ELEVACION Y CORTES

LÁMINA:

L - 05

ESCALA: 1 / 50

FECHA: OCTUBRE - 2020

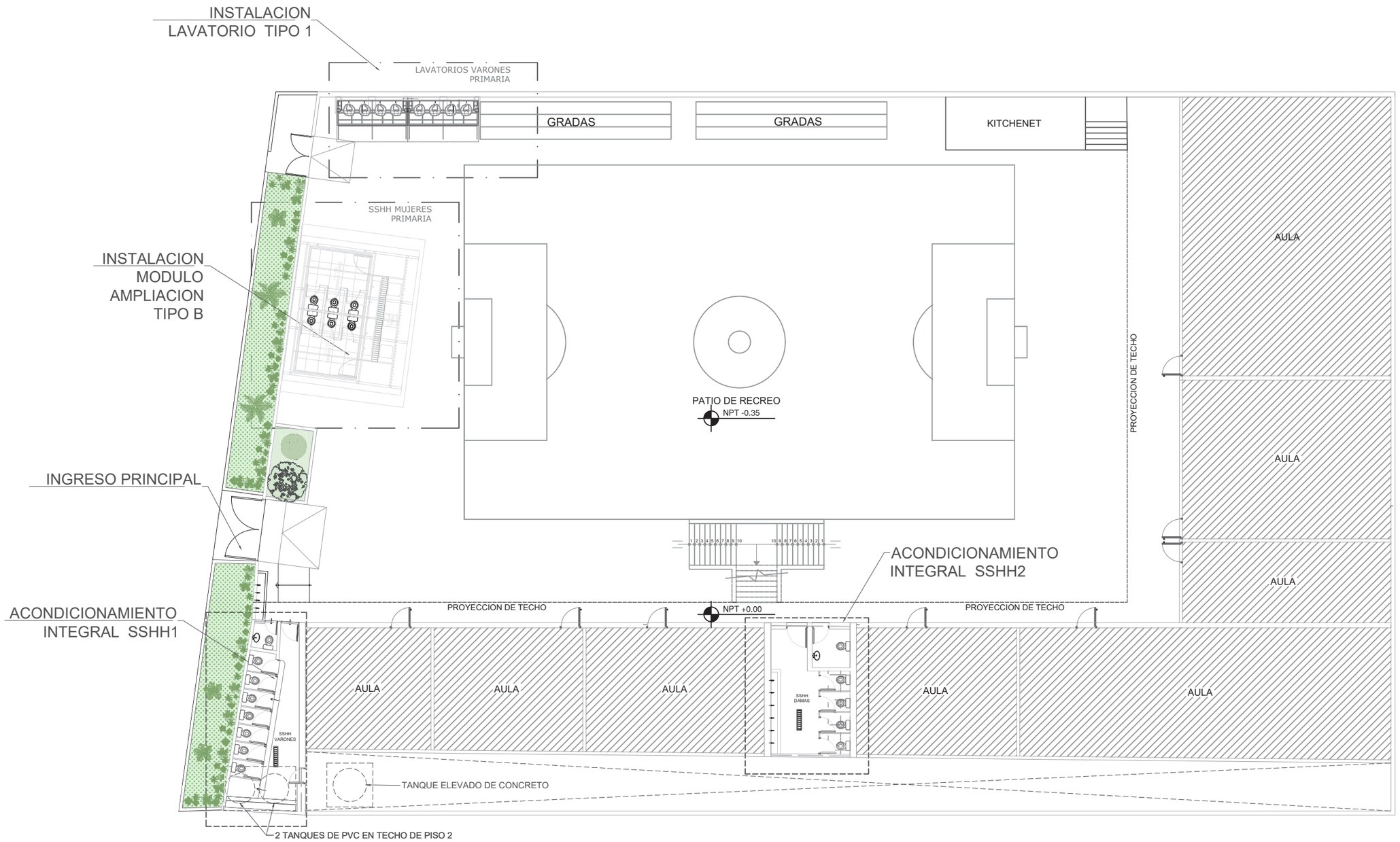

LOCAL EDUCATIVO 0024 PEDRO ENRIQUE GONZALES SOTO

PLANO DE INTERVENCIÓN

LEYENDA	
	NIVEL 1
	NIVEL 2

PERÚ Ministerio de Educación

PRONIED

PROGRAMA NACIONAL DE INFRAESTRURA EDUCATIVA

SERVICIO:

"ACONDICIONAMIENTO E INSTALACIÓN DE SERVICIOS HIGIENICOS PARA LA I.E 0024 PEDRO ENRIQUE GONZALES SOTO - ATE VITARTE - LIMA - LIMA
COD. LOCAL ESCOLAR 291853"

DIRECCIÓN	: Av. José Carlos Mariategui 835
DISTRITO	: ATE VITARTE
PROVINCIA	: LIMA
DEPARTAMENTO	: LIMA

PROFESIONALES RESPONSABLES:

VICTOR JOEL DIAZ CONDOR
Ingeniero Civil
CIP Nº 238537

ING. VICTOR JOEL DIAZ CONDOR
CIP 228311

PLANO:

PROYECTO DE IMPLEMENTACIÓN:
ESQUEMA DE DISTRIBUCIÓN DE LOCAL ESCOLAR

LÁMINA:

A - 01

ESCALA:	FECHA:
1 / 200	OCTUBRE - 2020

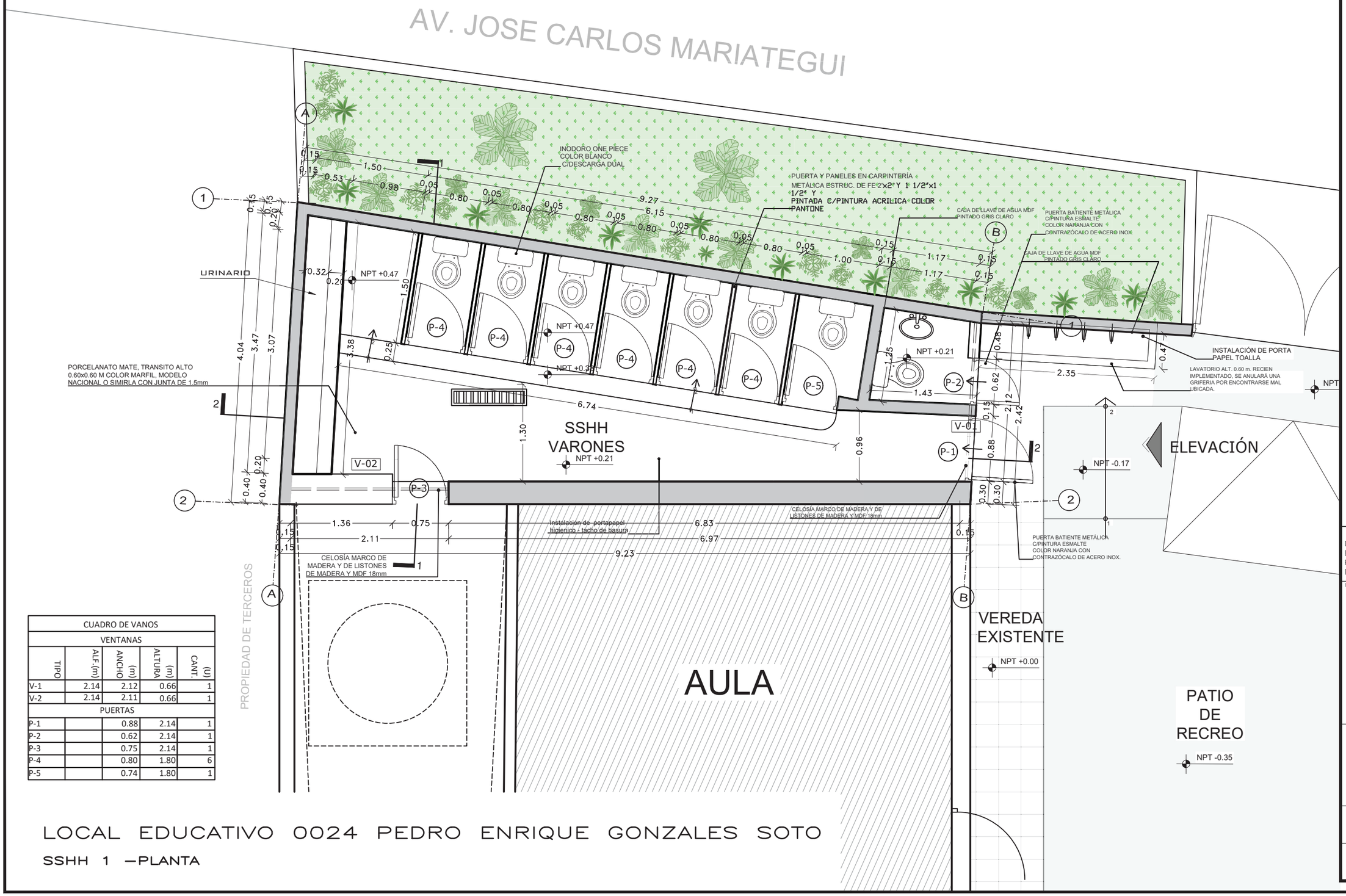

CUADRO DE VANOS				
VENTANAS				
TIPO	ALF.(m)	ANCHO (m)	ALTURA (m)	CANT. (U)
V-1	2.14	2.12	0.66	1
V-2	2.14	2.11	0.66	1
PUERTAS				
P-1		0.88	2.14	1
P-2		0.62	2.14	1
P-3		0.75	2.14	1
P-4		0.80	1.80	6
P-5		0.74	1.80	1

LOCAL EDUCATIVO 0024 PEDRO ENRIQUE GONZALES SOTO

SSHH 1 —PLANTA

PERÚ Ministerio de Educación

PRONIED

PROGRAMA NACIONAL DE INFRAESTRURA EDUCATIVA

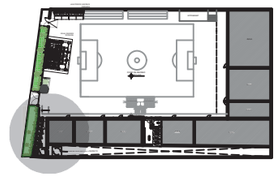

SERVICIO :

"ACONDICIONAMIENTO E INSTALACIÓN DE SERVICIOS HIGIENICOS PARA LA I.E 0024 PEDRO ENRIQUE GONZALES SOTO - ATE VITARTE - LIMA - LIMA
COD. LOCAL ESCOLAR **291853**"

DIRECCIÓN	: Av. José Carlos Mariategui 835
DISTRITO	: ATE VITARTE
PROVINCIA	: LIMA
DEPARTAMENTO	: LIMA

PROFESIONALES RESPONSABLES:

VICTOR JOEL DIAZ CONDOR
Ingeniero Civil
CIP Nº 238537

ING. VICTOR JOEL DIAZ CONDOR
CIP 228311

PLANO:

ARQUITECTURA:
SSHH 01 - PLANTAS

LÁMINA:

A - 02

ESCALA: 1 / 50

FECHA: OCTUBRE - 2020

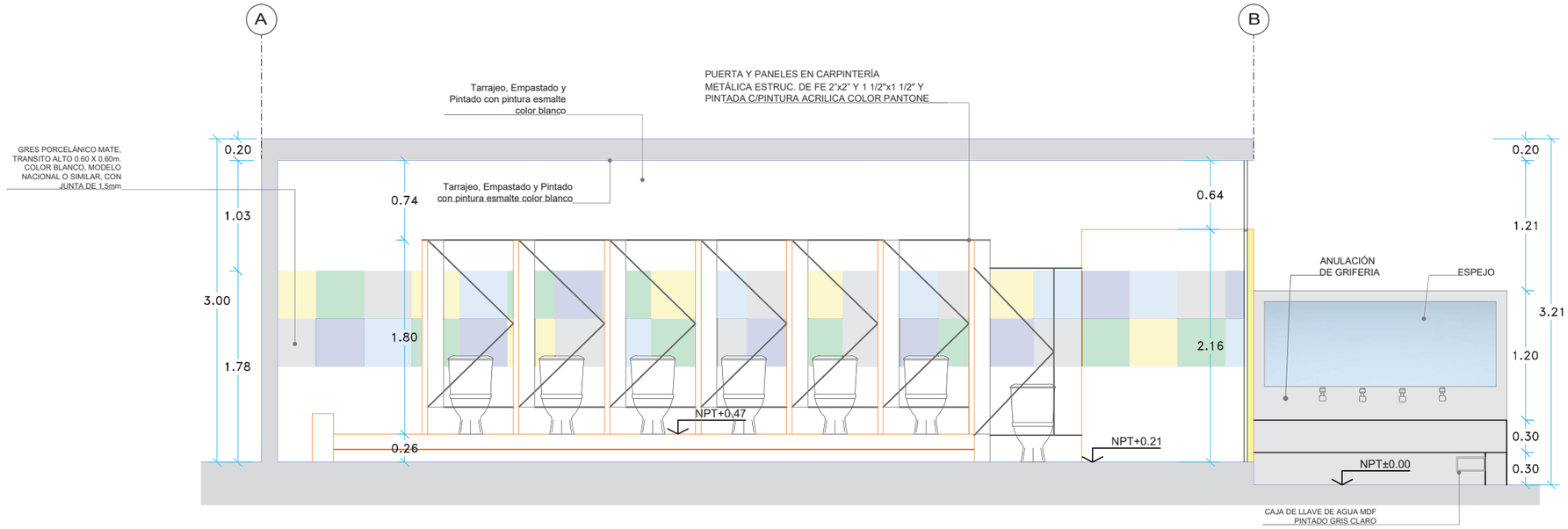

CORTE 2-2

ESC.1/50

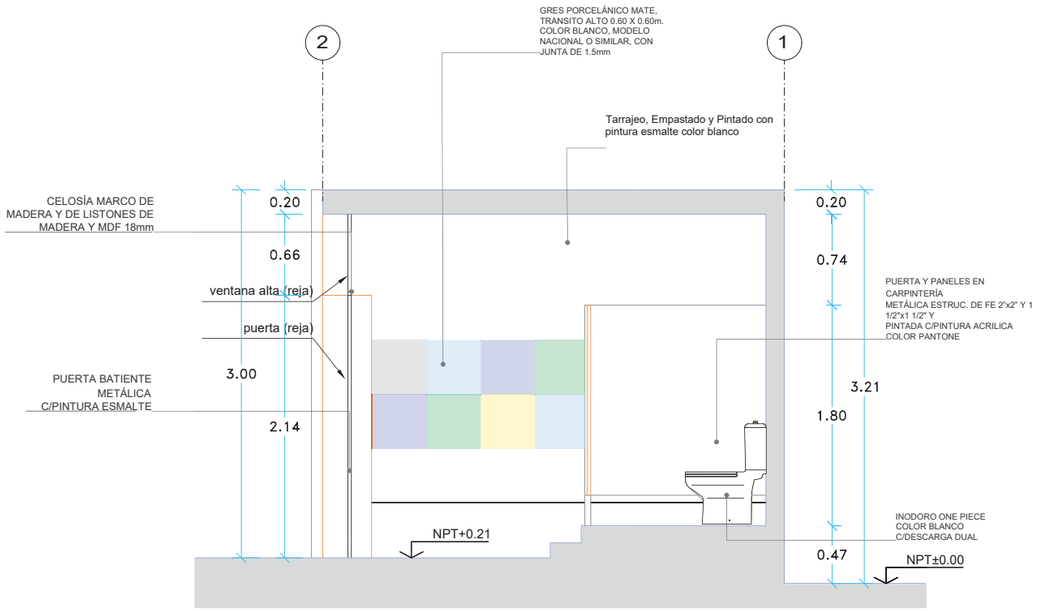

CORTE 1-1

ESC.1/50

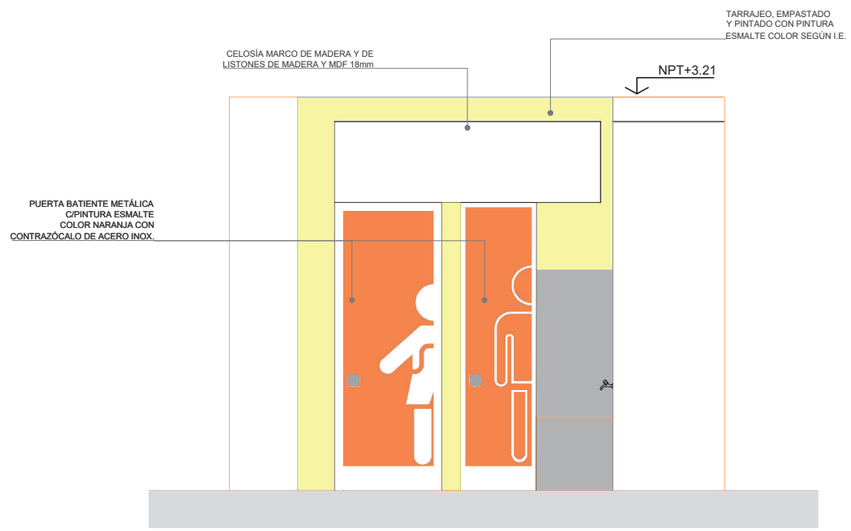

ELEVACION

ESC.1/50

PERÚ Ministerio de Educación

PRONIED

PROGRAMA NACIONAL DE INFRAESTRURA EDUCATIVA

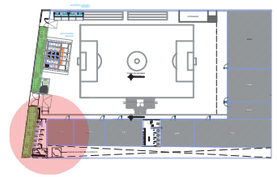

SERVICIO :

"ACONDICIONAMIENTO E INSTALACIÓN DE SERVICIOS HIGIENICOS PARA LA I.E 0024 PEDRO ENRIQUE GONZALES SOTO - ATE VITARTE - LIMA - LIMA
COD. LOCAL ESCOLAR **291853**"

DIRECCIÓN	: Av. José Carlos Mariategui 835
DISTRITO	: ATE VITARTE
PROVINCIA	: LIMA
DEPARTAMENTO	: LIMA

PROFESIONALES RESPONSABLES:

VICTOR JOEL DIAZ CONDOR
Ingeniero Civil
CIP Nº 238537

ING. VICTOR JOEL DIAZ CONDOR
CIP 228311

PLANO:

ARQUITECTURA:
SSHH 01 - ELEVACION Y CORTES

LÁMINA:

A - 03

ESCALA:	FECHA:
1 / 50	OCTUBRE - 2020

PROPIEDAD DE TERCEROS

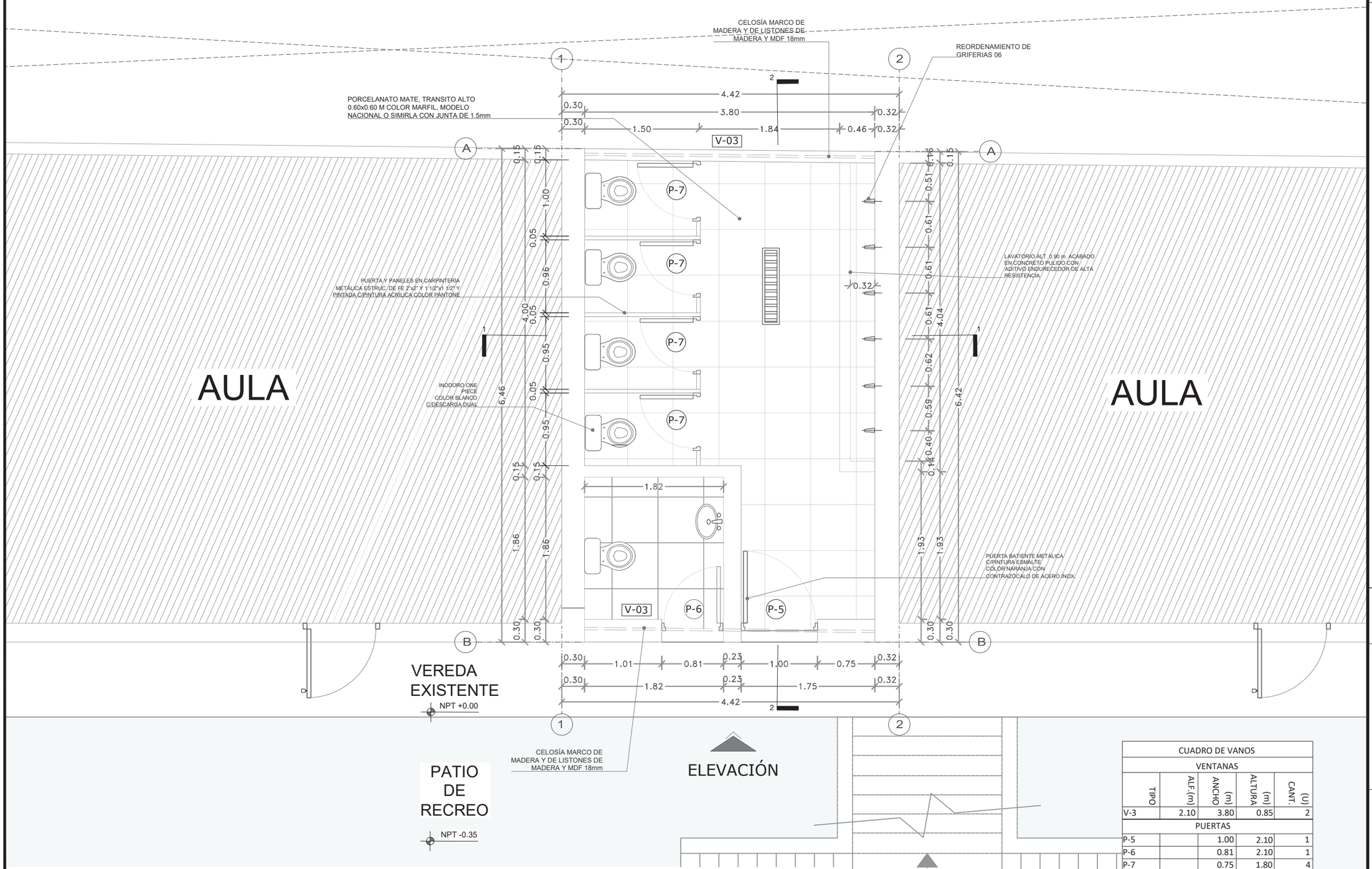

CUADRO DE VANOS				
VENTANAS				
TIPO	ALF.(m)	ANCHO (m)	ALTURA (m)	CANT. (U)
V-3	2.10	3.80	0.85	2
PUERTAS				
P-5		1.00	2.10	1
P-6		0.81	2.10	1
P-7		0.75	1.80	4
P-8		0.81	1.80	1

LOCAL EDUCATIVO 0024 PEDRO ENRIQUE GONZALES SOTO

SSHH 2 —PLANTA

PERÚ Ministerio de Educación

PRONIED

PROGRAMA NACIONAL DE INFRAESTRURA EDUCATIVA

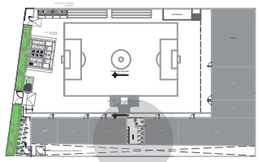

SERVICIO:

"ACONDICIONAMIENTO E INSTALACIÓN DE SERVICIOS HIGIENICOS PARA LA I.E 0024 PEDRO ENRIQUE GONZALES SOTO - ATE VITARTE - LIMA - LIMA
COD. LOCAL ESCOLAR 291853"

DIRECCIÓN	: Av. José Carlos Mariategui 835
DISTRITO	: ATE VITARTE
PROVINCIA	: LIMA
DEPARTAMENTO	: LIMA

PROFESIONALES RESPONSABLES:

VICTOR JOEL DIAZ CONDOR
Ingeniero Civil
CIP Nº 238537

ING. VICTOR JOEL DIAZ CONDOR
CIP 228311

PLANO:

ARQUITECTURA:
SSHH 01 - ELEVACION Y CORTES

LÁMINA:

A - 04

ESCALA: 1 / 50

FECHA: OCTUBRE - 2020

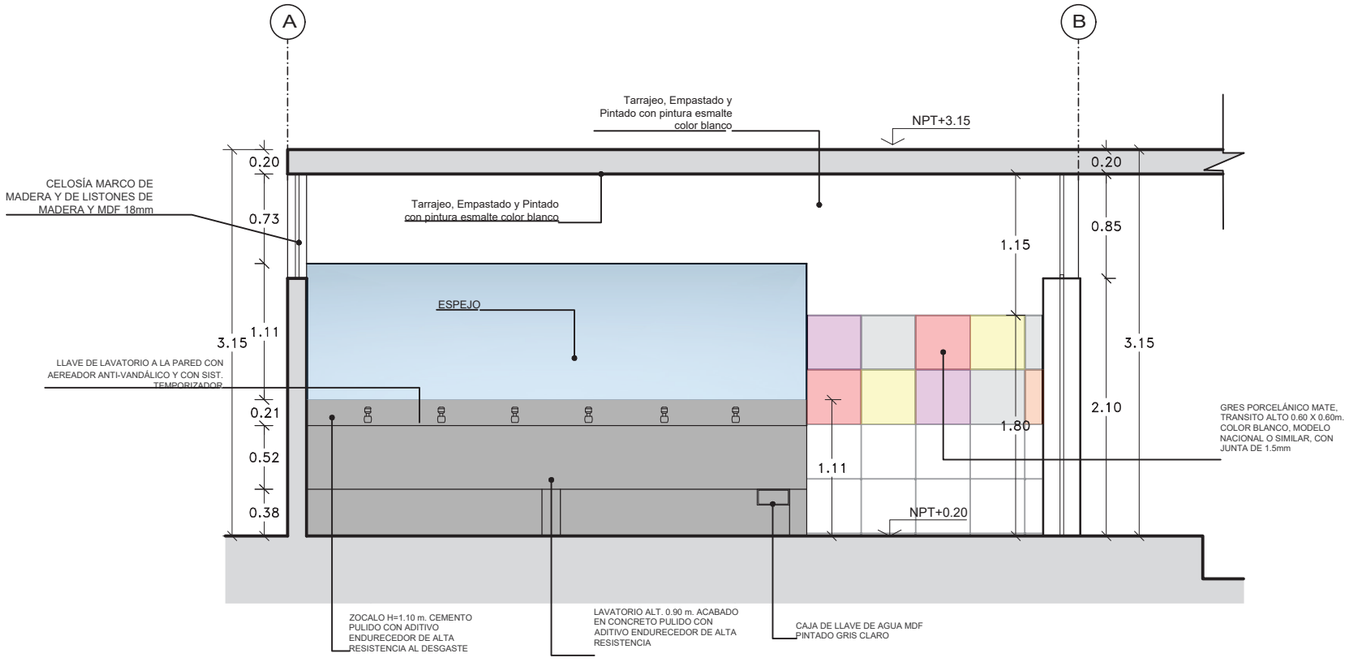

CORTE 2-2
ESC.1/50

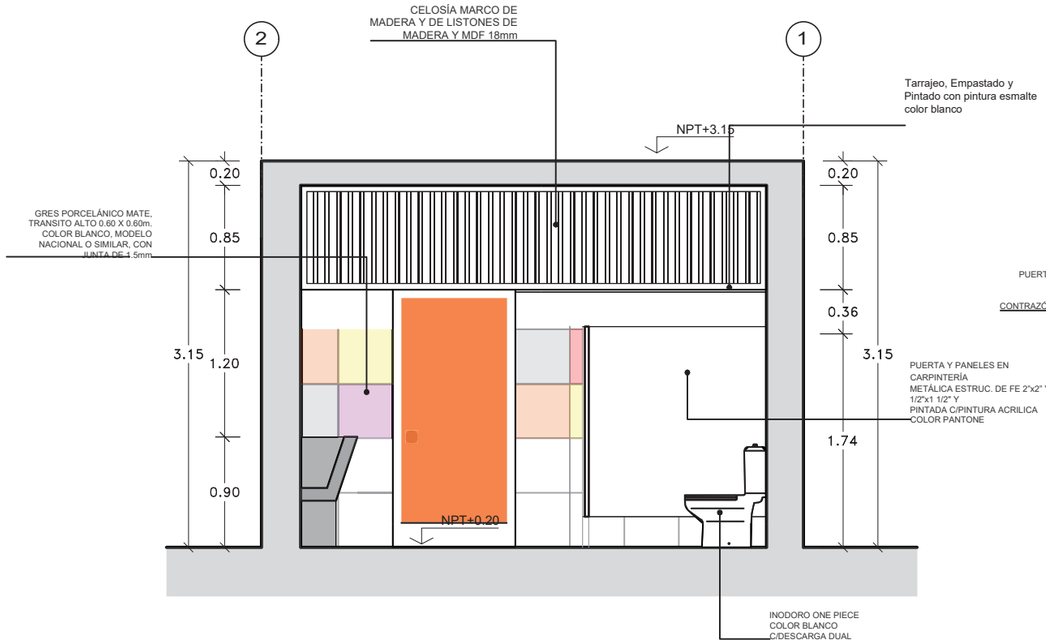

CORTE 1-1
ESC.1/50

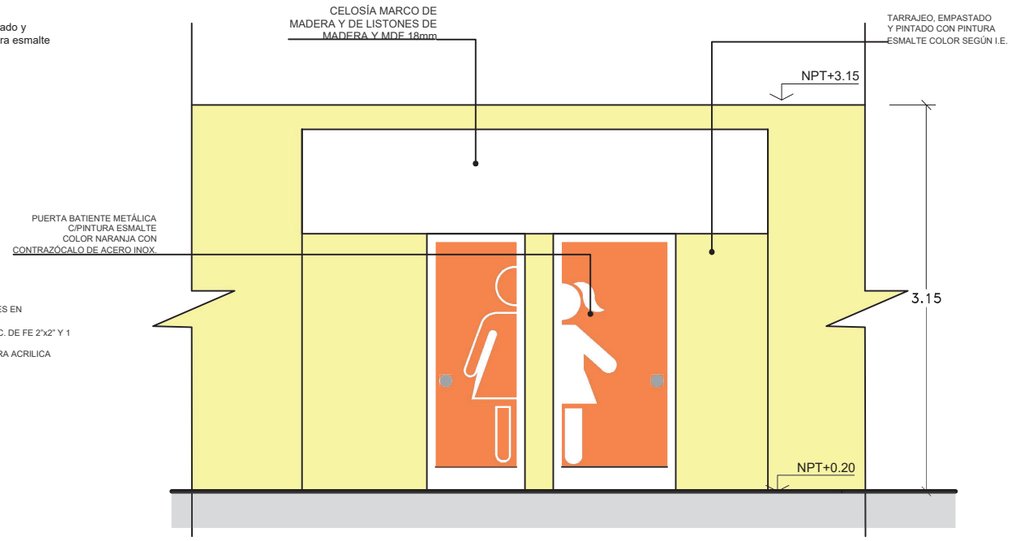

ELEVACION
ESC.1/50

LOCAL EDUCATIVO 0024 PEDRO ENRIQUE GONZALES SOTO

SSHH 2 —PLANTA

PERÚ Ministerio de Educación

PRONIED

PROGRAMA NACIONAL DE INFRAESTRURA EDUCATIVA

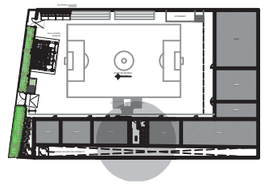

SERVICIO :

"ACONDICIONAMIENTO E INSTALACIÓN DE SERVICIOS HIGIENICOS PARA LA I.E 0024 PEDRO ENRIQUE GONZALES SOTO - ATE VITARTE - LIMA - LIMA
COD. LOCAL ESCOLAR **291853**"

DIRECCIÓN	: Av. José Carlos Mariategui 835
DISTRITO	: ATE VITARTE
PROVINCIA	: LIMA
DEPARTAMENTO	: LIMA

PROFESIONALES RESPONSABLES:

VICTOR JOEL DIAZ CONDOR
Ingeniero Civil
CIP Nº 238537

ING. VICTOR JOEL DIAZ CONDOR
CIP 228311

PLANO:

ARQUITECTURA:
SSHH 02 - ELEVACION Y CORTES

LÁMINA:

A - 05

ESCALA:	FECHA:
1 / 50	OCTUBRE - 2020

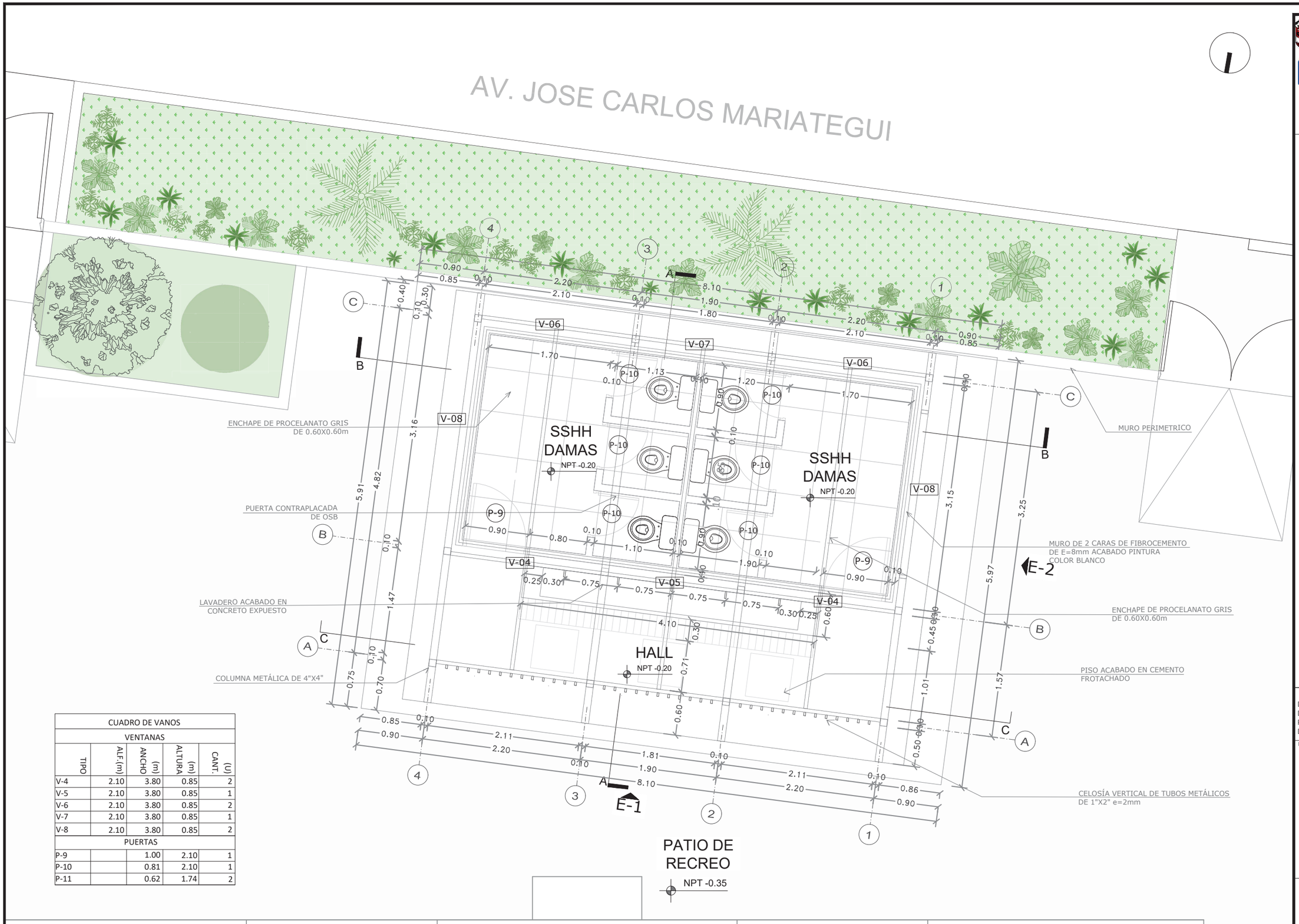

CUADRO DE VANOS				
VENTANAS				
TIPO	ALF.(m)	ANCHO (m)	ALTURA (m)	CANT. (U)
V-4	2.10	3.80	0.85	2
V-5	2.10	3.80	0.85	1
V-6	2.10	3.80	0.85	2
V-7	2.10	3.80	0.85	1
V-8	2.10	3.80	0.85	2
PUERTAS				
P-9		1.00	2.10	1
P-10		0.81	2.10	1
P-11		0.62	1.74	2

LOCAL EDUCATIVO 0024 PEDRO ENRIQUE GONZALES SOTO

MODULO TIPO B (DAMAS) —PLANTA

PERÚ Ministerio de Educación

PRONIED

PROGRAMA NACIONAL DE INFRAESTRURA EDUCATIVA

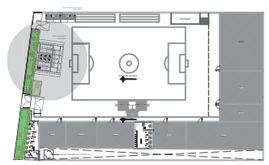

SERVICIO :

"ACONDICIONAMIENTO E INSTALACIÓN DE SERVICIOS HIGIENICOS PARA LA I.E 0024 PEDRO ENRIQUE GONZALES SOTO - ATE VITARTE - LIMA - LIMA COD. LOCAL ESCOLAR **291853**"

DIRECCIÓN	: Av. José Carlos Mariategui 835
DISTRITO	: ATE VITARTE
PROVINCIA	: LIMA
DEPARTAMENTO	: LIMA

PROFESIONALES RESPONSABLES:

VICTOR JOEL DIAZ CONDOR
Ingeniero Civil
CIP Nº 238537

ING. VICTOR JOEL DIAZ CONDOR
CIP 228311

PLANO:

PROYECTO DE IMPLEMENTACIÓN:
SSHH MUJERES PRIMARIA
PLANTA

LÁMINA:

A - 06

ESCALA: 1 / 50

FECHA: OCTUBRE - 2020

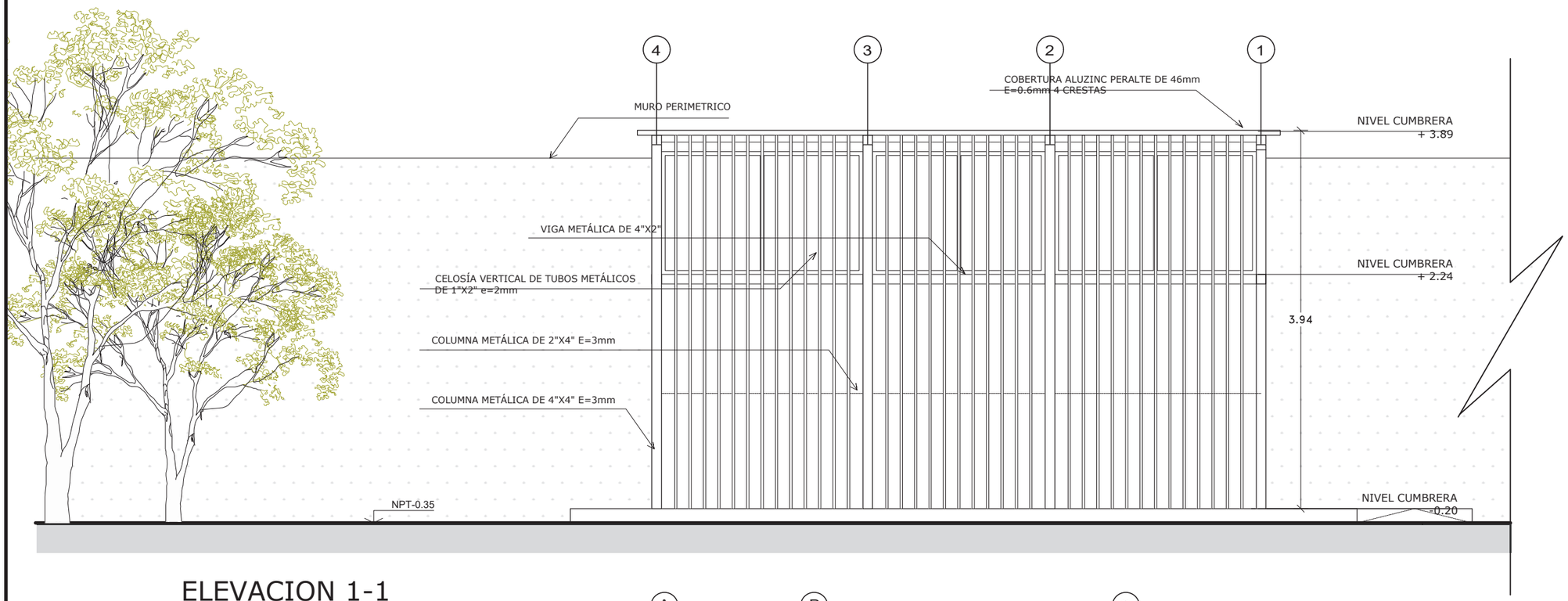

ELEVACION 1-1

ESC.1/50

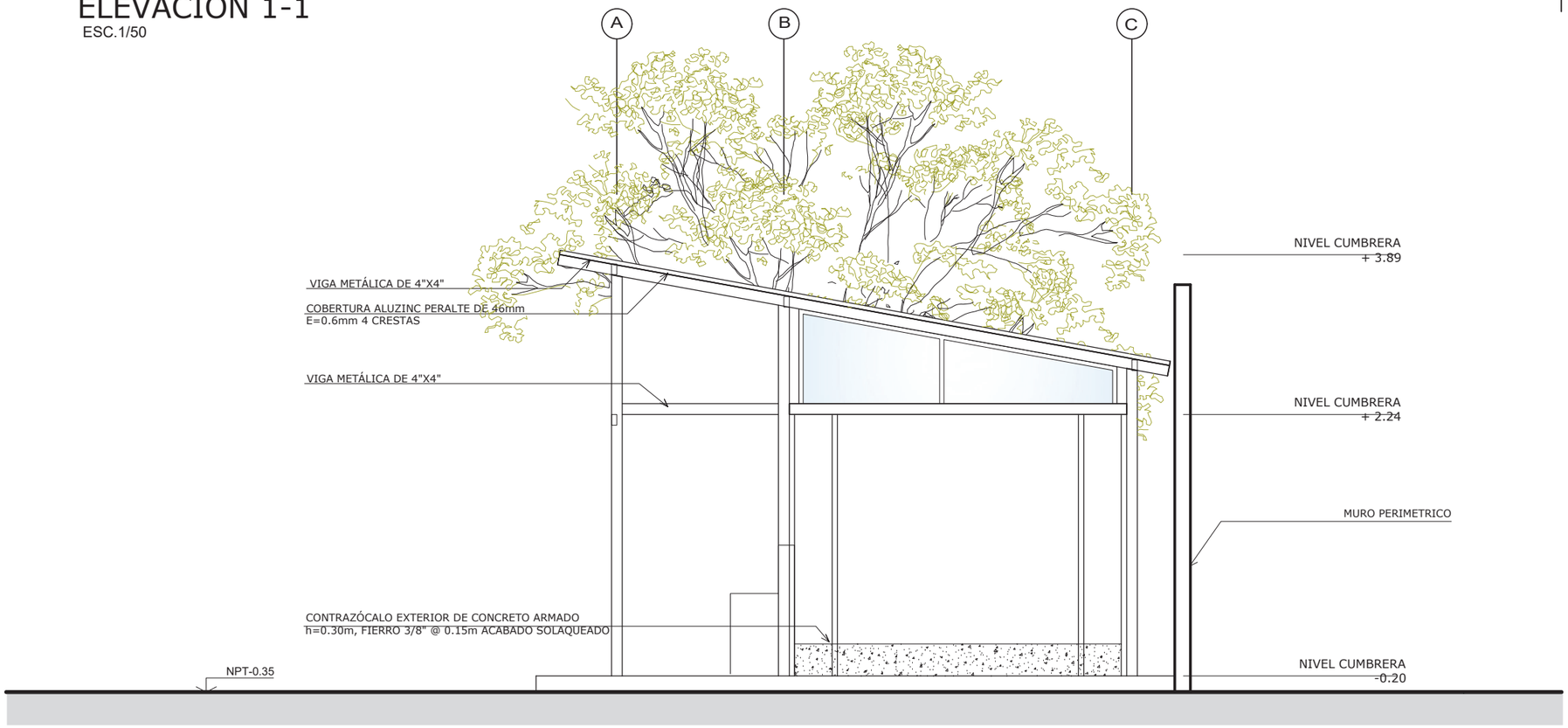

ELEVACION 2-2

ESC.1/50

PERÚ Ministerio de Educación

PRONIED

PROGRAMA NACIONAL DE INFRAESTRURA EDUCATIVA

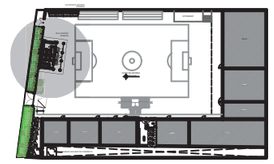

"ACONDICIONAMIENTO E INSTALACIÓN DE SERVICIOS HIGIENICOS PARA LA I.E 0024 PEDRO ENRIQUE GONZALES SOTO - ATE VITARTE - LIMA - LIMA
COD. LOCAL ESCOLAR **291853**"

DIRECCIÓN	: Av. José Carlos Mariategui 835
DISTRITO	: ATE VITARTE
PROVINCIA	: LIMA
DEPARTAMENTO	: LIMA

PROFESIONALES RESPONSABLES:

VICTOR JOEL DIAZ CONDOR
Ingeniero Civil
CIP Nº 238537

ING. VICTOR JOEL DIAZ CONDOR
CIP 228311

PLANO:

PROYECTO DE IMPLEMENTACIÓN:
SSHH MUJERES PRIMARIA
ELEVACIONES

LÁMINA:

A - 07

ESCALA:	FECHA:
1 / 50	OCTUBRE - 2020

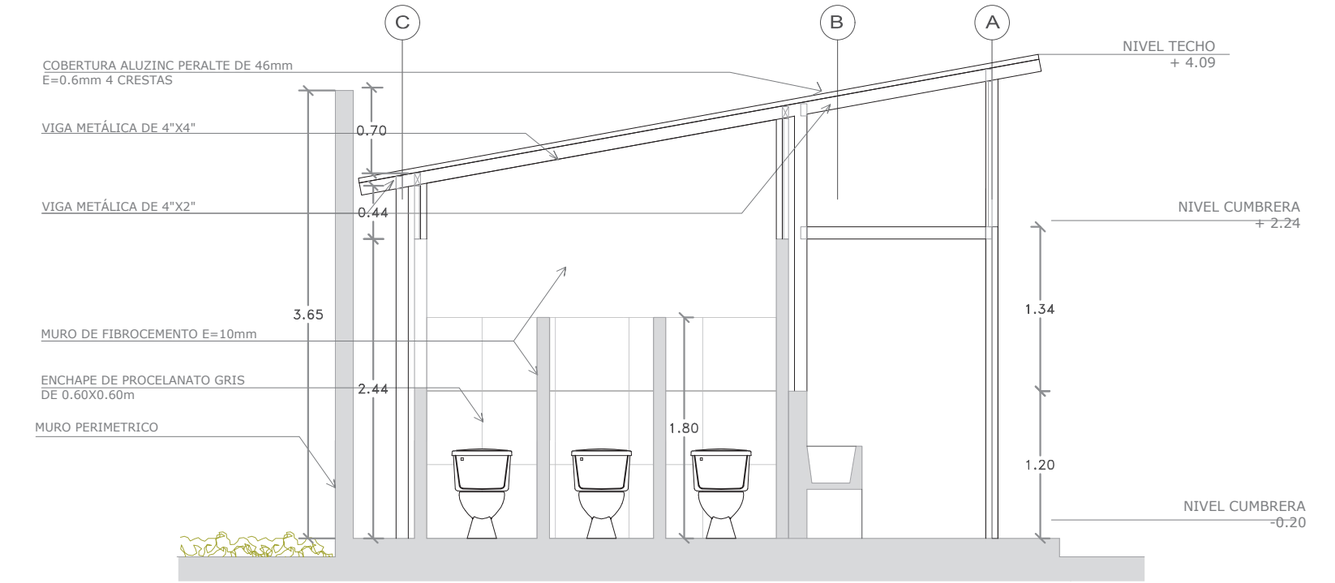

CORTE A-A
ESC.1/50

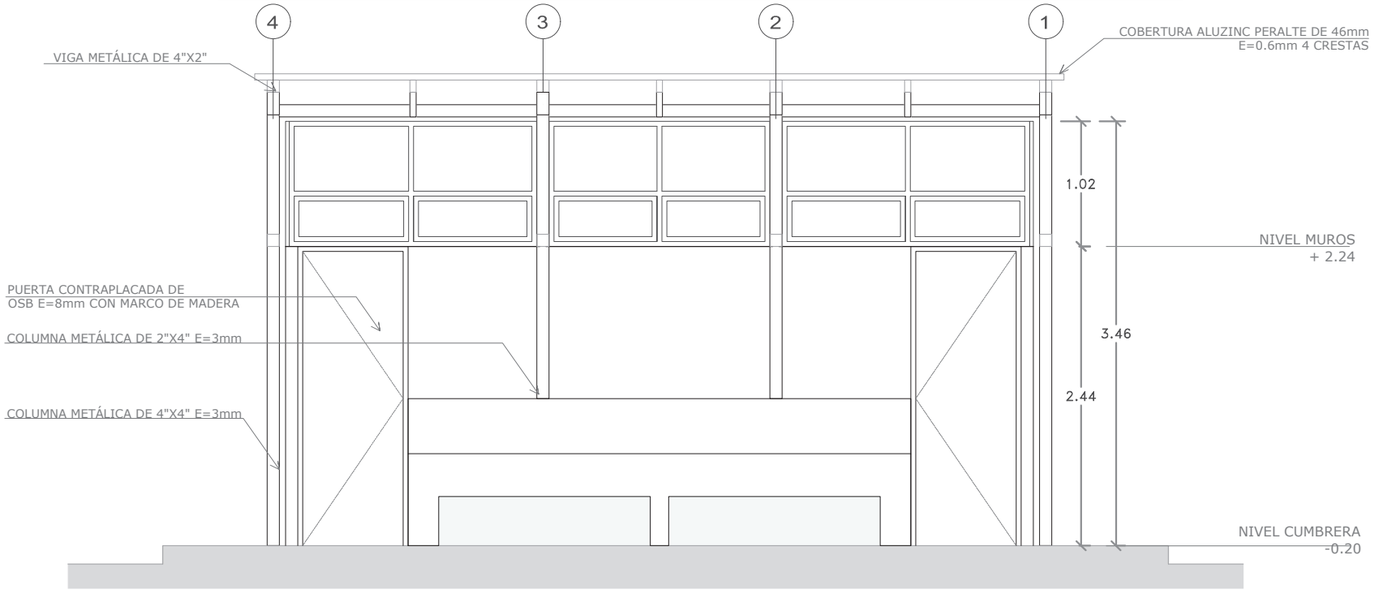

CORTE C-C
ESC.1/50

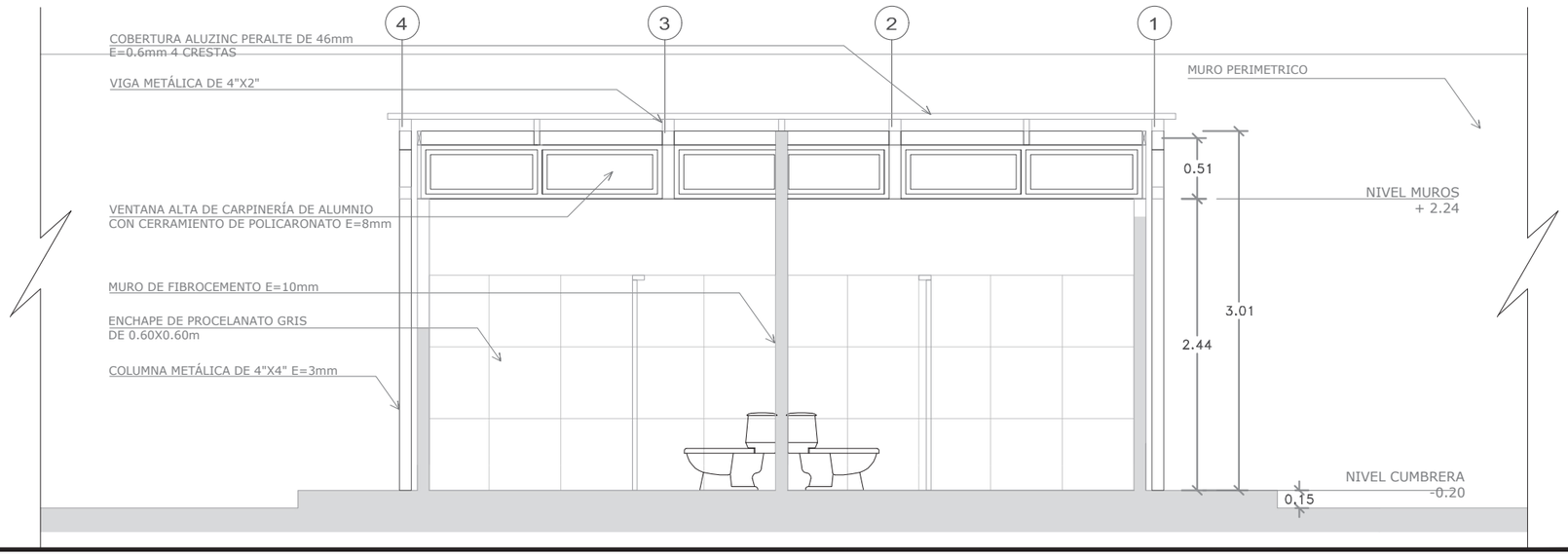

CORTE B-B
ESC.1/50

PERÚ Ministerio de Educación
PRONIED
PROGRAMA NACIONAL
DE INFRAESTRURA EDUCATIVA

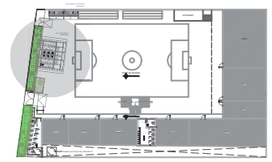

SERVICIO :

"ACONDICIONAMIENTO E INSTALACIÓN DE SERVICIOS HIGIENICOS PARA LA I.E PEDRO ENRIQUE GONZALES SOTO - ATE VITARTE - LIMA - LIMA
COD. LOCAL ESCOLAR **291853**"

DIRECCIÓN	: Av. José Carlos Mariategui 835
DISTRITO	: ATE VITARTE
PROVINCIA	: LIMA
DEPARTAMENTO	: LIMA

PROFESIONALES RESPONSABLES:

VICTOR JOEL DIAZ CONDOR
Ingeniero Civil
CIP Nº 238537

ING. VICTOR JOEL DIAZ CONDOR
CIP 228311

PLANO:

PROYECTO DE IMPLEMENTACIÓN:
SSHH MUJERES PRIMARIA
CORTES

LÁMINA:

A - 08

ESCALA:	FECHA:
1 / 50	OCTUBRE - 2020

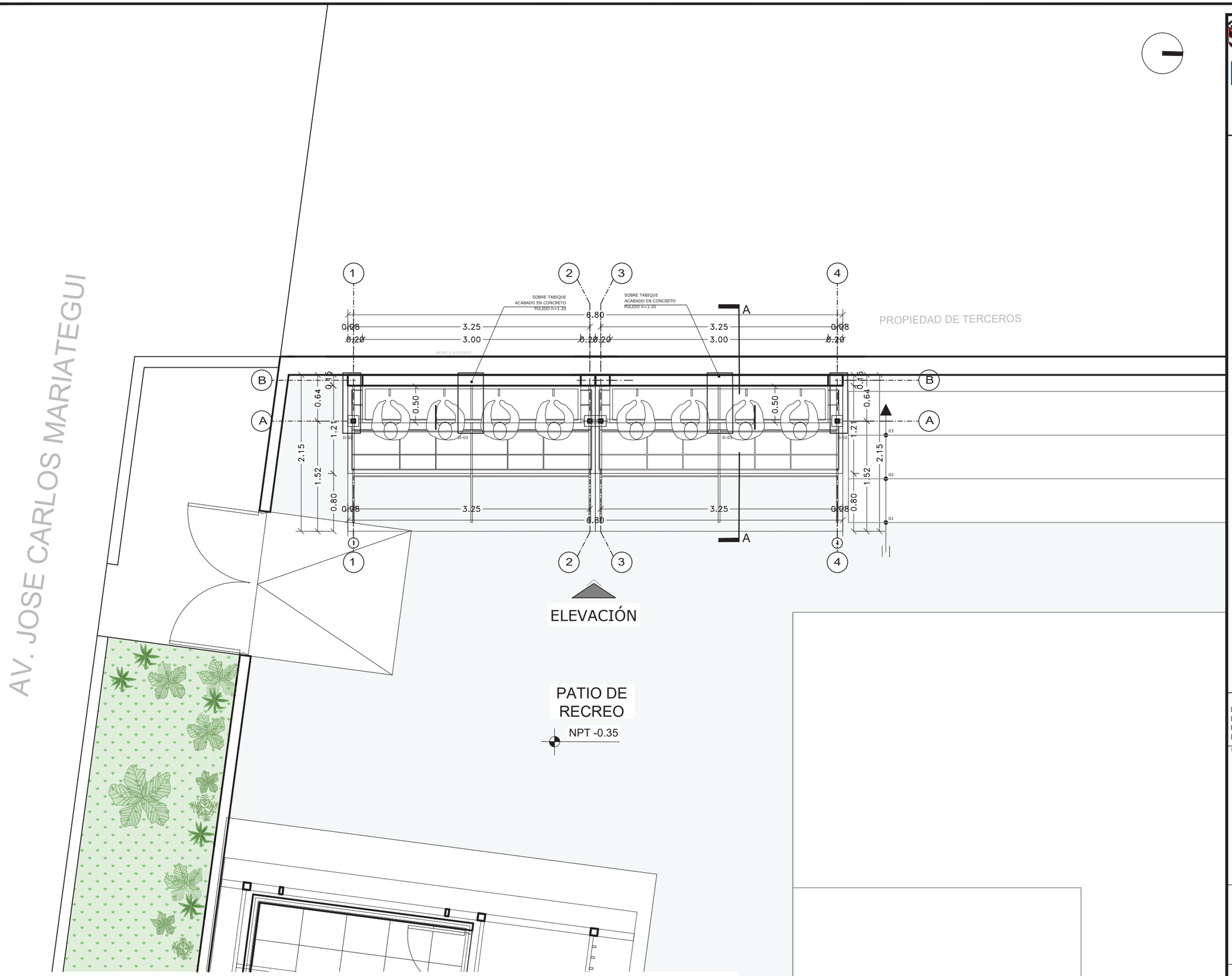

LOCAL EDUCATIVO 0024 PEDRO ENRIQUE GONZALES SOTO

LAVATORIO TIPO 1 (VARONES) —PLANTA

PERÚ Ministerio de Educación

PRONIED

PROGRAMA NACIONAL DE INFRAESTRURA EDUCATIVA

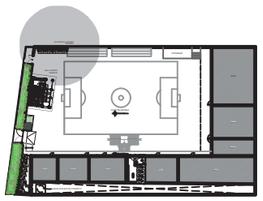

SERVICIO :

"ACONDICIONAMIENTO E INSTALACIÓN DE SERVICIOS HIGIENICOS PARA LA I.E 0024 PEDRO ENRIQUE GONZALES SOTO - ATE VITARTE - LIMA - LIMA
COD. LOCAL ESCOLAR **291853**"

DIRECCIÓN	: Av. José Carlos Mariategui 835
DISTRITO	: ATE VITARTE
PROVINCIA	: LIMA
DEPARTAMENTO	: LIMA

PROFESIONALES RESPONSABLES:

VICTOR JOEL DIAZ CONDOR
Ingeniero Civil
CIP Nº 238537

ING. VICTOR JOEL DIAZ CONDOR
CIP 228311

PLANO:

PROYECTO DE IMPLEMENTACIÓN:
SSHH MUJERES PRIMARIA
PLANTA

LÁMINA:

A - 09

ESCALA:	FECHA:
1 / 50	OCTUBRE - 2020

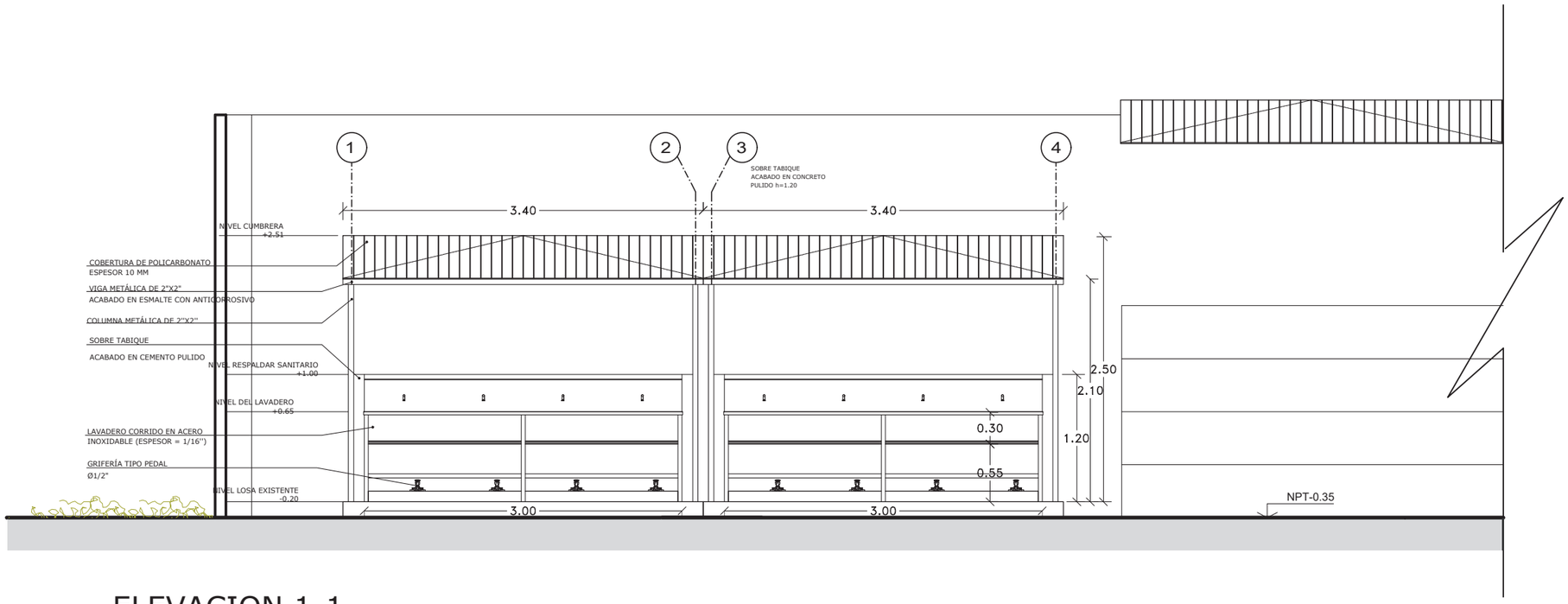

ELEVACION 1-1

ESC.1/50

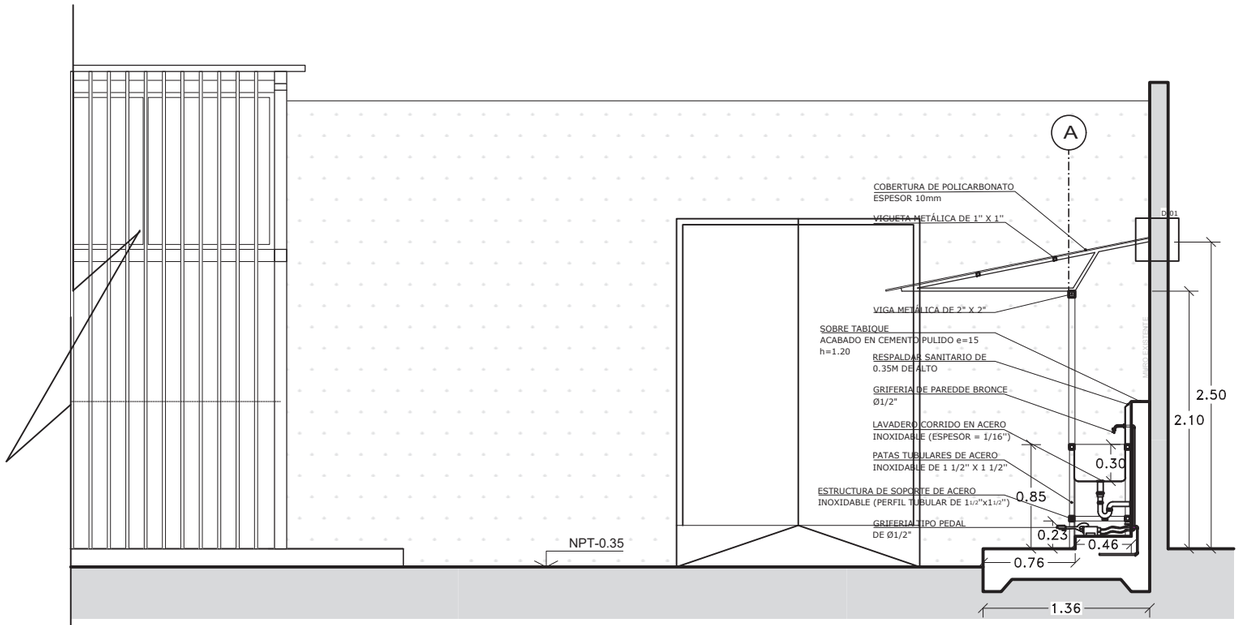

CORTE A-A

ESC.1/50

LOCAL EDUCATIVO 0024 PEDRO ENRIQUE GONZALES SOTO

LAVATORIO TIPO 1 (VARONES) —PLANTA

PERÚ Ministerio de Educación

PRONIED

PROGRAMA NACIONAL DE INFRAESTRURA EDUCATIVA

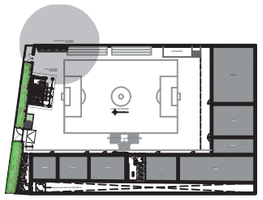

SERVICIO :

"ACONDICIONAMIENTO E INSTALACIÓN DE SERVICIOS HIGIENICOS PARA LA I.E 0024 PEDRO ENRIQUE GONZALES SOTO - ATE VITARTE - LIMA - LIMA
COD. LOCAL ESCOLAR **291853**"

DIRECCIÓN	: Av. José Carlos Mariategui 835
DISTRITO	: ATE VITARTE
PROVINCIA	: LIMA
DEPARTAMENTO	: LIMA

PROFESIONALES RESPONSABLES:

VICTOR JOEL DIAZ CONDOR
Ingeniero Civil
CIP Nº 238537

ING. VICTOR JOEL DIAZ CONDOR
CIP 228311

PLANO:

PROYECTO DE IMPLEMENTACIÓN:
SSHH MUJERES PRIMARIA CORTES

LÁMINA:

A - 10

ESCALA:	FECHA:
1 / 50	OCTUBRE - 2020

MODULO TIPO B

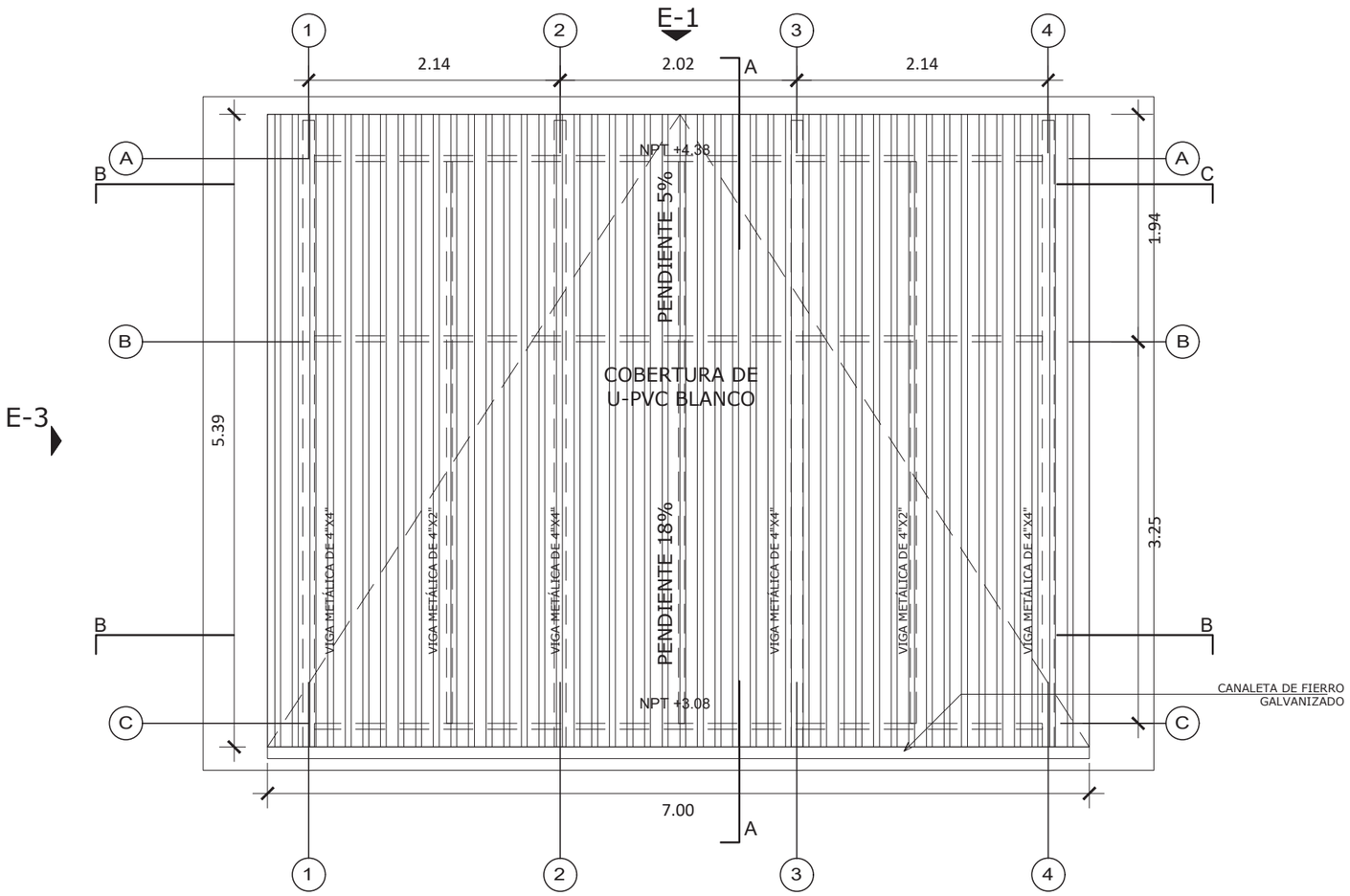

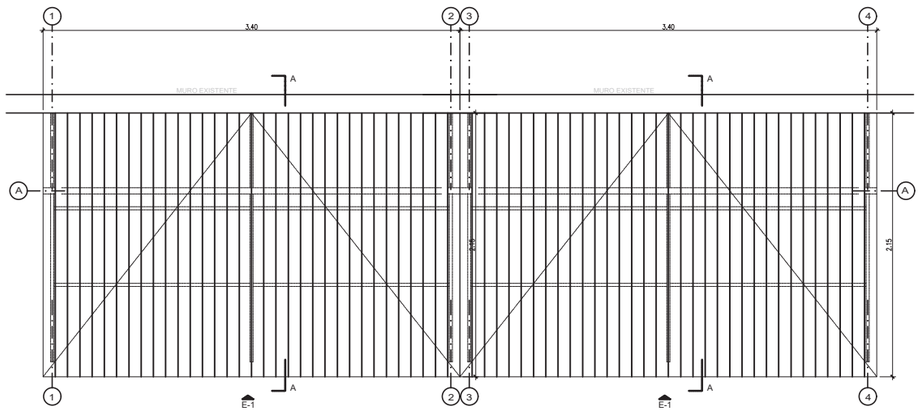

MODULOS DE LAVATORIOS

PERÚ Ministerio de Educación

PRONIED

PROGRAMA NACIONAL DE INFRAESTRURA EDUCATIVA

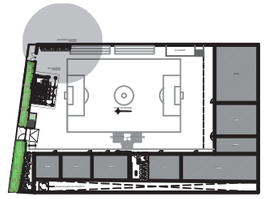

SERVICIO :

"ACONDICIONAMIENTO E INSTALACIÓN DE SERVICIOS HIGIENICOS PARA LA I.E 0024 PEDRO ENRIQUE GONZALES SOTO - ATE VITARTE - LIMA - LIMA
COD. LOCAL ESCOLAR **291853**"

DIRECCIÓN	: Av. José Carlos Mariategui 835
DISTRITO	: ATE VITARTE
PROVINCIA	: LIMA
DEPARTAMENTO	: LIMA

PROFESIONALES RESPONSABLES:

VICTOR JOEL DIAZ CONDOR
Ingeniero Civil
CIP Nº 238537

ING. VICTOR JOEL DIAZ CONDOR
CIP 228311

PLANO:

PROYECTO DE IMPLEMENTACIÓN: PLANTA DE TECHOS

LÁMINA:

A - 11

ESCALA:	FECHA:
1 / 50	OCTUBRE - 2020

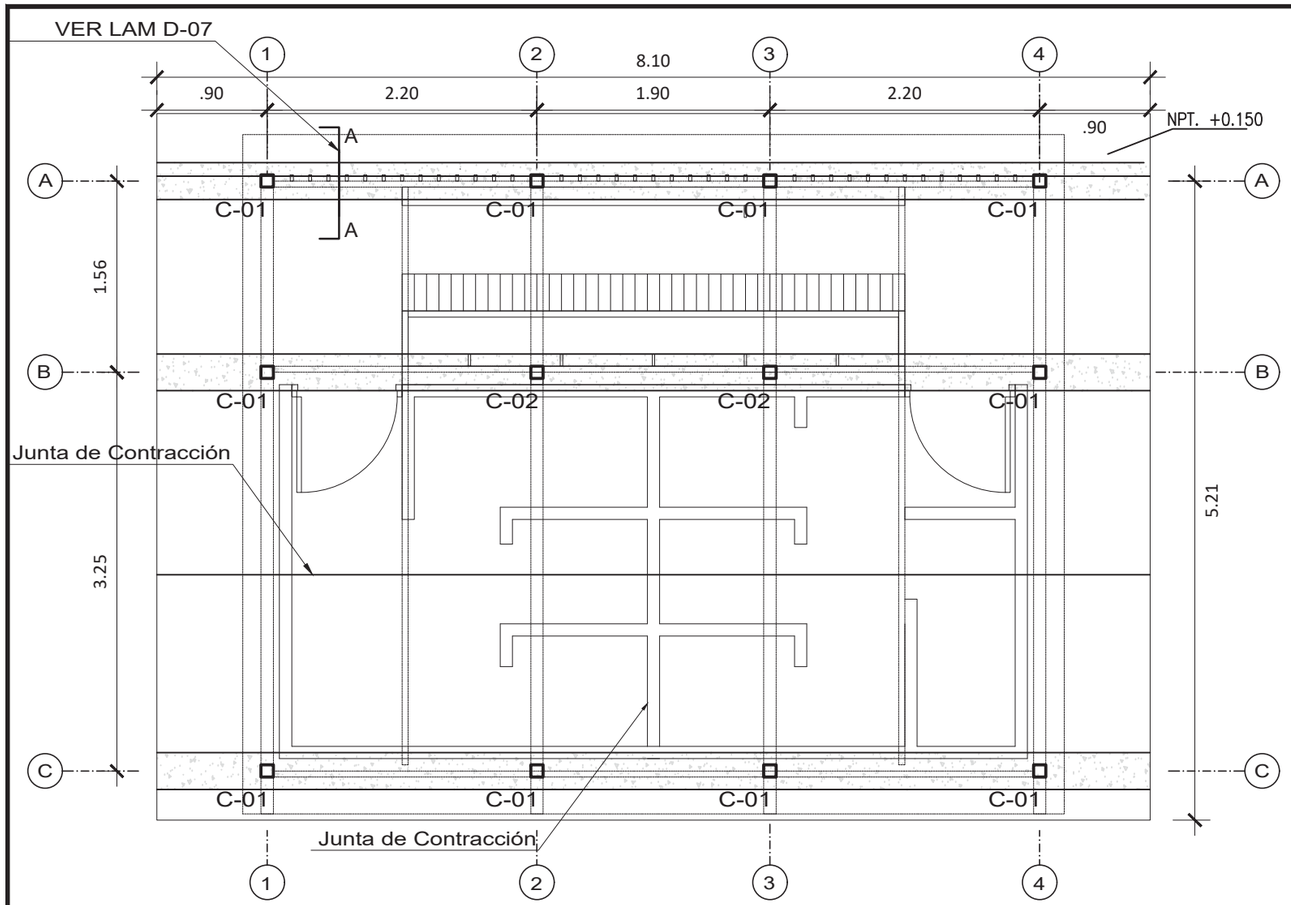

PLANTA CIMENTACIÓN
ESCALA: 1/50

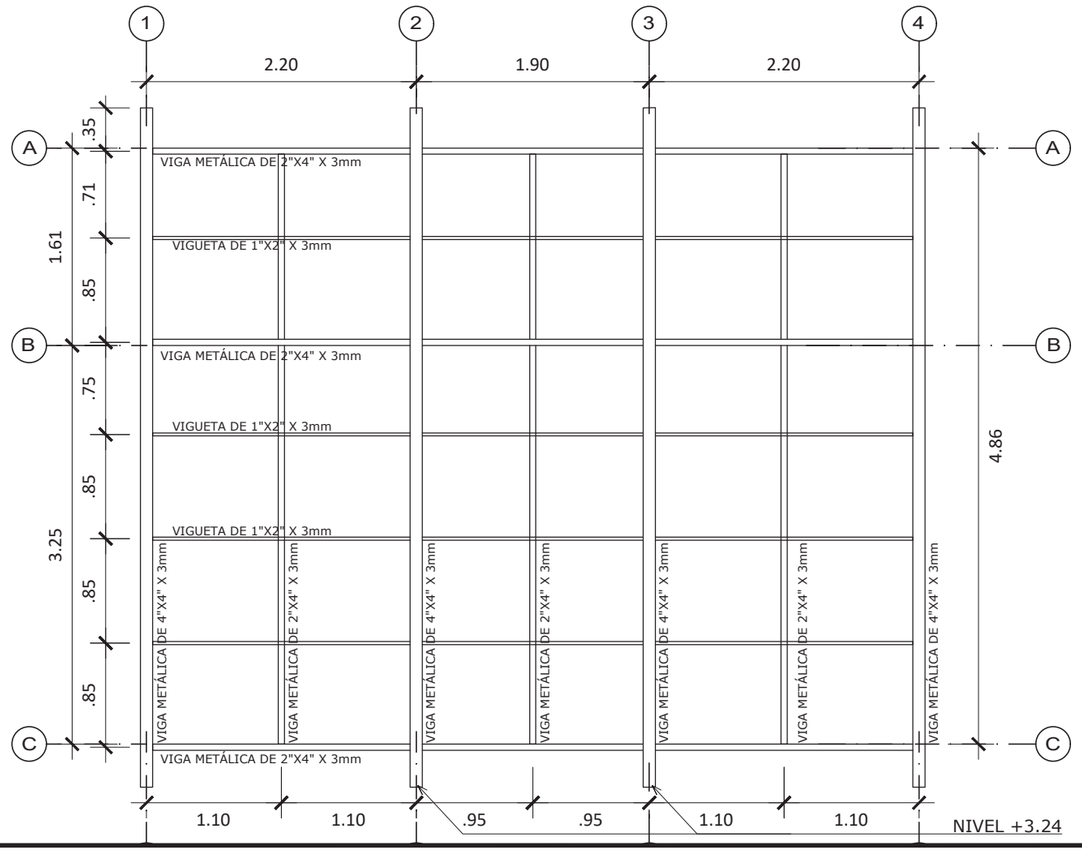

MODULO TIPO B

COBERTURA
ESCALA: 1/50

PERÚ Ministerio de Educación
PRONIED
PROGRAMA NACIONAL DE INFRAESTRURA EDUCATIVA

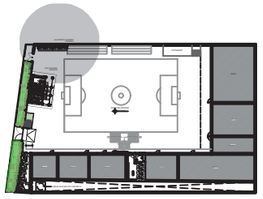

SERVICIO :
"ACONDICIONAMIENTO E INSTALACIÓN DE SERVICIOS HIGIENICOS PARA LA I.E 0024 PEDRO ENRIQUE GONZALES SOTO - ATE VITARTE - LIMA - LIMA
COD. LOCAL ESCOLAR **291853**"

DIRECCIÓN	: Av. José Carlos Mariategui 835
DISTRITO	: ATE VITARTE
PROVINCIA	: LIMA
DEPARTAMENTO	: LIMA

PROFESIONALES RESPONSABLES:

VICTOR JOEL DIAZ CONDOR
Ingeniero Civil
CIP Nº 238537

ING. VICTOR JOEL DIAZ CONDOR
CIP 228311

PLANO:
ESTRUCTURAS:
CIMENTACION Y COBERTURA
MODULO TIPO B

LÁMINA: E - 01

ESCALA: 1 / 50

FECHA: OCTUBRE - 2020

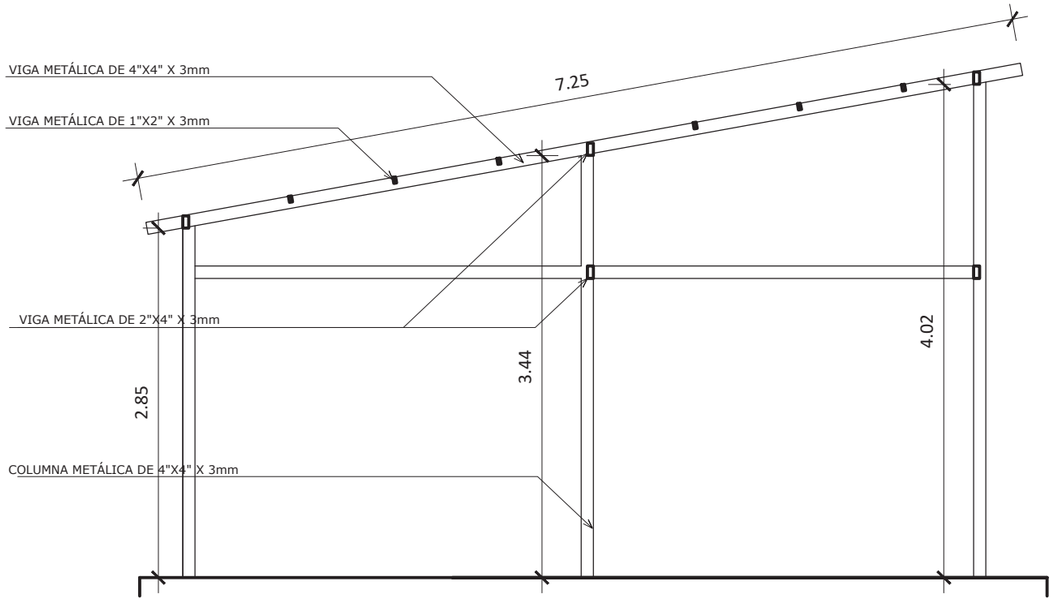

PORTICO EJE 1 Y 4
ESCALA: 1/50

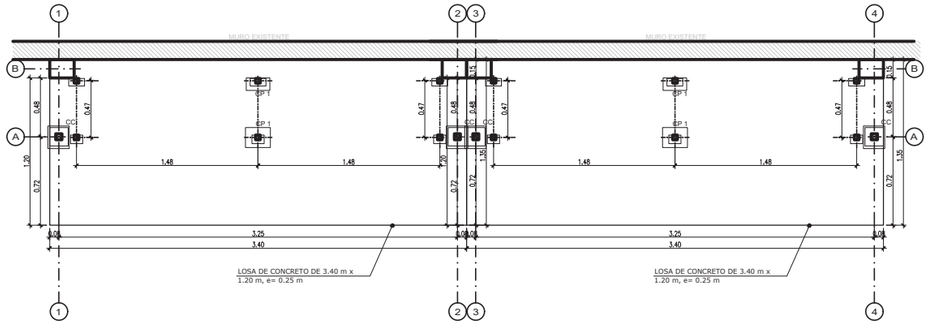

PLANTA DE CIMENTACION

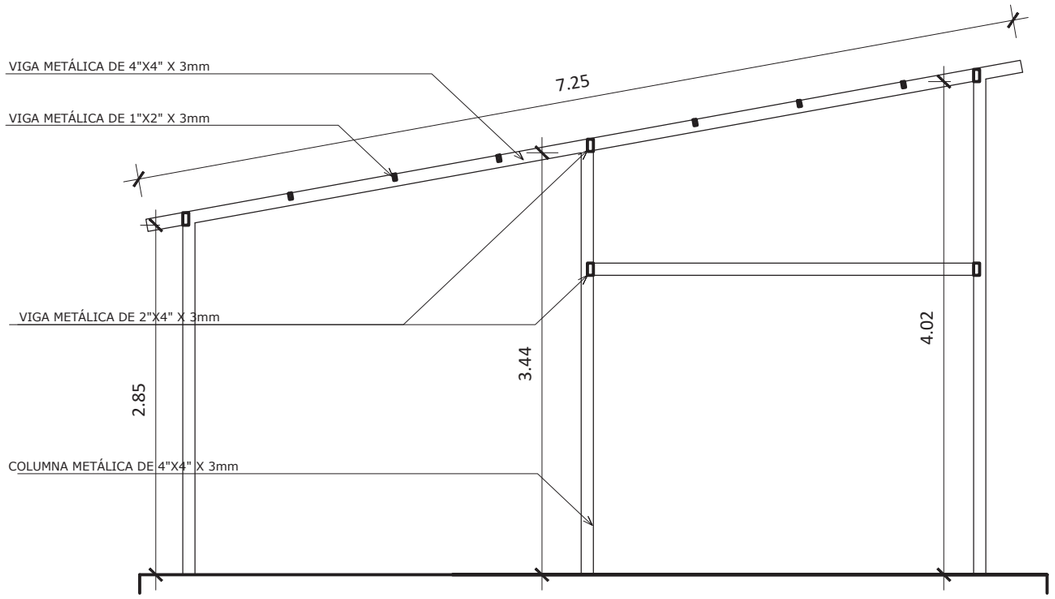

PORTICO EJE 2 Y 3
ESCALA: 1/50

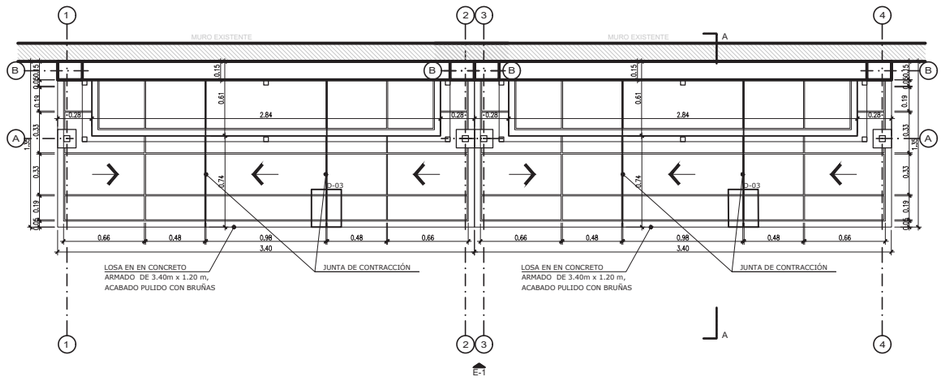

PLANTA DE PAVIMENTO

MODULO TIPO B

MODULOS DE LAVATORIOS

PERÚ Ministerio de Educación

PRONIED
PROGRAMA NACIONAL DE INFRAESTRURA EDUCATIVA

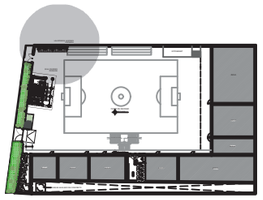

SERVICIO :

"ACONDICIONAMIENTO E INSTALACIÓN DE SERVICIOS HIGIENICOS PARA LA I.E 0024 PEDRO ENRIQUE GONZALES SOTO - ATE VITARTE - LIMA - LIMA
COD. LOCAL ESCOLAR **291853**"

DIRECCIÓN	: Av. José Carlos Mariategui 835
DISTRITO	: ATE VITARTE
PROVINCIA	: LIMA
DEPARTAMENTO	: LIMA

PROFESIONALES RESPONSABLES:

VICTOR JOEL DIAZ CONDOR
Ingeniero Civil
CIP Nº 238537

ING. VICTOR JOEL DIAZ CONDOR
CIP 228311

PLANO:

ESTRUCTURAS:
CIMENTACION MODULO DE LAVATORIOS
COBERTURA MODULO TIPO B

LÁMINA:

E - 02

ESCALA:	FECHA:
1 / 50	OCTUBRE - 2020

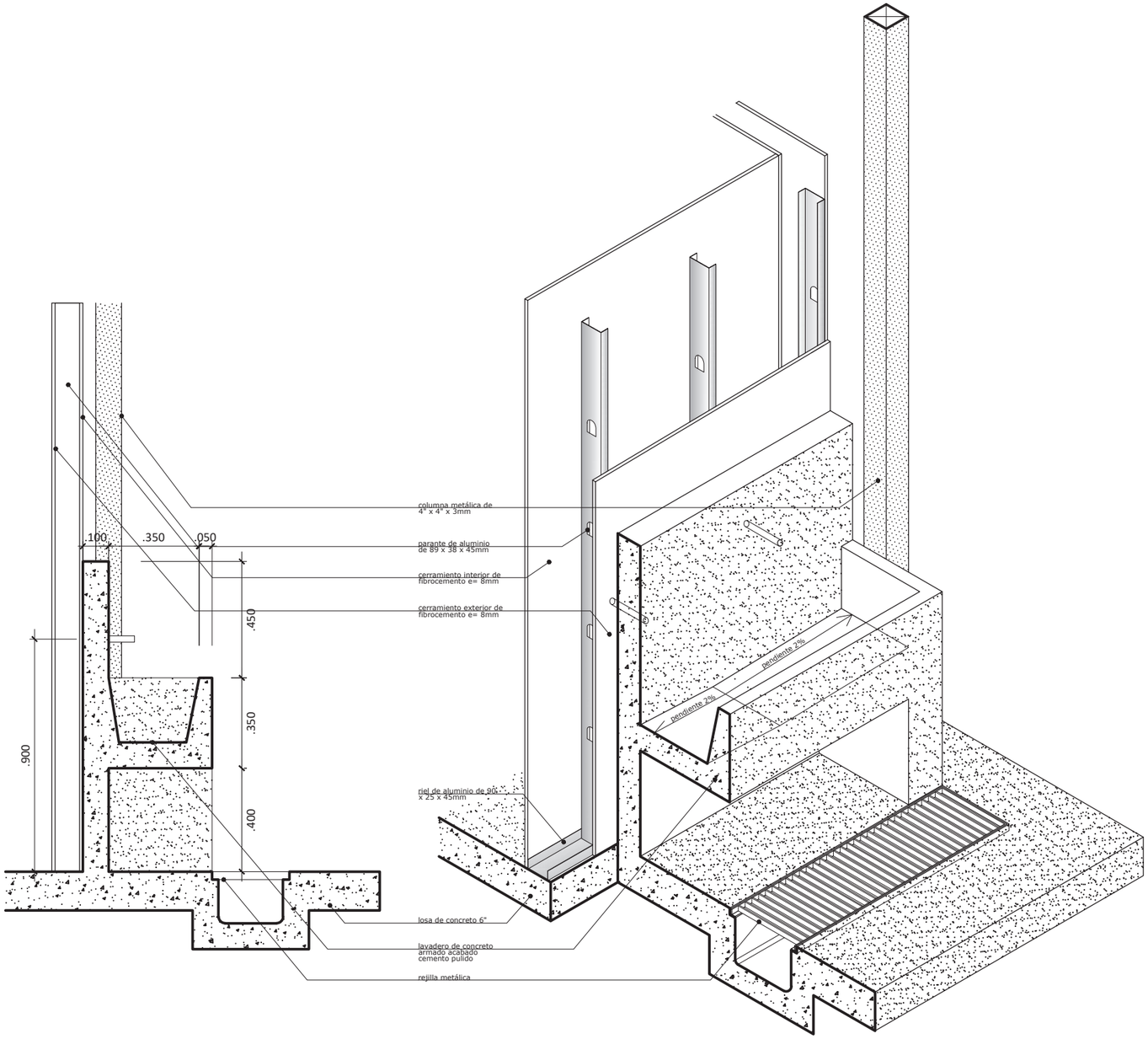

esc 1/20

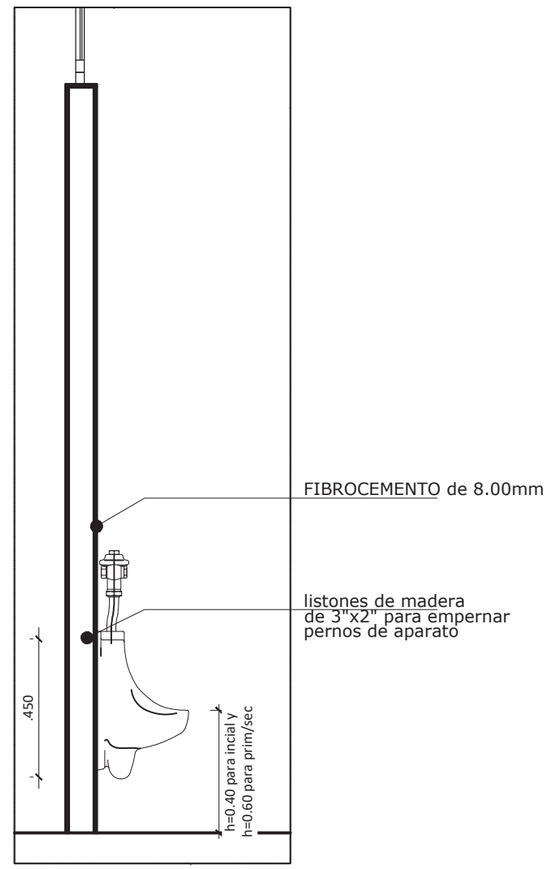

CORTE URINARIO
esc 1/20

LOCAL EDUCATIVO 0024 PEDRO ENRIQUE GONZALES SOTO
MODULO TIPO B—DETALLE TABIQUERIA

PERÚ Ministerio de Educación
PRONIED
PROGRAMA NACIONAL DE INFRAESTRURA EDUCATIVA

SERVICIO :
"ACONDICIONAMIENTO E INSTALACIÓN DE SERVICIOS HIGIENICOS PARA LA I.E 0024 PEDRO ENRIQUE GONZALES SOTO - ATE VITARTE - LIMA - LIMA
COD. LOCAL ESCOLAR **291853**"

DIRECCIÓN	: Av. José Carlos Mariategui 835
DISTRITO	: ATE VITARTE
PROVINCIA	: LIMA
DEPARTAMENTO	: LIMA

PROFESIONALES RESPONSABLES:

VICTOR JOEL DIAZ CONDOR
Ingeniero Civil
CIP Nº 238537

ING. VICTOR JOEL DIAZ CONDOR
CIP 228311

PLANO:
ARQUITECTURA:
DETALLES

LÁMINA:
D - 01

ESCALA:	FECHA:
INDICADAS	OCTUBRE - 2020

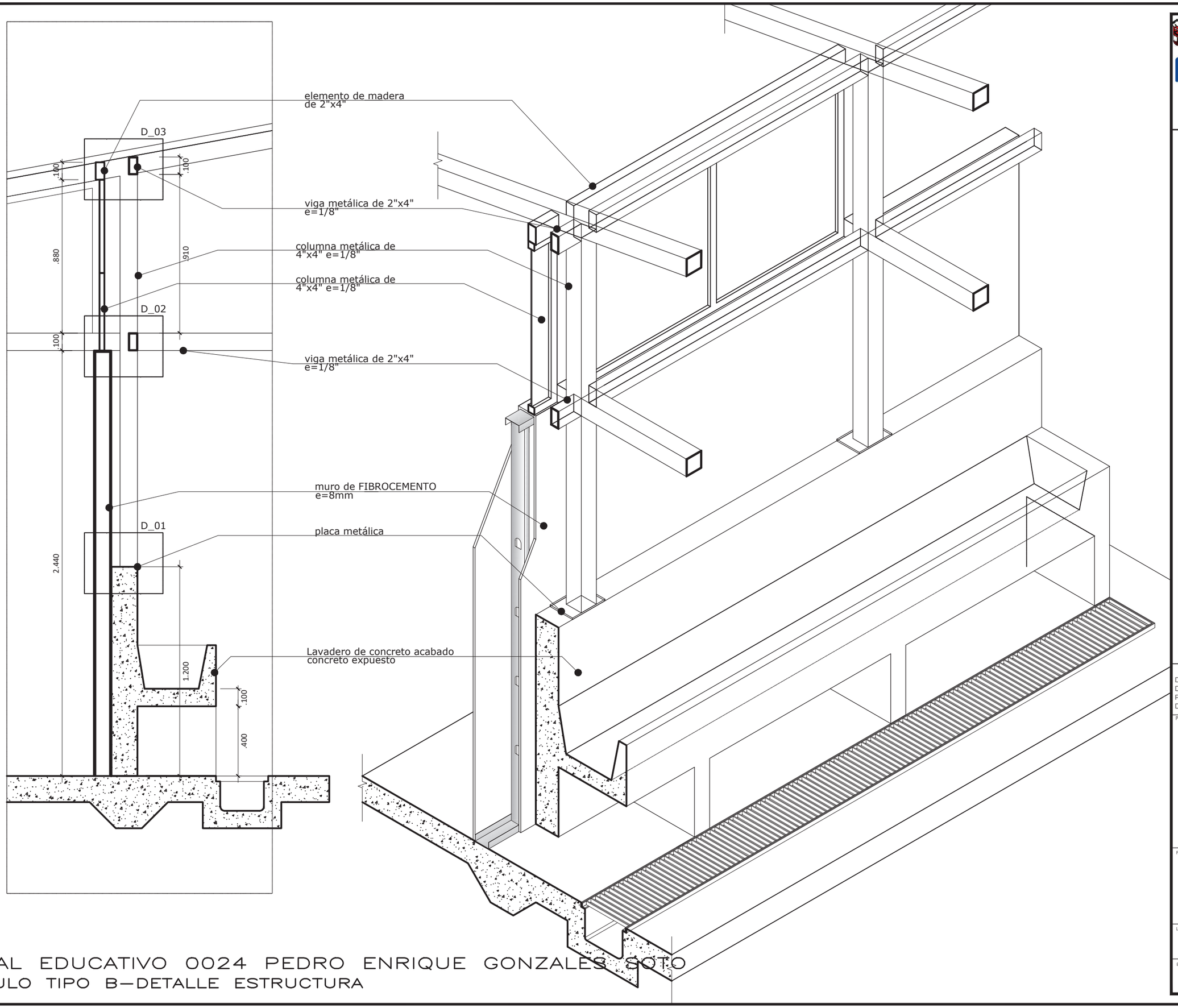

LOCAL EDUCATIVO 0024 PEDRO ENRIQUE GONZALES SOTO
MODULO TIPO B—DETALLE ESTRUCTURA

PERÚ Ministerio de Educación

PRONIED
PROGRAMA NACIONAL
DE INFRAESTRURA EDUCATIVA

SERVICIO :

"ACONDICIONAMIENTO E INSTALACIÓN DE SERVICIOS HIGIENICOS PARA LA I.E 0024 PEDRO ENRIQUE GONZALES SOTO - ATE VITARTE - LIMA - LIMA
COD. LOCAL ESCOLAR **291853**"

DIRECCIÓN	: Av. José Carlos Mariategui 835
DISTRITO	: ATE VITARTE
PROVINCIA	: LIMA
DEPARTAMENTO	: LIMA

PROFESIONALES RESPONSABLES:

VICTOR JOEL DIAZ CONDOR
Ingeniero Civil
CIP Nº 238537

ING. VICTOR JOEL DIAZ CONDOR
CIP 228311

PLANO:

ARQUITECTURA:
DETALLES

LÁMINA:

D - 02

ESCALA:	FECHA:
1/20	OCTUBRE - 2020

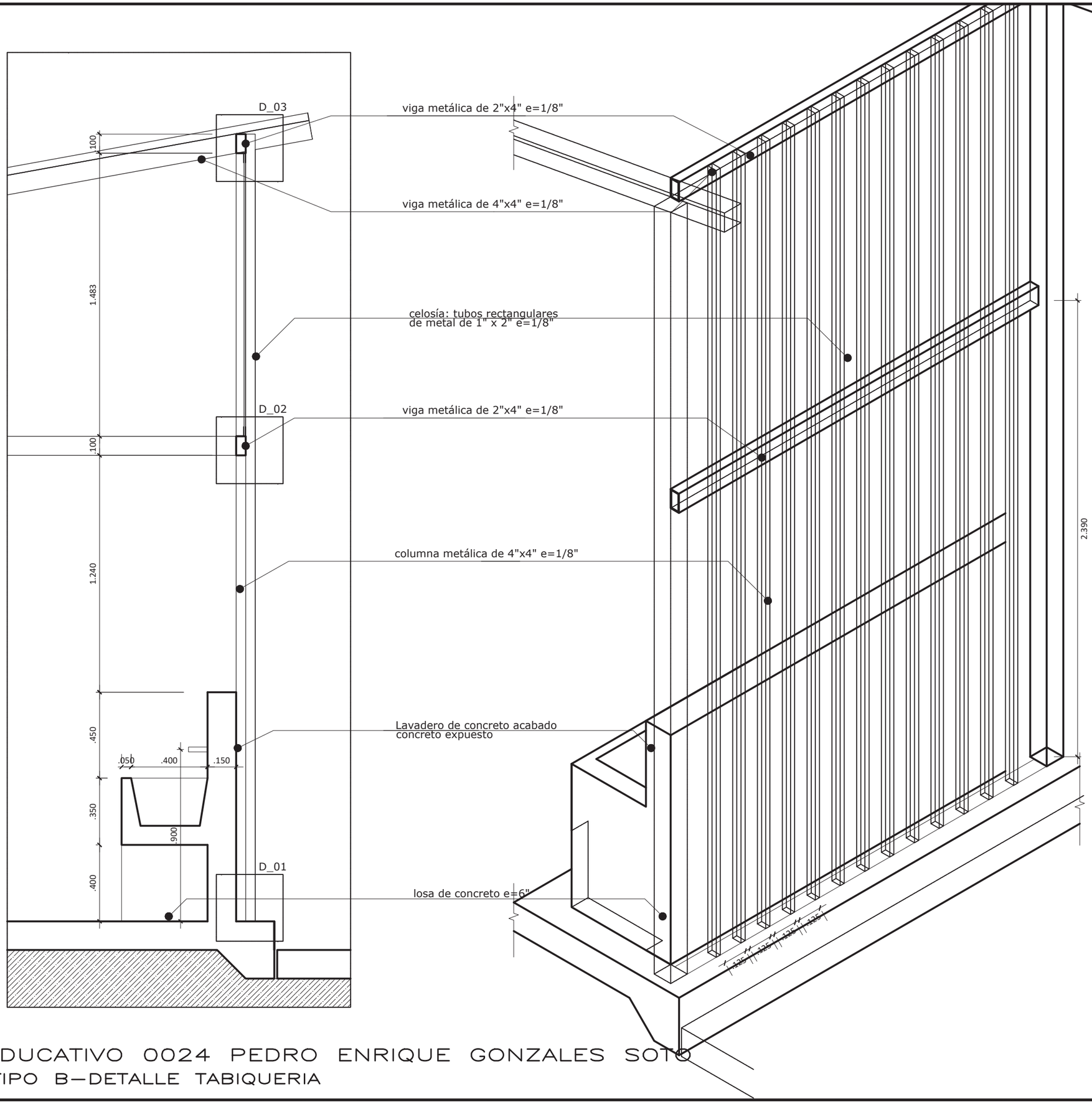

LOCAL EDUCATIVO 0024 PEDRO ENRIQUE GONZALES SOTO

MODULO TIPO B—DETALLE TABIQUERIA

PERÚ Ministerio de Educación

PRONIED

PROGRAMA NACIONAL DE INFRAESTRURA EDUCATIVA

SERVICIO :

"ACONDICIONAMIENTO E INSTALACIÓN DE SERVICIOS HIGIENICOS PARA LA I.E 0024 PEDRO ENRIQUE GONZALES SOTO - ATE VITARTE - LIMA - LIMA
COD. LOCAL ESCOLAR **291853**"

DIRECCIÓN	: Av. José Carlos Mariategui 835
DISTRITO	: ATE VITARTE
PROVINCIA	: LIMA
DEPARTAMENTO	: LIMA

PROFESIONALES RESPONSABLES:

VICTOR JOEL DIAZ CONDOR
Ingeniero Civil
CIP Nº 238537

ING. VICTOR JOEL DIAZ CONDOR
CIP 228311

PLANO:

ARQUITECTURA:
DETALLES

LÁMINA:

D - 03

ESCALA:	FECHA:
1:20	OCTUBRE - 2020

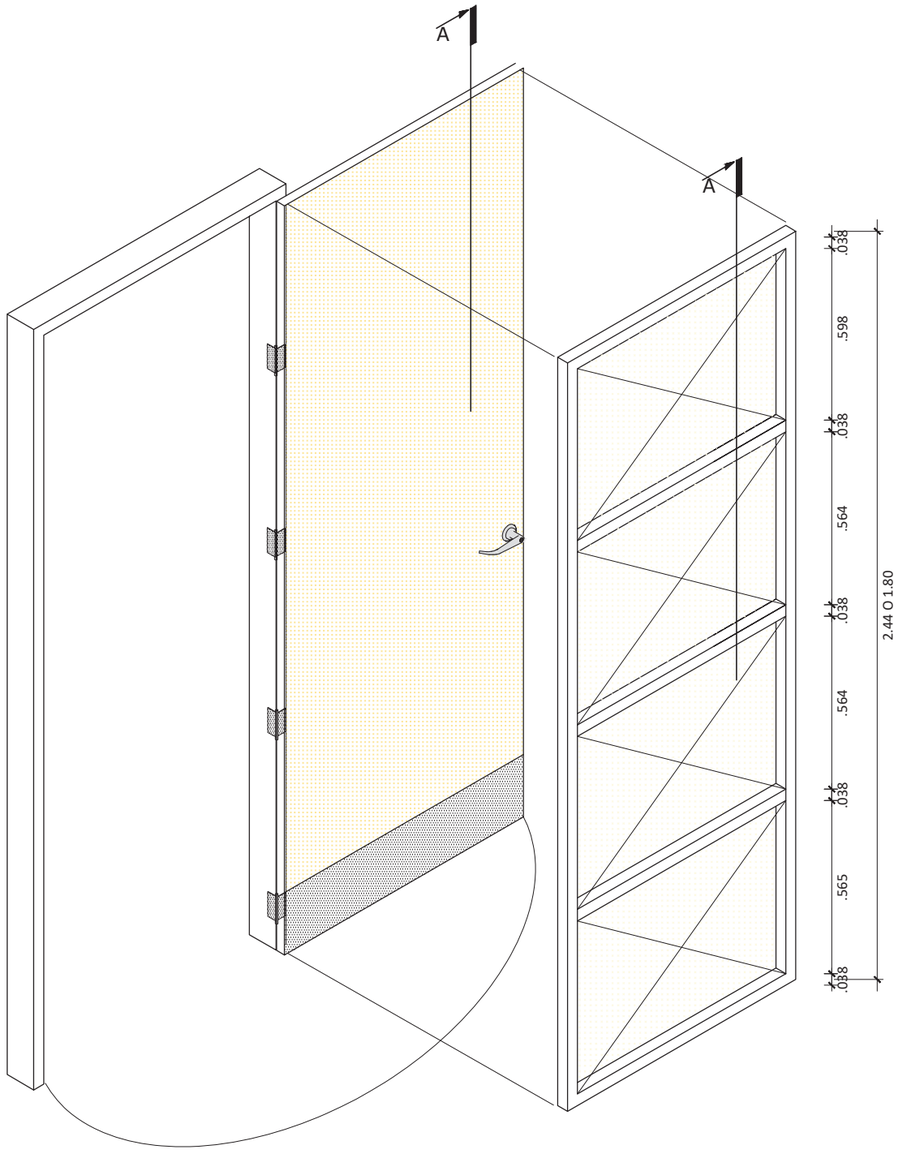

ISOMETRÍA
esc 1/20

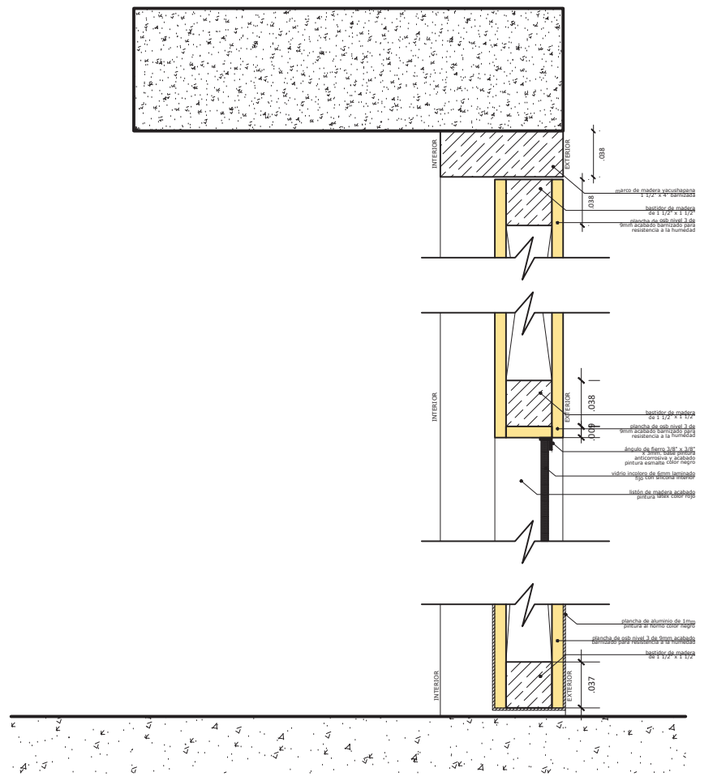

CORTE A—A'
esc 1/5

LOCAL EDUCATIVO 0024 PEDRO ENRIQUE GONZALES SOTO
MODULO TIPO B—DETALLE PUERTAS

PERÚ Ministerio de Educación
PRONIED
PROGRAMA NACIONAL DE INFRAESTRURA EDUCATIVA

SERVICIO :
"ACONDICIONAMIENTO E INSTALACIÓN DE SERVICIOS HIGIENICOS PARA LA I.E 0024 PEDRO ENRIQUE GONZALES SOTO - ATE VITARTE - LIMA - LIMA
COD. LOCAL ESCOLAR **291853**"

DIRECCIÓN	: Av. José Carlos Mariategui 835
DISTRITO	: ATE VITARTE
PROVINCIA	: LIMA
DEPARTAMENTO	: LIMA

PROFESIONALES RESPONSABLES:

VICTOR JOEL DIAZ CONDOR
Ingeniero Civil
CIP Nº 238537
ING. VICTOR JOEL DIAZ CONDOR
CIP 228311

PLANO:
ARQUITECTURA:
DETALLES

LÁMINA:
D - 04

ESCALA: INDICADAS
FECHA: OCTUBRE - 2020

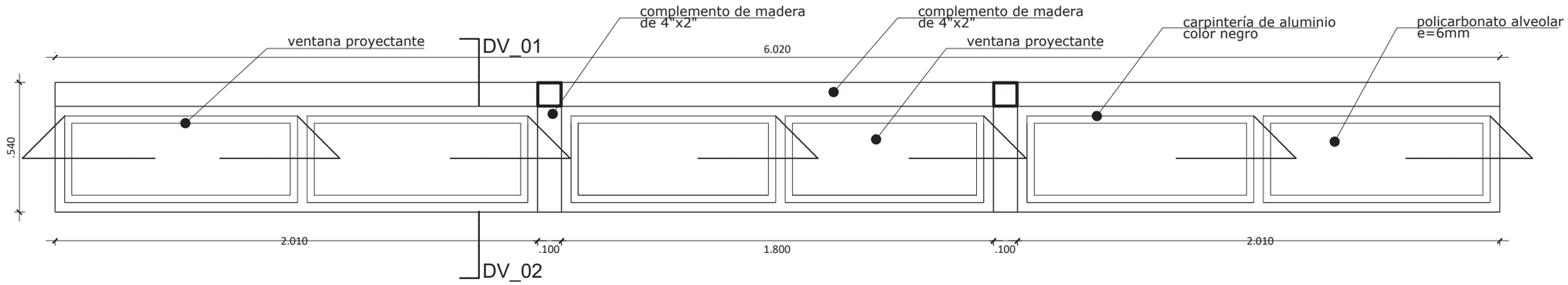

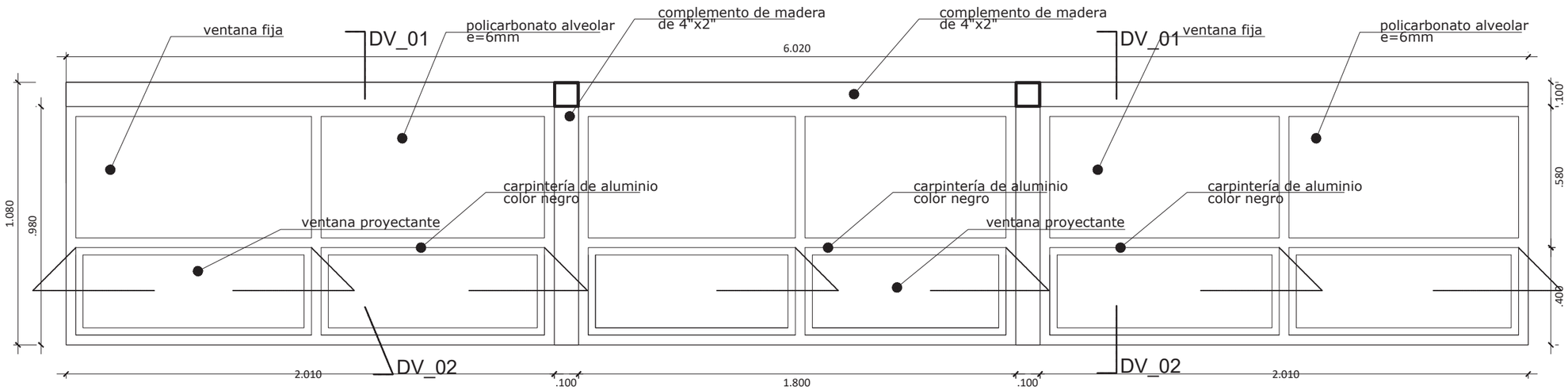

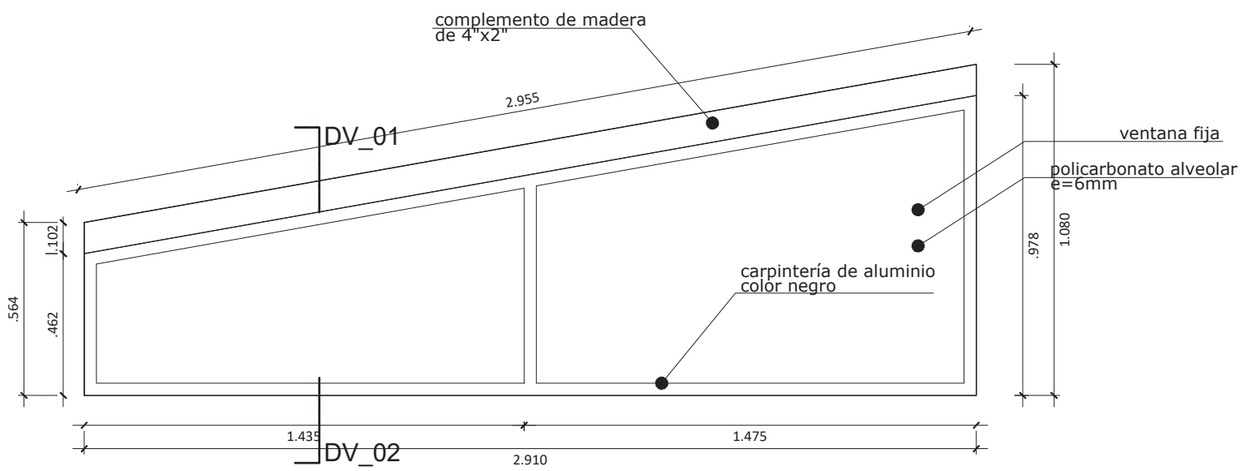

esc 1/20

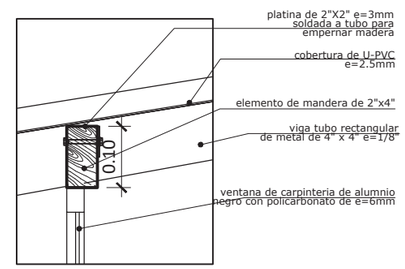

DV_01

ESCALA: 1/7.5

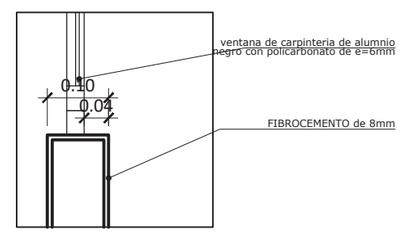

DV_02

ESCALA: 1/7.5

LOCAL EDUCATIVO 0024 PEDRO ENRIQUE GONZALES SOTO

MODULO TIPO B—DETALLE VENTANAS

PERÚ Ministerio de Educación

PRONIED

PROGRAMA NACIONAL DE INFRAESTRURA EDUCATIVA

SERVICIO :

"ACONDICIONAMIENTO E INSTALACIÓN DE SERVICIOS HIGIENICOS PARA LA I.E 0024 PEDRO ENRIQUE GONZALES SOTO - ATE VITARTE - LIMA - LIMA
COD. LOCAL ESCOLAR **291853**"

DIRECCIÓN	: Av. José Carlos Mariategui 835
DISTRITO	: ATE VITARTE
PROVINCIA	: LIMA
DEPARTAMENTO	: LIMA

PROFESIONALES RESPONSABLES:

VICTOR JOEL DIAZ CONDOR
Ingeniero Civil
CIP Nº 238537

ING. VICTOR JOEL DIAZ CONDOR
CIP 228311

PLANO:

ARQUITECTURA:
DETALLES

LÁMINA:

D - 05

ESCALA:	FECHA:
INDICADAS	OCTUBRE - 2020

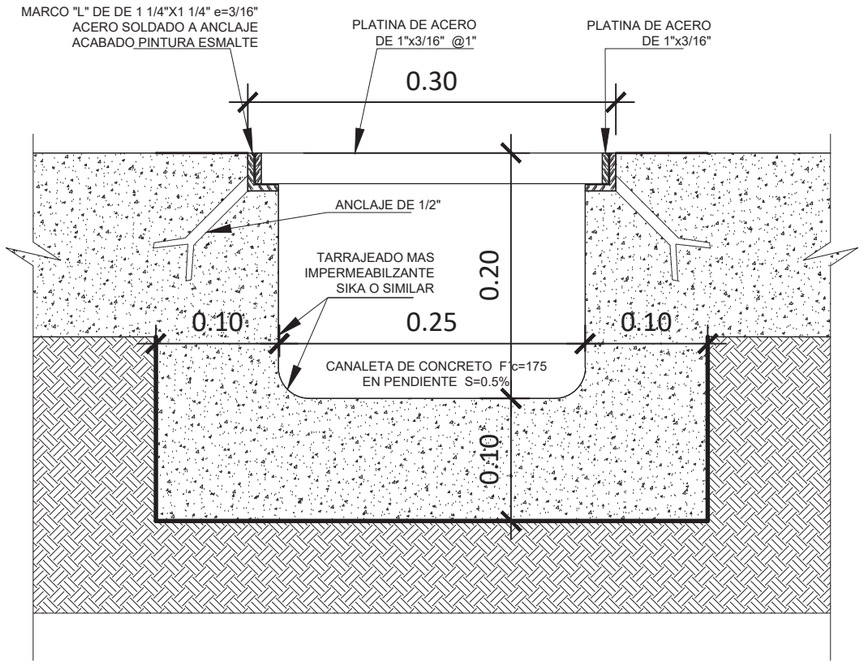

CUNETA SECCIÓN
esc 1/5

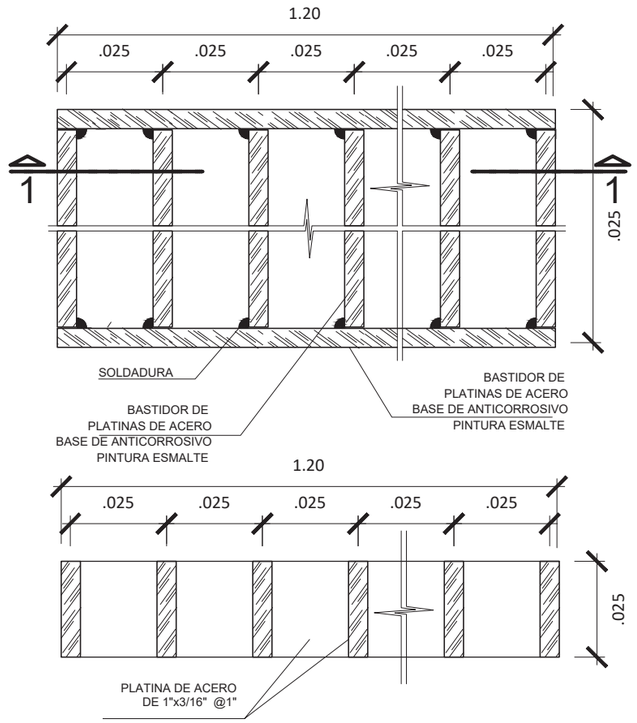

REJILLA—SECCIÓN
esc 1/2.5

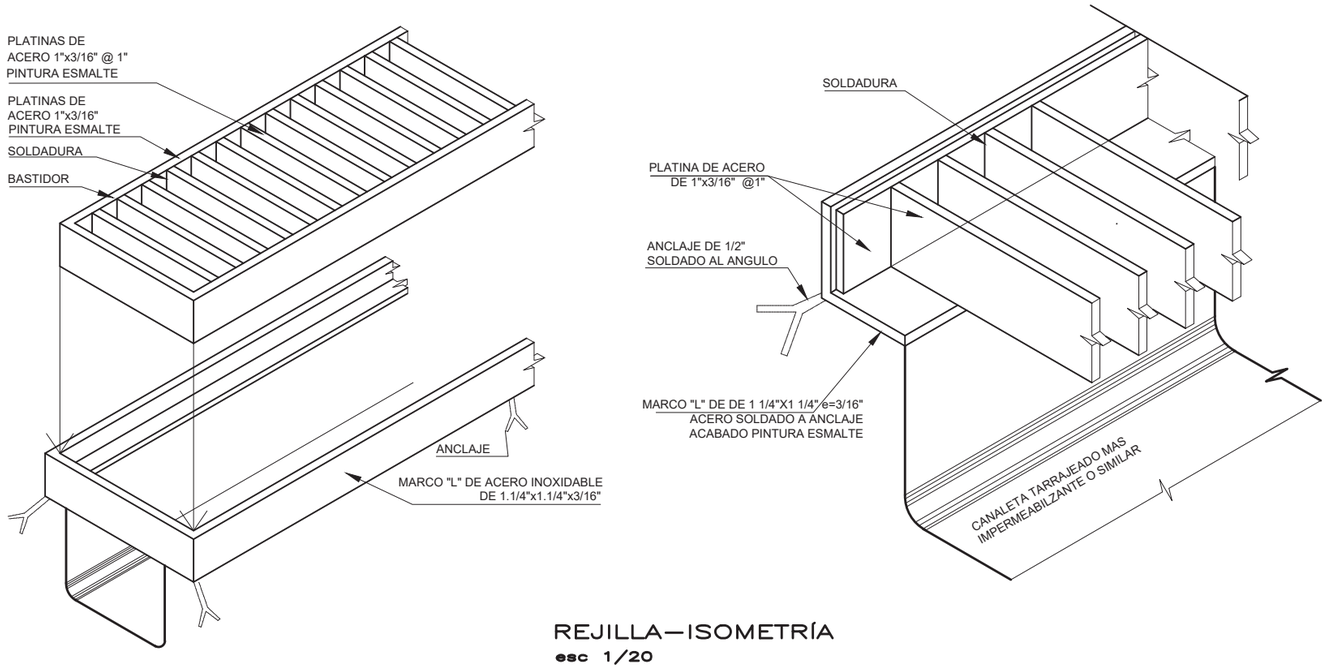

REJILLA—ISOMETRÍA
esc 1/20

LOCAL EDUCATIVO 0024 PEDRO ENRIQUE GONZALES SOTO
MODULO TIPO B—DETALLE REJILLA

PERÚ Ministerio de Educación
PRONIED
PROGRAMA NACIONAL
DE INFRAESTRURA EDUCATIVA

SERVICIO :
"ACONDICIONAMIENTO E INSTALACIÓN DE SERVICIOS HIGIENICOS PARA LA I.E 0024 PEDRO ENRIQUE GONZALES SOTO - ATE VITARTE - LIMA - LIMA
COD. LOCAL ESCOLAR **291853**"

DIRECCIÓN	: Av. José Carlos Mariategui 835
DISTRITO	: ATE VITARTE
PROVINCIA	: LIMA
DEPARTAMENTO	: LIMA

PROFESIONALES RESPONSABLES:

VICTOR JOEL DIAZ CONDOR
Ingeniero Civil
CIP Nº 238537

ING. VICTOR JOEL DIAZ CONDOR
CIP 228311

PLANO:
ARQUITECTURA:
DETALLES

LÁMINA:
D - 06

ESCALA:	FECHA:
INDICADAS	OCTUBRE - 2020

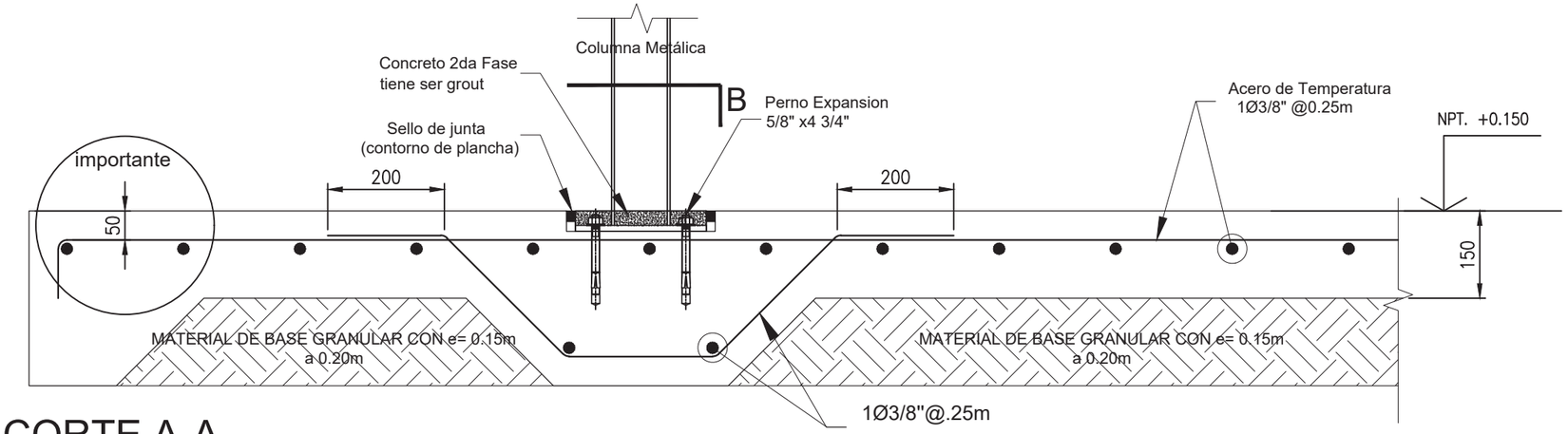

CORTE A-A

ESCALA: 1/10

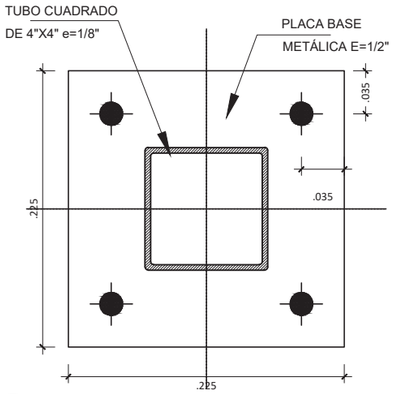

CORTE B-B

ESCALA: 1/05

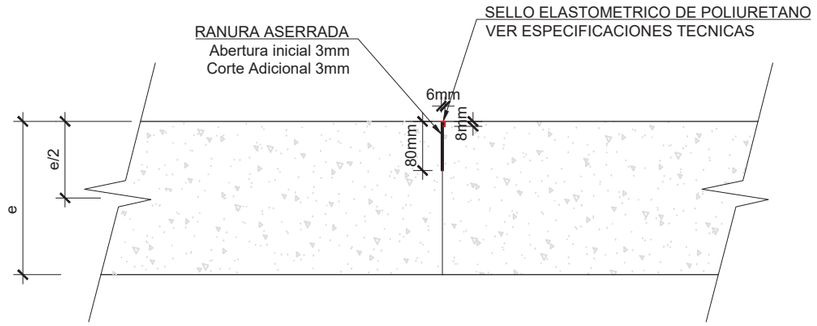

JUNTA TRANSVERSAL D CONTRACIÓN

ESCALA: 1/10

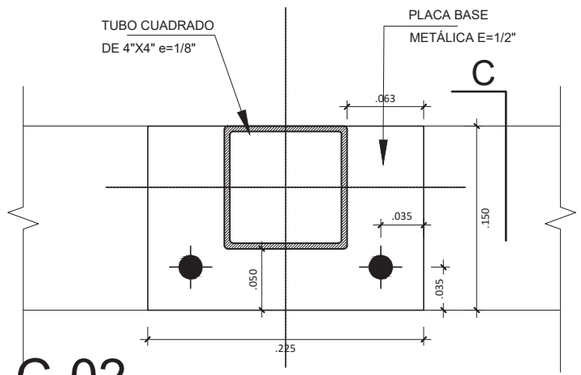

C-02

ESCALA: 1/05

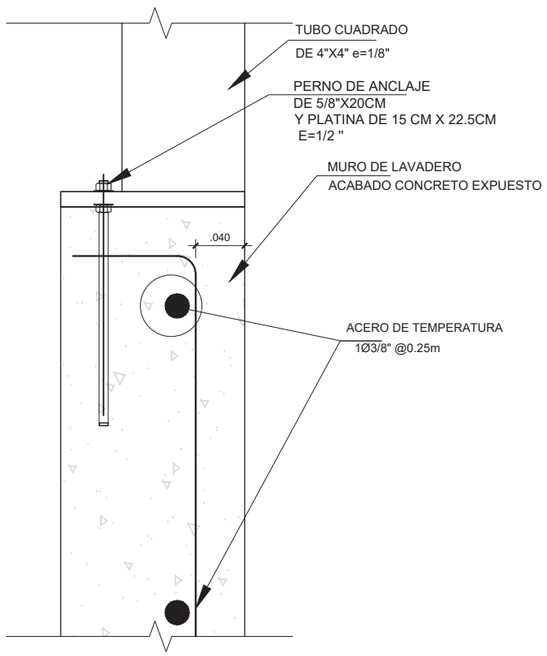

CORTE C-C

ESCALA: 1/05

LOCAL EDUCATIVO 0024 PEDRO ENRIQUE GONZALES SOTO
MODULO TIPO B—DETALLE CIMENTACIÓN

PERÚ Ministerio de Educación
PRONIED
PROGRAMA NACIONAL DE INFRAESTRURA EDUCATIVA

SERVICIO :
"ACONDICIONAMIENTO E INSTALACIÓN DE SERVICIOS HIGIENICOS PARA LA I.E 0024 PEDRO ENRIQUE GONZALES SOTO - ATE VITARTE - LIMA - LIMA
COD. LOCAL ESCOLAR **291853**"

DIRECCIÓN	: Av. José Carlos Mariategui 835
DISTRITO	: ATE VITARTE
PROVINCIA	: LIMA
DEPARTAMENTO	: LIMA

PROFESIONALES RESPONSABLES:

VICTOR JOEL DIAZ CONDOR
Ingeniero Civil
CIP Nº 238537

ING. VICTOR JOEL DIAZ CONDOR
CIP 228311

PLANO:
ARQUITECTURA:
DETALLES

LÁMINA:
D - 07

ESCALA: INDICADAS
FECHA: OCTUBRE - 2020

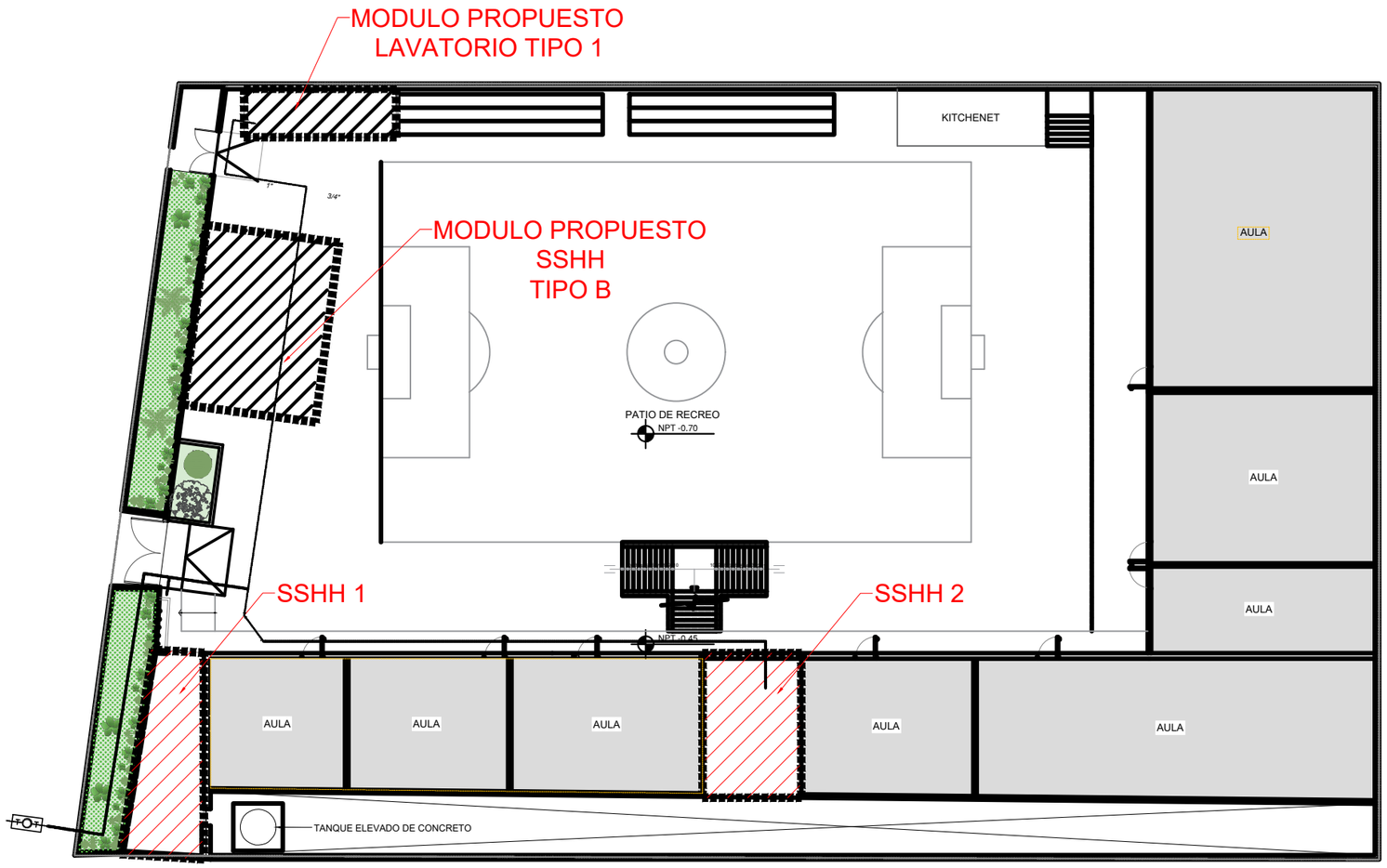

INTERVENCION RED DE AGUA POTABLE
Esc. 1/250

LEYENDA RED DE AGUA FRÍA	
SÍMBOLO	DESCRIPCIÓN
	TUBERÍA DE AGUA FRÍA PVC SAP CLASE-10 - EXISTENTE
	TUBERÍA DE AGUA FRÍA PVC SAP CLASE-10 - PROYECTADA
	CODO PVC DE 90°
	TEE PVC
	CODO DE 45°
	CODO DE 90° SUBE , CODO DE 90° BAJA
	TEE SUBE , TEE BAJA
	VÁLVULA DE TIPO COMPUERTA HORIZONTAL VALVULA DE TIPO BOLA HORIZONTAL
	VÁLVULA DE INTERRUPCIÓN VERTICAL
	VÁLVULA CHECK
	REDUCCIÓN PVC
	UNIÓN UNIVERSAL
	TAPÓN HEMBRA
	CONEXIÓN DOMICILIARIA EXISTENTE
	SENTIDO DE FLUJO

PERÚ Ministerio de Educación

PRONIED
PROGRAMA NACIONAL DE INFRAESTRURA EDUCATIVA

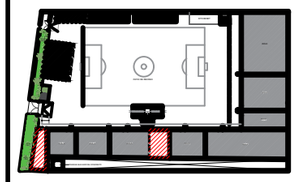

LEYENDA:

- SSHH EXISTENTES A INTERVENIR
- MODULOS PROPUESTOS
- AMBIENTES DE LA I.E.
- MÓDULOS SSHH TIPO B MUJERES

VICTOR JOEL DIAZ CONDOR
Ingeniero Civil
CIP Nº 238537

SERVICIO :

"ACONDICIONAMIENTO E INSTALACIÓN DE SERVICIOS HIGIÉNICOS PARA LA IE 0024 PEDRO ENRIQUE GONZALES SOTO

CODIGO LOCAL: 291853"

DIRECCION : Av. José Carlos Mareatigui-N°835
DISTRITO : ATE
PROVINCIA : LIMA
DEPARTAMENTO : LIMA

PROFESIONALES RESPONSABLES:

ING.HUGO ARANGOITIA VALLADARES
CIP: 233945
ING.HUGO ARANGOITIA VALLADARES
CIP: 233945

INSTITUCIÓN EDUCATIVA:
0024 PEDRO ENRIQUE GONZALES SOTO
COD. LOCAL 291853

PLANO:
PLANTA GENERAL:
RED DE AGUA POTABLE
INTERVENCIÓN

LÁMINA:
IS - 01

ESCALA: INDICADA
FECHA: DICIEMBRE- 2020

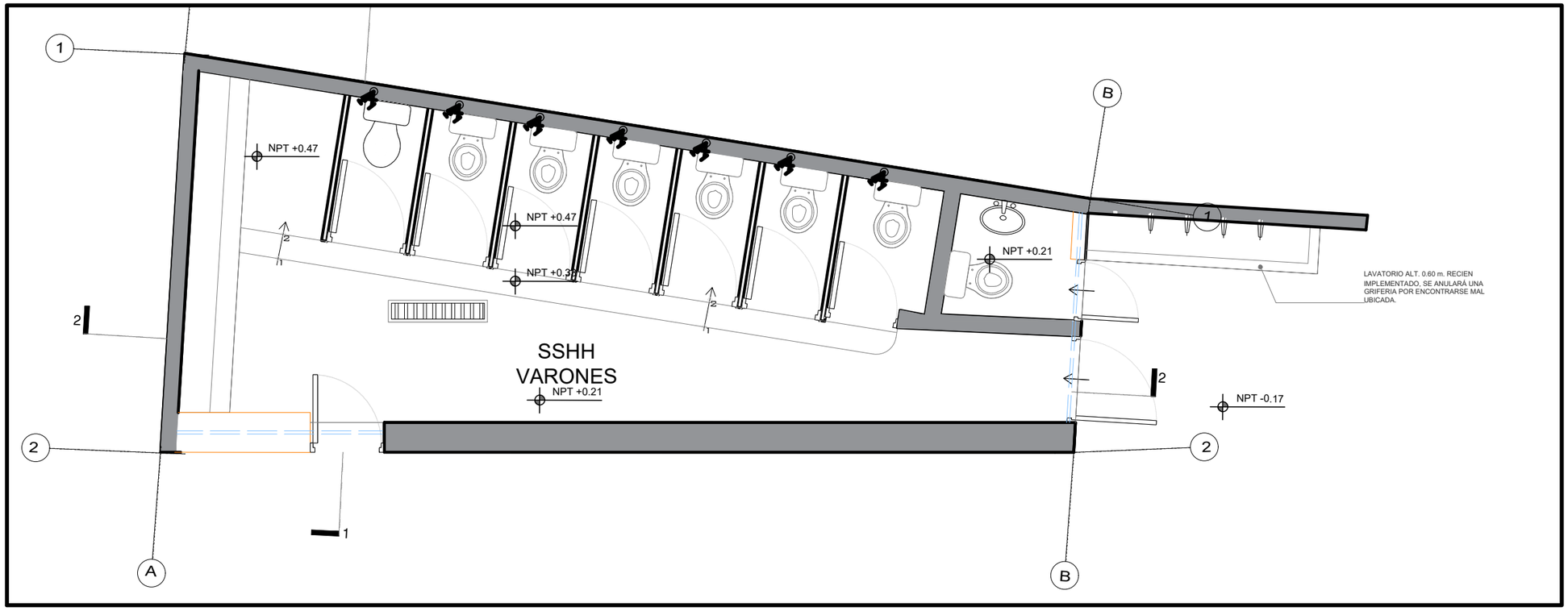

SSHH 1
RED DE AGUA POTABLE
Esc. 1/50

LEYENDA RED DE AGUA FRÍA	
SÍMBOLO	DESCRIPCIÓN
	TUBERÍA DE AGUA FRÍA PVC SAP CLASE-10 - EXISTENTE
	TUBERÍA DE AGUA FRÍA PVC SAP CLASE-10 - PROYECTADA
	CODO PVC DE 90°
	TEE PVC
	CODO DE 45°
	CODO DE 90° SUBE , CODO DE 90° BAJA
	TEE SUBE , TEE BAJA
	VÁLVULA DE TIPO COMPUERTA HORIZONTAL VALVULA DE TIPO BOLA HORIZONTAL
	VÁLVULA DE INTERRUPCIÓN VERTICAL
	VÁLVULA CHECK
	REDUCCIÓN PVC
	UNIÓN UNIVERSAL
	TAPÓN HEMBRA
	CONEXIÓN DOMICILIARIA EXISTENTE
	SENTIDO DE FLUJO

ESPECIFICACIONES TÉCNICAS AGUA

1. LAS TUBERÍAS Y ACCESORIOS DE AGUA FRÍA PROYECTADOS SERÁN DE PVC - SAP CLASE 10 EMBONE.
2. LAS VÁLVULAS DE CONTROL SERÁN DE TIPO BOLA, MATERIAL DE BRONCE CROMADO, PARA UNA PRESIÓN DE 125 PSI, SIEMPRE INSTALADAS EN NICHOS (VER DETALLE) E IRÁN ENTRE UNIONES UNIVERSALES.
3. EN TODOS LOS PUNTOS O SALIDAS DE AGUA PARA APARATOS SANITARIOS, EL ACCESORIO EMPOTRADO A LA PARED SERÁ DE F°G°.
4. CONSULTAR ESPECIFICACIONES EN DETALLE EN EL PLIEGO DE MEMORIA DESCRIPTIVA Y ESPECIFICACIONES TÉCNICAS QUE FORMAN PARTE DEL PRESENTE PROYECTO.
5. ANTES DE CUBRIR LAS TUBERÍAS DE AGUA SE DEBERÁ REALIZAR LA PRUEBA HIDRÁULICA: MEDIANTE BOMBA DE MANO, LAS NUEVAS TUBERÍAS DE AGUA INSTALADAS, DEBERÁN SOPORTAR UNA PRESIÓN DE 100 PSI DURANTE 30 MINUTOS SIN PERMITIR FUGAS.
6. DESPUÉS DE TERMINADO LOS TRABAJOS, TODAS LAS TUBERÍAS PARA AGUA POTABLE SERÁN LAVADAS Y PURGADAS CON ABUNDANTE AGUA.
7. LOS APARATOS SANITARIOS DE LOS SSHH PARA ESTUDIANTES HOMBRES Y MUJERES SERÁN REUBICADOS SEGÚN PLANOS DE ARQUITECTURA.
8. SE INSTALARÁ UNA VÁLVULA TIPO BOLA CON SUS RESPECTIVOS ACCESORIOS PARA LA CADA DE INODORO.
9. CONSIDERAR LAS CORTE,REPOSICIÓN DE LOSA-MUROS,Y ACABADOS PARA LOS EMPALMES DE LOS APARATOS SANITARIOS REUBICADOS.

NOTA: DE CONTARSE CON INTERFERENCIAS EN EL TRAZADO DE AGUA Y DESAGUE DE VERIFICARÁ EN CAMPO Y SE REPLANTEARÁ CON APROBACIÓN DEL USUARIO Y/O REPRESENTANTE

PERÚ Ministerio de Educación

PRONIED
PROGRAMA NACIONAL DE INFRAESTRURA EDUCATIVA

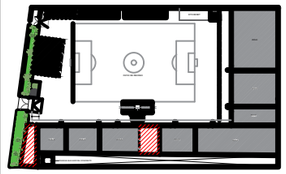

LEYENDA:

- SSHH EXISTENTES A INTERVENIR
- MODULOS PROPUESTOS
- AMBIENTES DE LA I.E.
- MÓDULOS SSHH TIPO B MUJERES

VICTOR JOEL DIAZ CONDOR
Ingeniero Civil
CIP Nº 238537

SERVICIO :

"ACONDICIONAMIENTO E INSTALACIÓN DE SERVICIOS HIGIÉNICOS PARA LA IE 0024 PEDRO ENRIQUE GONZALES SOTO

CODIGO LOCAL:291853"

DIRECCION : Av. José Carlos Mareatigui-N°835
DISTRITO : ATE
PROVINCIA : LIMA
DEPARTAMENTO : LIMA

PROFESIONALES RESPONSABLES:

ING.HUGO ARANGOITIA VALLADARES
CIP: 233945

ING.HUGO ARANGOITIA VALLADARES
CIP: 233945

INSTITUCIÓN EDUCATIVA:
0024 PEDRO ENRIQUE GONZALES SOTO
COD. LOCAL 291853

PLANO:
SSHH 1
RED DE AGUA POTABLE
INTERVENCIÓN

LÁMINA:
IS - 02

ESCALA: INDICADA

FECHA: DICIEMBRE- 2020

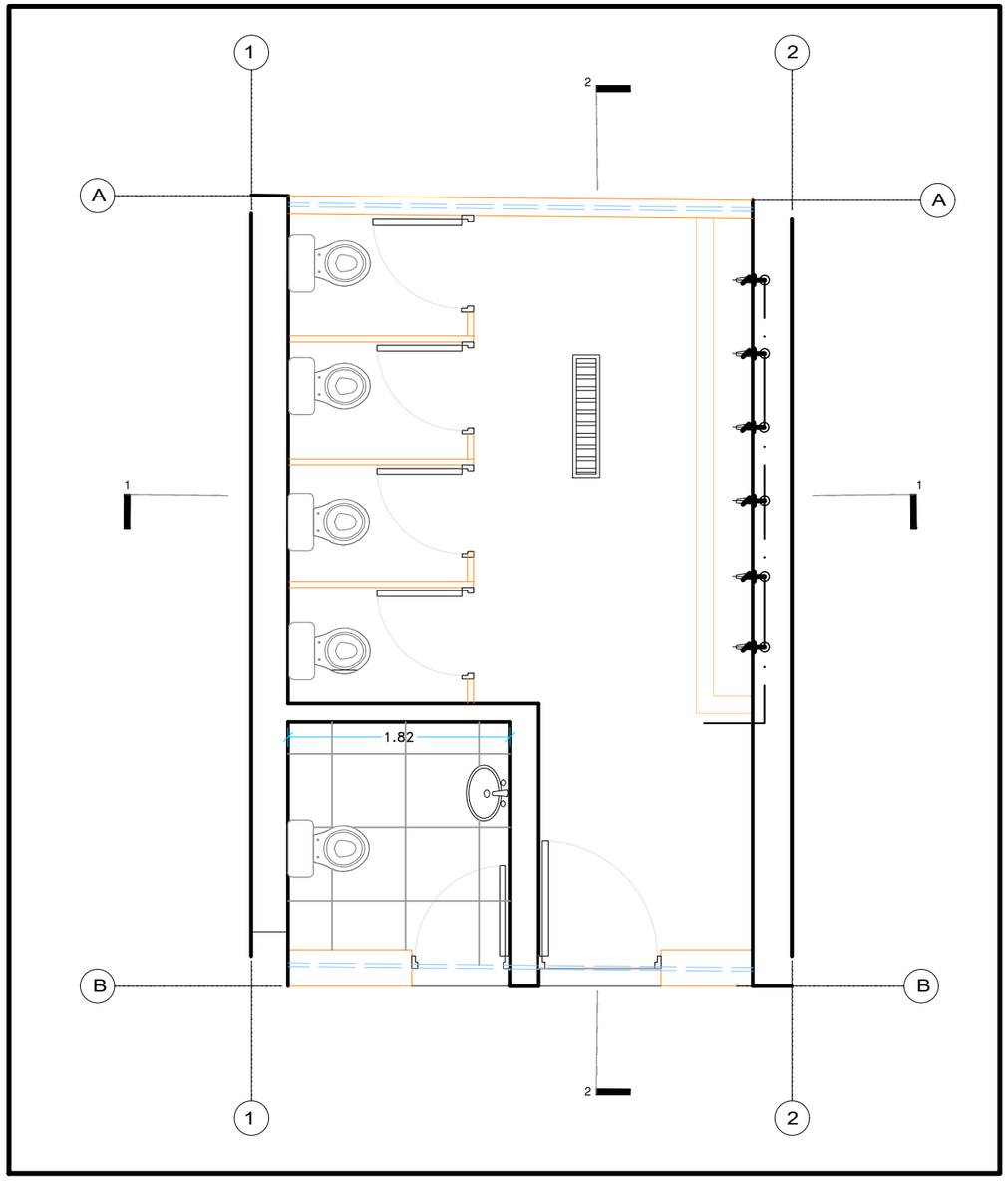

SSHH 2
RED DE AGUA POTABLE
Esc. 1/50

LEYENDA RED DE AGUA FRÍA	
SÍMBOLO	DESCRIPCIÓN
	TUBERÍA DE AGUA FRÍA PVC SAP CLASE-10 - EXISTENTE
	TUBERÍA DE AGUA FRÍA PVC SAP CLASE-10 - PROYECTADA
	CODO PVC DE 90°
	TEE PVC
	CODO DE 45°
	CODO DE 90° SUBE , CODO DE 90° BAJA
	TEE SUBE , TEE BAJA
	VÁLVULA DE TIPO COMPUERTA HORIZONTAL VALVULA DE TIPO BOLA HORIZONTAL
	VÁLVULA DE INTERRUPCIÓN VERTICAL
	VÁLVULA CHECK
	REDUCCIÓN PVC
	UNIÓN UNIVERSAL
	TAPÓN HEMBRA
	CONEXIÓN DOMICILIARIA EXISTENTE
	SENTIDO DE FLUJO

ESPECIFICACIONES TÉCNICAS AGUA

1. LAS TUBERÍAS Y ACCESORIOS DE AGUA FRÍA PROYECTADOS SERÁN DE PVC - SAP CLASE 10 EMBONE.
2. LAS VÁLVULAS DE CONTROL SERÁN DE TIPO BOLA, MATERIAL DE BRONCE CROMADO, PARA UNA PRESIÓN DE 125 PSI, SIEMPRE INSTALADAS EN NICHOS (VER DETALLE) E IRÁN ENTRE UNIONES UNIVERSALES.
3. EN TODOS LOS PUNTOS O SALIDAS DE AGUA PARA APARATOS SANITARIOS, EL ACCESORIO EMPOTRADO A LA PARED SERÁ DE F°G°.
4. CONSULTAR ESPECIFICACIONES EN DETALLE EN EL PLIEGO DE MEMORIA DESCRIPTIVA Y ESPECIFICACIONES TÉCNICAS QUE FORMAN PARTE DEL PRESENTE PROYECTO.
5. ANTES DE CUBRIR LAS TUBERÍAS DE AGUA SE DEBERÁ REALIZAR LA PRUEBA HIDRÁULICA: MEDIANTE BOMBA DE MANO, LAS NUEVAS TUBERÍAS DE AGUA INSTALADAS, DEBERÁN SOPORTAR UNA PRESIÓN DE 100 PSI DURANTE 30 MINUTOS SIN PERMITIR FUGAS.
6. DESPUÉS DE TERMINADO LOS TRABAJOS, TODAS LAS TUBERÍAS PARA AGUA POTABLE SERÁN LAVADAS Y PURGADAS CON ABUNDANTE AGUA.
7. LOS APARATOS SANITARIOS DE LOS SSHH PARA ESTUDIANTES HOMBRES Y MUJERES SERÁN REUBICADOS SEGÚN PLANOS DE ARQUITECTURA.
8. SE INSTALARÁ UNA VÁLVULA TIPO BOLA CON SUS RESPECTIVOS ACCESORIOS PARA LA CADA DE INODORO.
9. CONSIDERAR LAS CORTE,REPOSICIÓN DE LOSA-MUROS,Y ACABADOS PARA LOS EMPALMES DE LOS APARATOS SANITARIOS REUBICADOS.

NOTA: DE CONTARSE CON INTERFERENCIAS EN EL TRAZADO DE AGUA Y DESAGUE DE VERIFICARÁ EN CAMPO Y SE REPLANTEARÁ CON APROBACIÓN DEL USUARIO Y/O REPRESENTANTE

PERÚ Ministerio de Educación
PRONIED
PROGRAMA NACIONAL DE INFRAESTRURA EDUCATIVA

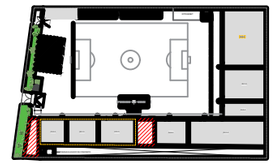

LEYENDA:

- SSHH EXISTENTES A INTERVENIR
- MODULOS PROPUESTOS
- AMBIENTES DE LA I.E.
- MÓDULOS SSHH TIPO B MUJERES

VICTOR JOEL DIAZ CONDOR
Ingeniero Civil
CIP Nº 238537

SERVICIO :

"ACONDICIONAMIENTO E INSTALACIÓN DE SERVICIOS HIGIÉNICOS PARA LA IE 0024 PEDRO ENRIQUE GONZALES SOTO CODIGO LOCAL:291853"

DIRECCION : Av. José Carlos Mareatigui-N°835
DISTRITO : ATE
PROVINCIA : LIMA
DEPARTAMENTO : LIMA

PROFESIONALES RESPONSABLES:

ING.HUGO ARANGOITIA VALLADARES
CIP: 233945

ING.HUGO ARANGOITIA VALLADARES
CIP: 233945

INSTITUCIÓN EDUCATIVA:
PEDRO ENRIQUE GONZALES SOTO
COD. LOCAL 291853

PLANO:
SSHH 2
RED DE AGUA POTABLE

LÁMINA:
IS - 03

ESCALA: INDICADA
FECHA: DICIEMBRE-2020

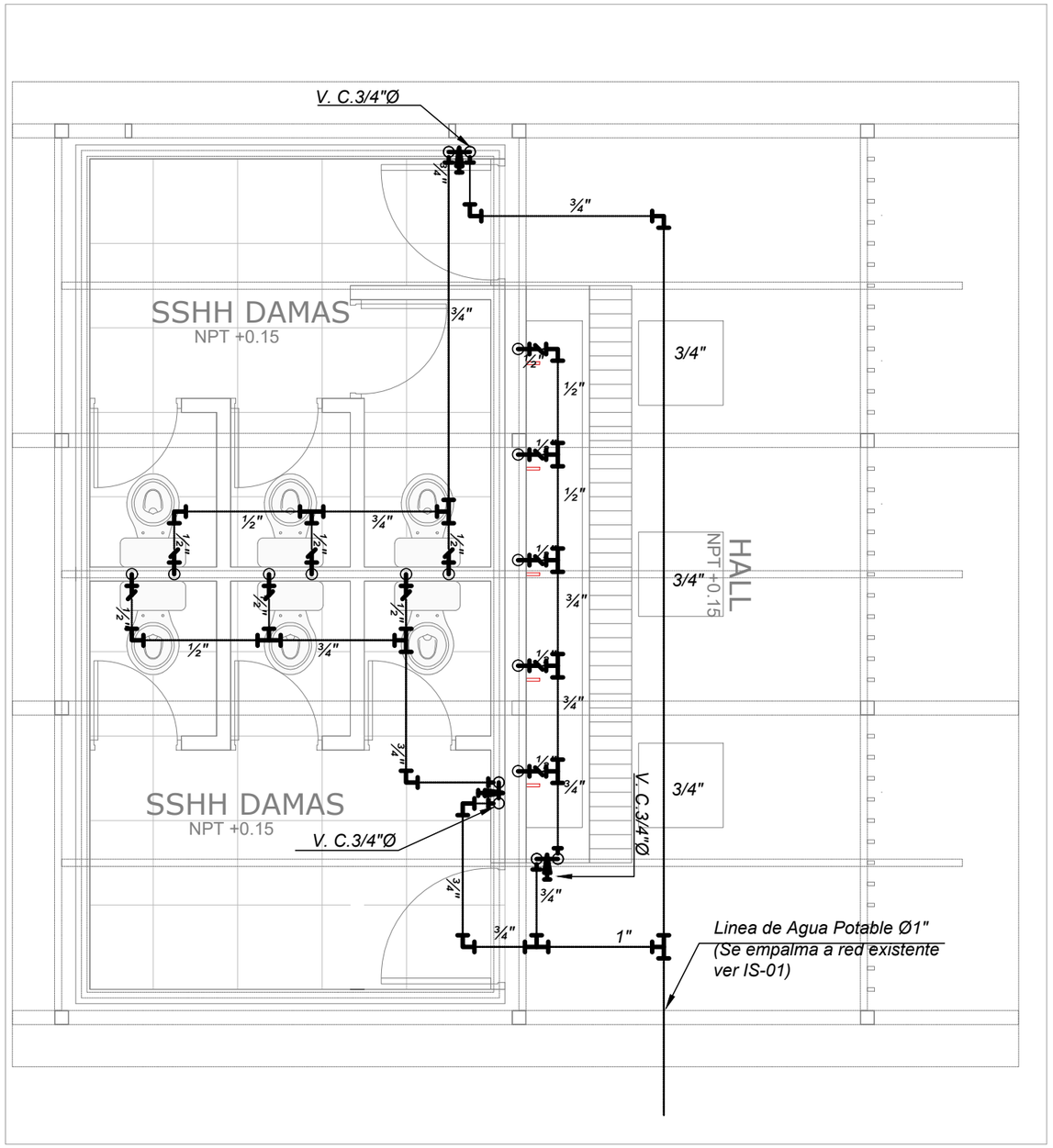

MODULOS SSHH TIPO B
MUJERES RED DE AGUA POTABLE
Esc. 1/40

LEYENDA RED DE AGUA FRÍA

SÍMBOLO	DESCRIPCIÓN
	TUBERÍA DE AGUA FRÍA PVC SAP CLASE-10 - EXISTENTE
	TUBERÍA DE AGUA FRÍA PVC SAP CLASE-10 - PROYECTADA
	CODO PVC DE 90°
	TEE PVC
	CODO DE 45°
	CODO DE 90° SUBE , CODO DE 90° BAJA
	TEE SUBE , TEE BAJA
	VÁLVULA DE TIPO COMPUERTA HORIZONTAL VALVULA DE TIPO BOLA HORIZONTAL
	VÁLVULA DE INTERRUPCIÓN VERTICAL
	VÁLVULA CHECK
	REDUCCIÓN PVC
	UNIÓN UNIVERSAL
	TAPÓN HEMBRA
	CONEXIÓN DOMICILIARIA EXISTENTE
	SENTIDO DE FLUJO

ESPECIFICACIONES TÉCNICAS AGUA

1. LAS TUBERÍAS Y ACCESORIOS DE AGUA FRÍA PROYECTADOS SERÁN DE PVC - SAP CLASE 10 EMBONE.
2. LAS VÁLVULAS DE CONTROL SERÁN DE TIPO BOLA, MATERIAL DE BRONCE CROMADO, PARA UNA PRESIÓN DE 125 PSI, SIEMPRE INSTALADAS EN NICHOS (VER DETALLE) E IRÁN ENTRE UNIONES UNIVERSALES.
3. EN TODOS LOS PUNTOS O SALIDAS DE AGUA PARA APARATOS SANITARIOS, EL ACCESORIO EMPOTRADO A LA PARED SERÁ DE F°G°.
4. CONSULTAR ESPECIFICACIONES EN DETALLE EN EL PLIEGO DE MEMORIA DESCRIPTIVA Y ESPECIFICACIONES TÉCNICAS QUE FORMAN PARTE DEL PRESENTE PROYECTO.
5. ANTES DE CUBRIR LAS TUBERÍAS DE AGUA SE DEBERÁ REALIZAR LA PRUEBA HIDRÁULICA: MEDIANTE BOMBA DE MANO, LAS NUEVAS TUBERÍAS DE AGUA INSTALADAS, DEBERÁN SOPORTAR UNA PRESIÓN DE 100 PSI DURANTE 30 MINUTOS SIN PERMITIR FUGAS.
6. DESPUÉS DE TERMINADO LOS TRABAJOS, TODAS LAS TUBERÍAS PARA AGUA POTABLE SERÁN LAVADAS Y PURGADAS CON ABUNDANTE AGUA.
7. LOS APARATOS SANITARIOS DE LOS SSHH PARA ESTUDIANTES HOMBRES Y MUJERES SERÁN REUBICADOS SEGÚN PLANOS DE ARQUITECTURA.
8. SE INSTALARÁ UNA VÁLVULA TIPO BOLA CON SUS RESPECTIVOS ACCESORIOS PARA LA CADA DE INODORO.
9. CONSIDERAR LAS CORTE,REPOSICIÓN DE LOSA-MUROS,Y ACABADOS PARA LOS EMPALMES DE LOS APARATOS SANITARIOS REUBICADOS.

NOTA: DE CONTARSE CON INTERFERENCIAS EN EL TRAZADO DE AGUA Y DESAGUE DE VERIFICARÁ EN CAMPO Y SE REPLANTEARÁ CON APROBACIÓN DEL USUARIO Y/O REPRESENTANTE

PERÚ Ministerio de Educación
PRONIED
PROGRAMA NACIONAL DE INFRAESTRURA EDUCATIVA

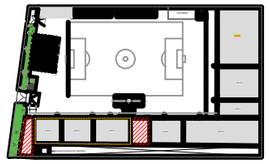

LEYENDA:

- SSHH EXISTENTES A INTERVENIR
- MODULOS PROPUESTOS
- AMBIENTES DE LA I.E.
- MÓDULOS SSHH TIPO B MUJERES

VICTOR JOEL DIAZ CONDOR
Ingeniero Civil
CIP Nº 238537

SERVICIO :

"ACONDICIONAMIENTO E INSTALACIÓN DE SERVICIOS HIGIÉNICOS PARA LA IE 0024 PEDRO ENRIQUE GONZALES SOTO

CODIGO LOCAL:291853"

DIRECCION : Av. José Carlos Mareatigui-N°835
DISTRITO : ATE
PROVINCIA : **LIMA**
DEPARTAMENTO : LIMA

PROFESIONALES RESPONSABLES:

ING.HUGO ARANGOITIA VALLADARES
CIP: 233945

ING.HUGO ARANGOITIA VALLADARES
CIP: 233945

INSTITUCIÓN EDUCATIVA:
0024 PEDRO ENRIQUE GONZALES SOTO
COD. LOCAL 291853

PLANO:
MODULO SSHH
TIPO B
RED DE AGUA POTABLE

LÁMINA:
IS - 04

ESCALA: INDICADA
FECHA: DICIEMBRE-2020

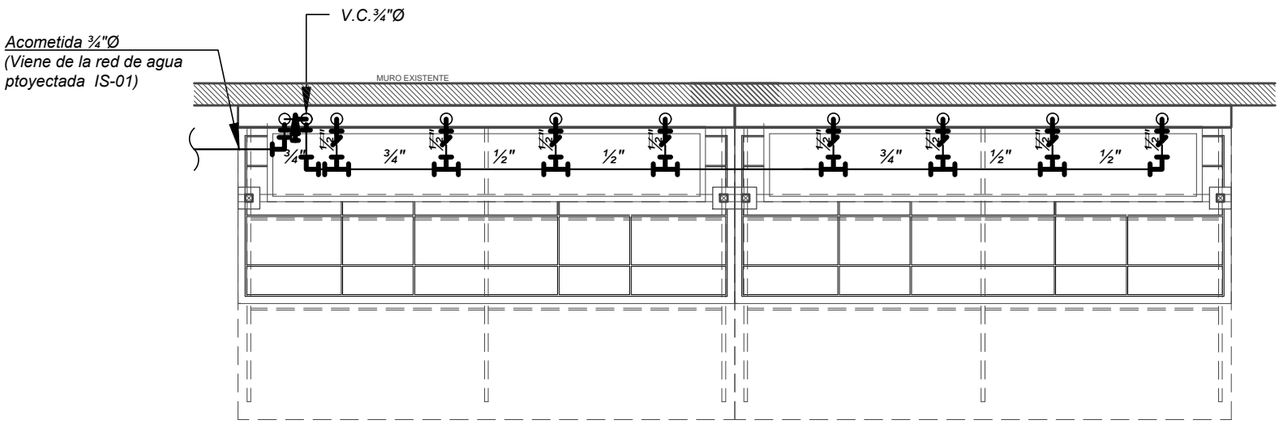

RED 1 - AGUA FRÍA
ESC. 1/25

02 MODULOS LAVATORIOS
TIPO I

LEYENDA RED DE AGUA FRÍA	
SÍMBOLO	DESCRIPCIÓN
	TUBERÍA DE AGUA FRÍA PVC SAP CLASE-10 - EXISTENTE
	TUBERÍA DE AGUA FRÍA PVC SAP CLASE-10 - PROYECTADA
	CODO PVC DE 90°
	TEE PVC
	CODO DE 45°
	CODO DE 90° SUBE , CODO DE 90° BAJA
	TEE SUBE , TEE BAJA
	VÁLVULA DE TIPO COMPUERTA HORIZONTAL VALVULA DE TIPO BOLA HORIZONTAL
	VÁLVULA DE INTERRUPCIÓN VERTICAL
	VÁLVULA CHECK
	REDUCCIÓN PVC
	UNIÓN UNIVERSAL
	TAPÓN HEMBRA
	CONEXIÓN DOMICILIARIA EXISTENTE
	SENTIDO DE FLUJO

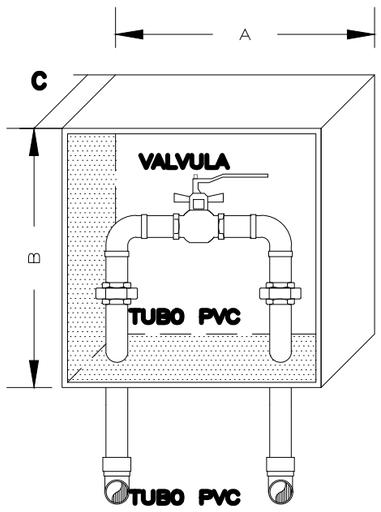

DIMENSIONES

ø	A	B	C
1/2"	0.20	0.15	0.07
3/4"	0.25	0.15	0.08
1"	0.25	0.20	0.10
1 1/4"	0.30	0.20	0.10
1 1/2"	0.30	0.25	0.10

NICHO DE VÁLVULAS (MARCO Y TAPA DE PLANCHA METÁLICA) BISAGRA DE FIERRO ALUMINIZADO CON TIRADOR DE BRONCE CROMADO DE SISTEMA DE FIJACIÓN MEDIANTE SIG-SAG.

COTAS REFERENCIALES EN CMTS. LAS DIMENSIONES FINALES SERÁN VERIFICADAS EN OBRA, ACORDE A LOS ACCESORIOS A USAR: NIPLES, CODOS, VÁLVULAS, UNIÓN UNIVERSAL, ETC.

LA CAJA IRÁ EMPOTRADA EN MURO DE CONCRETO.

DETALLE DE NICHO EN MURO PARA ALOJAR
VÁLVULAS ESFÉRICAS
Sin escala

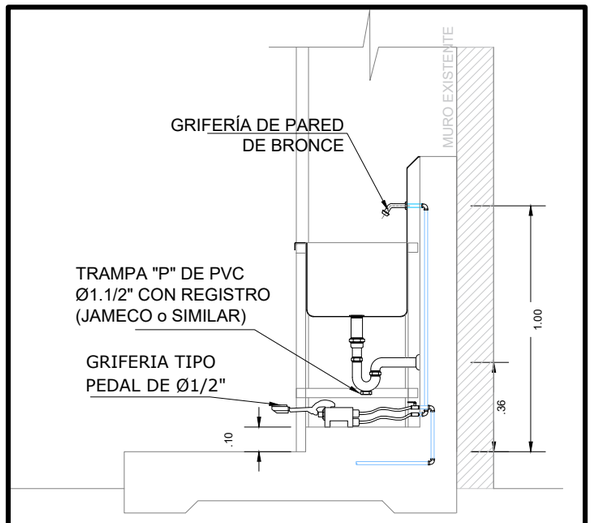

LAVADERO DE CONCRETO
Sin escala

PERÚ Ministerio de Educación
PRONIED
PROGRAMA NACIONAL
DE INFRAESTRURA EDUCATIVA

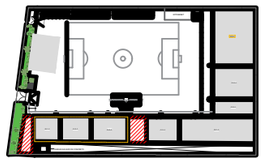

LEYENDA:

- SSHH EXISTENTES A INTERVENIR
- MODULOS PROPUESTOS
- AMBIENTES DE LA I.E.
- UBICACIÓN MODULOS LAVATORIOS TIPO 1

VICTOR JOEL DIAZ CONDOR
Ingeniero Civil
CIP Nº 238537

SERVICIO :

"ACONDICIONAMIENTO E INSTALACIÓN DE SERVICIOS HIGIÉNICOS PARA LA IE 0024 PEDRO ENRIQUE GONZALES SOTO CODIGO LOCAL:291853"

DIRECCION : Av. José Carlos Mareatigui-N°835
DISTRITO : ATE
PROVINCIA : LIMA
DEPARTAMENTO : LIMA

PROFESIONALES RESPONSABLES:

ING.HUGO ARANGOITIA VALLADARES
CIP: 233945
ING.HUGO ARANGOITIA VALLADARES
CIP: 233945

INSTITUCIÓN EDUCATIVA:
0024 PEDRO ENRIQUE GONZALES SOTO
COD. LOCAL 291853

PLANO:
MODULO LAVATORIOS
TIPO I
RED DE AGUA POTABLE

LÁMINA:
IS - 05

ESCALA: INDICADA
FECHA: DICIEMBRE-2020

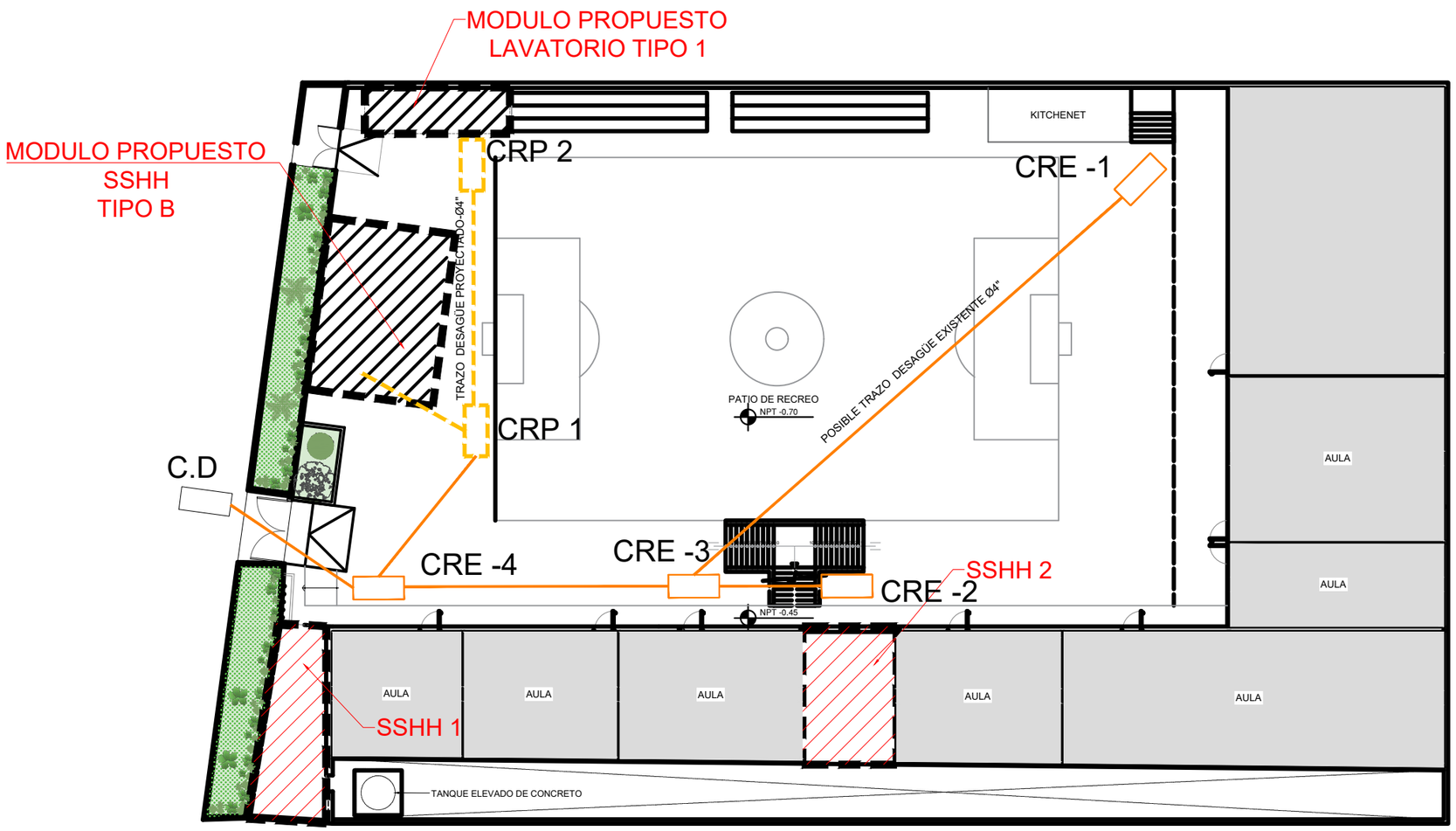

INTERVENCION RED DE DESAGUE
Esc. 1/250

LEYENDA RED DE DESAGÜE	
	TUBERÍA DE DESAGÜE PROYECTADA PVC-SAP
	TUBERÍA DE DESAGÜE EXISTENTE -POSIBLE TRAZO
	CAJA DE REGISTRO EXISTENTE (CRE N°...)
	CAJA DE REGISTRO PROYECTADO (CRP N°...)
	CAJA DE DESAGÜE
	SENTIDO DE FLUJO

CUADRO DE CAJAS DE REGISTRO PROYECTADAS

CAJA DE REGISTRO	COTA DE TAPA	COTA DE FONDO	ALTURA	DIMENSIONES
CRP-01	-0.08	-0.38	0.30	12"x24"
CRP-02	-0.08	-0.53	0.45	12"x24"

CUADRO DE CAJAS DE REGISTRO EXISTENTES

CAJA DE REGISTRO	COTA DE TAPA	COTA DE FONDO	ALTURA	DIMENSIONES
CRE-01	-0.70	-0.85	0.15	12"x24"
CRE-02	-0.45	-0.77	0.32	24"x24"
CRE-03	-0.45	-0.85	0.40	24"x24"
CRE-04	-0.45	-0.95	0.50	12"x24"

PERÚ Ministerio de Educación

PRONIED
PROGRAMA NACIONAL DE INFRAESTRURA EDUCATIVA

LEYENDA:

- SSHH EXISTENTES A INTERVENIR
- MODULOS PROPUESTOS
- AMBIENTES DE LA I.E.
- PERÍMETRO DE LA I.E.
- C.R.E-N° CAJA DE REGISTRO EXISTENTE
- C.R.P-N° CAJA DE REGISTRO PROYECTADA
- UBICACIÓN MÓDULOS SSHH TIPO B
- UBICACIÓN MODULOS LAVATORIOS TIPO 1

VICTOR JOEL DIAZ CONDOR
Ingeniero Civil
CIP Nº 238537

SERVICIO :

"ACONDICIONAMIENTO E INSTALACIÓN DE SERVICIOS HIGIÉNICOS PARA LA IE 0024 PEDRO ENRIQUE GONZALES SOTO CODIGO LOCAL:291853"

DIRECCION : Av. José Carlos Mareatigui-N°835
DISTRITO : ATE
PROVINCIA : LIMA
DEPARTAMENTO : LIMA

PROFESIONALES RESPONSABLES:

ING.HUGO ARANGOITIA VALLADARES
CIP: 233945

ING.HUGO ARANGOITIA VALLADARES
CIP: 233945

INSTITUCIÓN EDUCATIVA:
0024 PEDRO ENRIQUE GONZALES SOTO
COD. LOCAL 291853

PLANO:
PLANTA GENERAL:
RED DE DESAGUE
INTERVENCIÓN

LÁMINA:
IS - 06

ESCALA: INDICADA
FECHA: DICIEMBRE- 2020

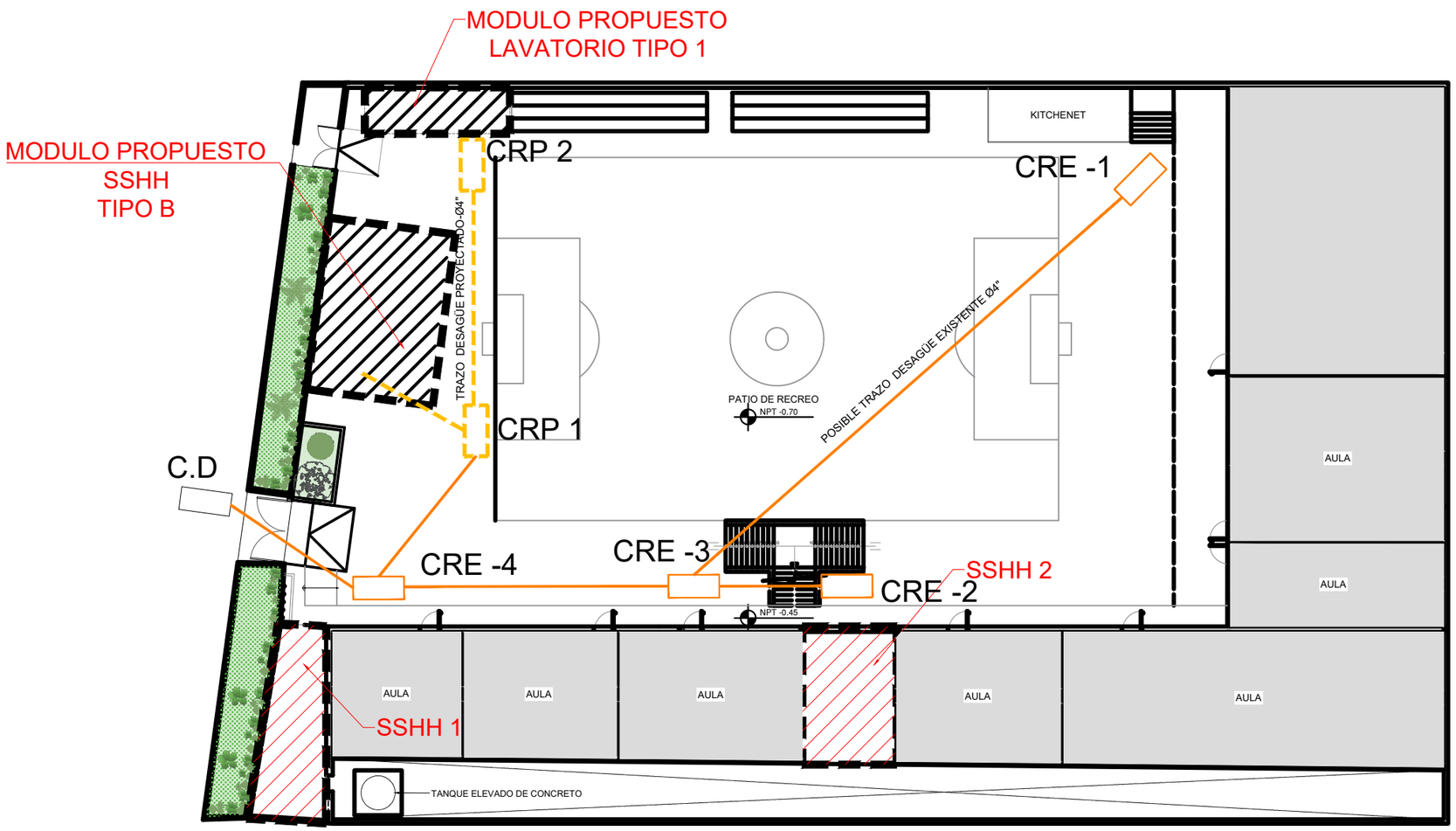

INTERVENCION RED DE DESAGUE
Esc. 1/250

LEYENDA RED DE DESAGÜE	
	TUBERÍA DE DESAGÜE PROYECTADA PVC-SAP
	TUBERÍA DE DESAGÜE EXISTENTE -POSIBLE TRAZO
	CAJA DE REGISTRO EXISTENTE (CRE N°...)
	CAJA DE REGISTRO PROYECTADO (CRP N°...)
	CAJA DE DESAGÜE
	SENTIDO DE FLUJO

CUADRO DE CAJAS DE REGISTRO PROYECTADAS

CAJA DE REGISTRO	COTA DE TAPA	COTA DE FONDO	ALTURA	DIMENSIONES
CRP-01	-0.08	-0.38	0.30	12"x24"
CRP-02	-0.08	-0.53	0.45	12"x24"

CUADRO DE CAJAS DE REGISTRO EXISTENTES

CAJA DE REGISTRO	COTA DE TAPA	COTA DE FONDO	ALTURA	DIMENSIONES
CRE-01	-0.70	-0.85	0.15	12"x24"
CRE-02	-0.45	-0.77	0.32	24"x24"
CRE-03	-0.45	-0.85	0.40	24"x24"
CRE-04	-0.45	-0.95	0.50	12"x24"

PERÚ Ministerio de Educación
PRONIED
PROGRAMA NACIONAL DE INFRAESTRURA EDUCATIVA

LEYENDA:
- SSHH EXISTENTES A INTERVENIR
- MODULOS PROPUESTOS
- AMBIENTES DE LA I.E.
- PERÍMETRO DE LA I.E.
- C.R.E-N° CAJA DE REGISTRO EXISTENTE
- C.R.P-N° CAJA DE REGISTRO PROYECTADA
- UBICACIÓN MODULOS SSHH TIPO 1
- UBICACIÓN MODULOS SSHH TIPO B
- UBICACIÓN MODULOS LAVATORIOS TIPO 1

VICTOR JOEL DIAZ CONDOR
Ingeniero Civil
CIP Nº 238537

SERVICIO :
"ACONDICIONAMIENTO E INSTALACIÓN DE SERVICIOS HIGIÉNICOS PARA LA IE 0024 PEDRO ENRIQUE GONZALES SOTO CODIGO LOCAL:291853"

DIRECCION : Av. José Carlos Mareatigui-N°835
DISTRITO : ATE
PROVINCIA : LIMA
DEPARTAMENTO : LIMA

PROFESIONALES RESPONSABLES:
ING.HUGO ARANGOITIA VALLADARES
CIP: 233945
ING.HUGO ARANGOITIA VALLADARES
CIP: 233945

INSTITUCIÓN EDUCATIVA:
0024 PEDRO ENRIQUE GONZALES SOTO
COD. LOCAL 291853

PLANO:
PLANTA GENERAL:
RED DE DESAGUE
INTERVENCIÓN

LÁMINA:
IS - 07

ESCALA: INDICADA
FECHA: DICIEMBRE- 2020

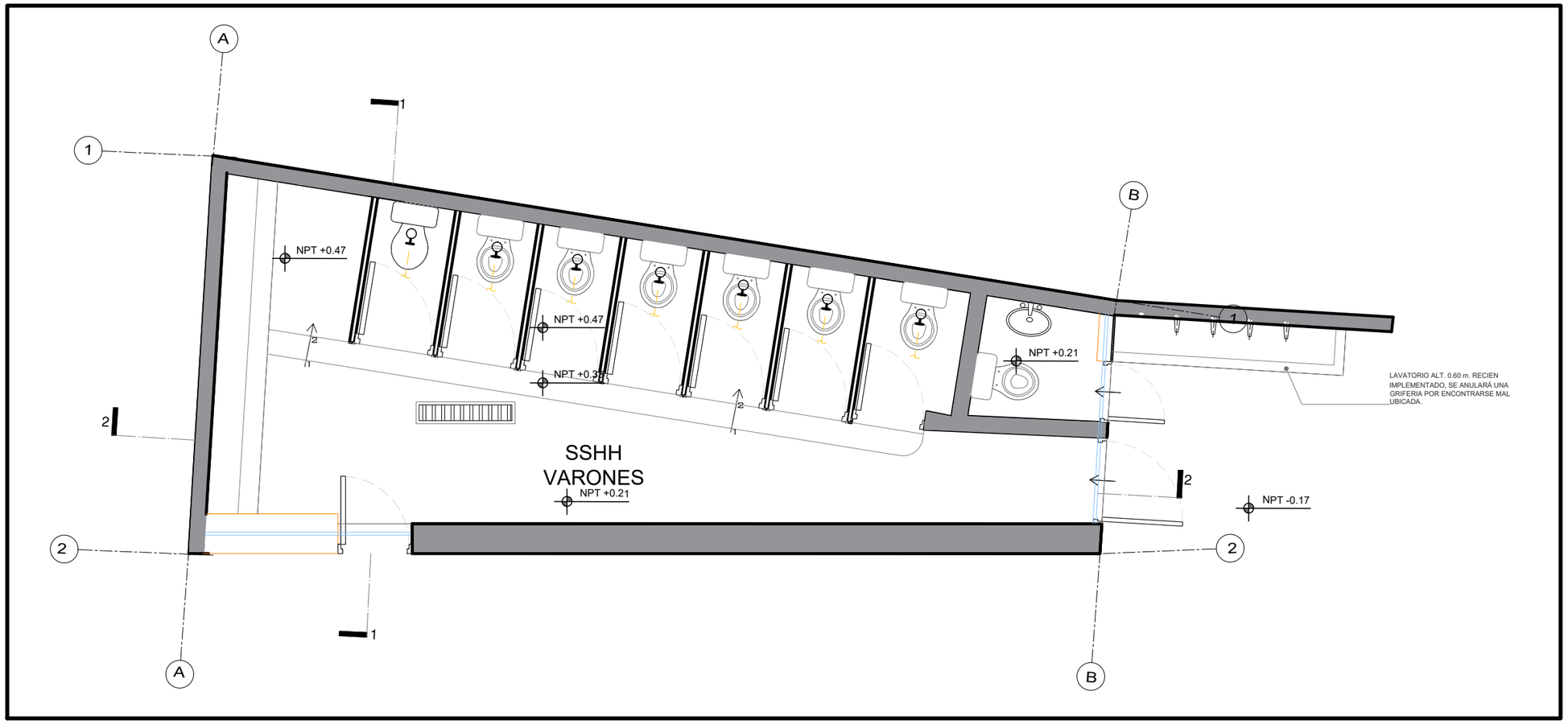

LEYENDA RED DE DESAGÜE

	TUBERÍA DE DESAGÜE PROYECTADA PVC-SAP
	TUBERÍA DE DESAGÜE EXISTENTE -POSIBLE TRAZO
	TUBERÍA DE VENTILACIÓN PVC-SAL
	CODO 90º SUBE
	CODO 90º BAJA
	CODO 45°
	"Y" SANITARIA
	REGISTRO ROSCADO DE BRONCE
	TRAMPA "P" Y SUMIDERO
	CAJA DE REGISTRO EXISTENTE
	CAJA DE REGISTRO PROYECTADO
	SENTIDO DE FLUJO

ESPECIFICACIONES TÉCNICAS DESAGUE

1. TODAS LAS TUBERÍAS ACCESORIOS DE DESAGÜE SERÁN PVC-PESADO Y LA VENTILACIÓN PVC SAL.
2. LA PENDIENTE DE LA TUBERÍA DE DESAGÜE S=1% PARA TUBERÍAS DE 4" EN ADELANTE Y DE S=1.5% PARA TUBERÍAS DE MENORES DE 4".
3. LOS REGISTROS ROSCADOS SON DE BRONCE, ACABADO CROMADO TIPO PESADO.
4. LOS SUMIDEROS SIN INDICACIÓN SERÁN DE BRONCE CROMADO TIPO PESADO
5. TODAS LOS CRUCES TUBERÍAS DE DESAGÜE QUE CRUCEN CON ESTRUCTURAS LLEVARAN MANGUITOS DE ACERO
6. CONSULTAR ESPECIFICACIONES DETALLADAS EN PLIEGO DE MEMORIA DESCRIPTIVA Y ESPECIFICACIONES TÉCNICAS.
7. TODAS LAS TUBERÍAS SERÁN PROBADAS HIDRÁULICAMENTE, SEGÚN LAS ESPECIFICACIONES TÉCNICAS.
7. LOS APARATOS SANITARIOS DE LOS SSHH PARA ESTUDIANTES MUJERES SERÁN REUBICADOS SEGÚN PLANOS DE ARQUITECTURA.
9. LAS DESCARGAS DE LOS INODOROS SE EMPALMARAN A LA RED INTERNA DE LOS SSHH EXISTENTE.
10. LA VENTILACIÓN DE LOS APARATOS SANITARIOS REUBICADOS SE EMPALMARAN A LA RED EXISTENTE.
11. CONSIDERAR LAS CORTE,REPOSICIÓN DE LOSA-MUROS,Y ACABADOS PARA LOS EMPALMES DE LOS APARATOS SANITARIOS REUBICADOS.

NOTA: CONTRATISTA,ANTES DE INICIO DE LA OBRA VERIFICARA QUE LOS NIVELES SEAN TALES QUE PERMITAN LA EVACUACIÓN POR GRAVEDAD DE LOS DESAGÜES DE LA EDIFICACIÓN,ASÍ TAMBIÉN IMPIDE QUE ÉSTOS SEAN REPRESADOS.

SSHH 1
RED DE DESAGUE
Esc. 1/25

PERÚ Ministerio de Educación

PRONIED
PROGRAMA NACIONAL DE INFRAESTRURA EDUCATIVA

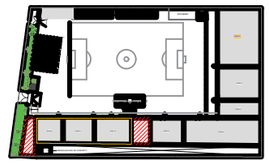

LEYENDA:

- SSHH EXISTENTES A INTERVENIR
- MODULOS PROPUESTOS
- AMBIENTES DE LA I.E.
- PERÍMETRO DE LA I.E.
- C.R.E-N° CAJA DE REGISTRO EXISTENTE
- C.R.P-N° CAJA DE REGISTRO PROYECTADA

VICTOR JOEL DIAZ CONDOR
Ingeniero Civil
CIP Nº 238537

SERVICIO :

"ACONDICIONAMIENTO E INSTALACIÓN DE SERVICIOS HIGIÉNICOS PARA LA IE 0024 PEDRO ENRIQUE GONZALES SOTO CODIGO LOCAL:291853"

DIRECCION : Av. José Carlos Mareatigui-N°835
DISTRITO : ATE
PROVINCIA : LIMA
DEPARTAMENTO : LIMA

PROFESIONALES RESPONSABLES:

ING.HUGO ARANGOITIA VALLADARES
CIP: 233945

ING.HUGO ARANGOITIA VALLADARES
CIP: 233945

INSTITUCIÓN EDUCATIVA:

0024 PEDRO ENRIQUE GONZALES SOTO
COD. LOCAL 291853

PLANO:

SSHH 1
RED DE DESAGUE

LÁMINA:

IS - 08

ESCALA: INDICADA

FECHA: DICIEMBRE-2020

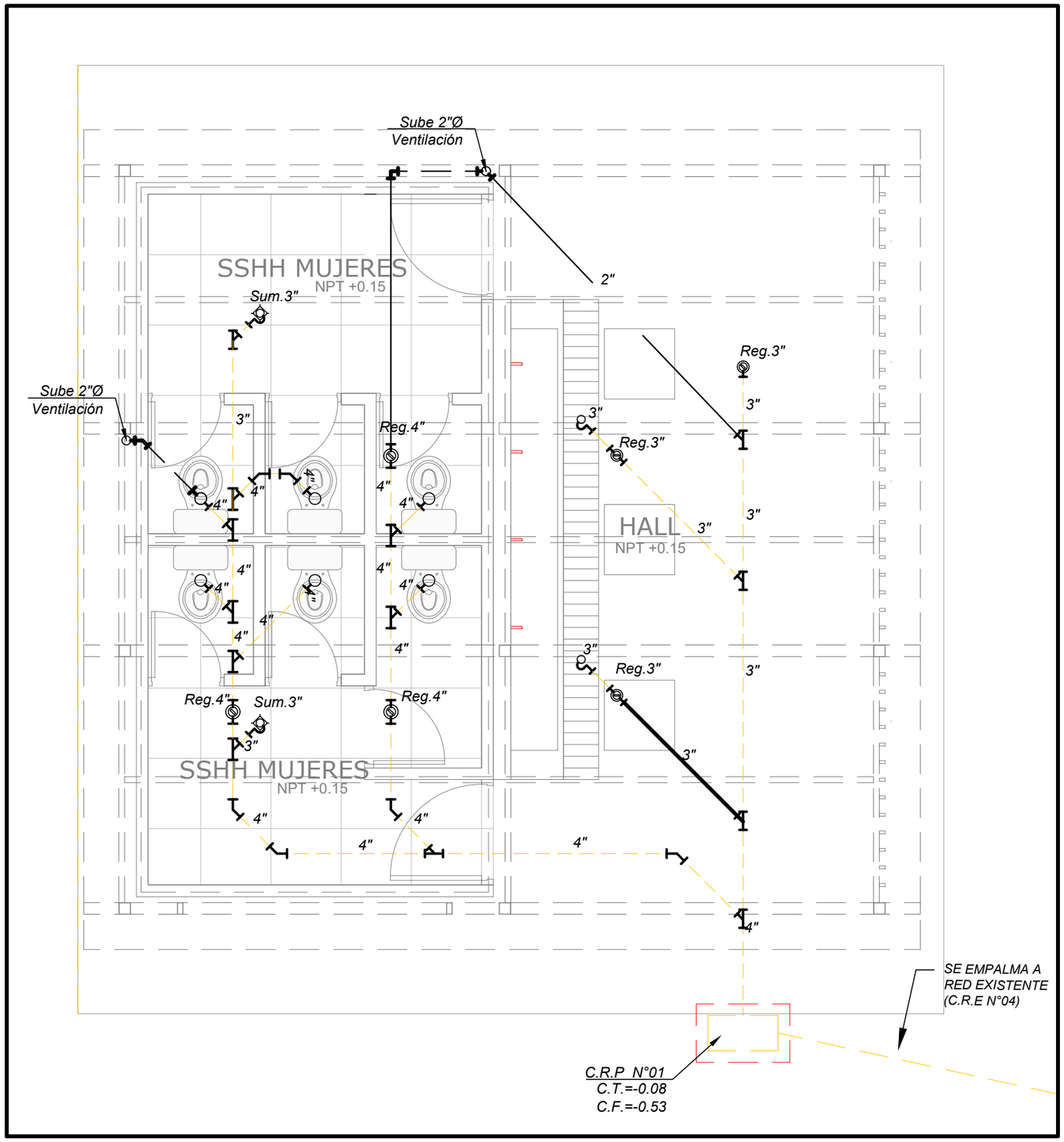

MODULOS SSHH TIPO B-MUJERES
RED DE DESAGUE
Esc. 1/25

LEYENDA RED DE DESAGÜE

	TUBERÍA DE DESAGÜE PROYECTADA PVC-SAP
	TUBERÍA DE DESAGÜE EXISTENTE -POSIBLE TRAZO
	TUBERÍA DE VENTILACIÓN PVC-SAL
	CODO 90º SUBE
	CODO 90º BAJA
	CODO 45°
	"Y" SANITARIA
	REGISTRO ROSCADO DE BRONCE
	TRAMPA "P" Y SUMIDERO
	CAJA DE REGISTRO EXISTENTE
	CAJA DE REGISTRO PROYECTADO
	SENTIDO DE FLUJO

ESPECIFICACIONES TÉCNICAS DESAGUE

1. TODAS LAS TUBERÍAS ACCESORIOS DE DESAGÜE SERÁN PVC-PESADO Y LA VENTILACIÓN PVC SAL.
2. LA PENDIENTE DE LA TUBERÍA DE DESAGÜE S=1% PARA TUBERÍAS DE 4" EN ADELANTE Y DE S=1.5% PARA TUBERÍAS DE MENORES DE 4".
3. LOS REGISTROS ROSCADOS SON DE BRONCE, ACABADO CROMADO TIPO PESADO.
4. LOS SUMIDEROS SIN INDICACIÓN SERÁN DE BRONCE CROMADO TIPO PESADO
5. TODAS LOS CRUCES TUBERÍAS DE DESAGÜE QUE CRUCEN CON ESTRUCTURAS LLEVARAN MANGUITOS DE ACERO
6. CONSULTAR ESPECIFICACIONES DETALLADAS EN PLIEGO DE MEMORIA DESCRIPTIVA Y ESPECIFICACIONES TÉCNICAS.
7. TODAS LAS TUBERÍAS SERÁN PROBADAS HIDRÁULICAMENTE, SEGÚN LAS ESPECIFICACIONES TÉCNICAS.
7. LOS APARATOS SANITARIOS DE LOS SSHH PARA ESTUDIANTES MUJERES SERÁN REUBICADOS SEGÚN PLANOS DE ARQUITECTURA.
9. LAS DESCARGAS DE LOS INODOROS SE EMPALMARAN A LA RED INTERNA DE LOS SSHH EXISTENTE.
10. LA VENTILACIÓN DE LOS APARATOS SANITARIOS REUBICADOS SE EMPALMARAN A LA RED EXISTENTE.
11. CONSIDERAR LAS CORTE,REPOSICIÓN DE LOSA-MUROS,Y ACABADOS PARA LOS EMPALMES DE LOS APARATOS SANITARIOS REUBICADOS.

NOTA: CONTRATISTA,ANTES DE INICIO DE LA OBRA VERIFICARA QUE LOS NIVELES SEAN TALES QUE PERMITAN LA EVACUACIÓN POR GRAVEDAD DE LOS DESAGÜES DE LA EDIFICACIÓN,ASÍ

PERÚ Ministerio de Educación
PRONIED
PROGRAMA NACIONAL DE INFRAESTRURA EDUCATIVA

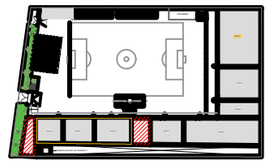

UBICACIÓN
MÓDULOS SSHH
TIPO B

VICTOR JOEL DIAZ CONDOR
Ingeniero Civil
CIP Nº 238537

SERVICIO :

"ACONDICIONAMIENTO E INSTALACIÓN DE SERVICIOS HIGIÉNICOS PARA LA IE 0024 PEDRO ENRIQUE GONZALES SOTO CODIGO LOCAL:291853"

DIRECCION : Av. José Carlos Mareatigui-N°835
DISTRITO : ATE
PROVINCIA : LIMA
DEPARTAMENTO : LIMA

PROFESIONALES RESPONSABLES:

ING.HUGO ARANGOITIA VALLADARES
CIP: 233945

ING.HUGO ARANGOITIA VALLADARES
CIP: 233945

INSTITUCIÓN EDUCATIVA:

0024 PEDRO ENRIQUE GONZALES SOTO
COD. LOCAL 291853

PLANO:

MODULO SSHH
TIPO B
RED DE DESAGUE

LÁMINA:

IS - 09

ESCALA: INDICADA

FECHA: DICIEMBRE-2020

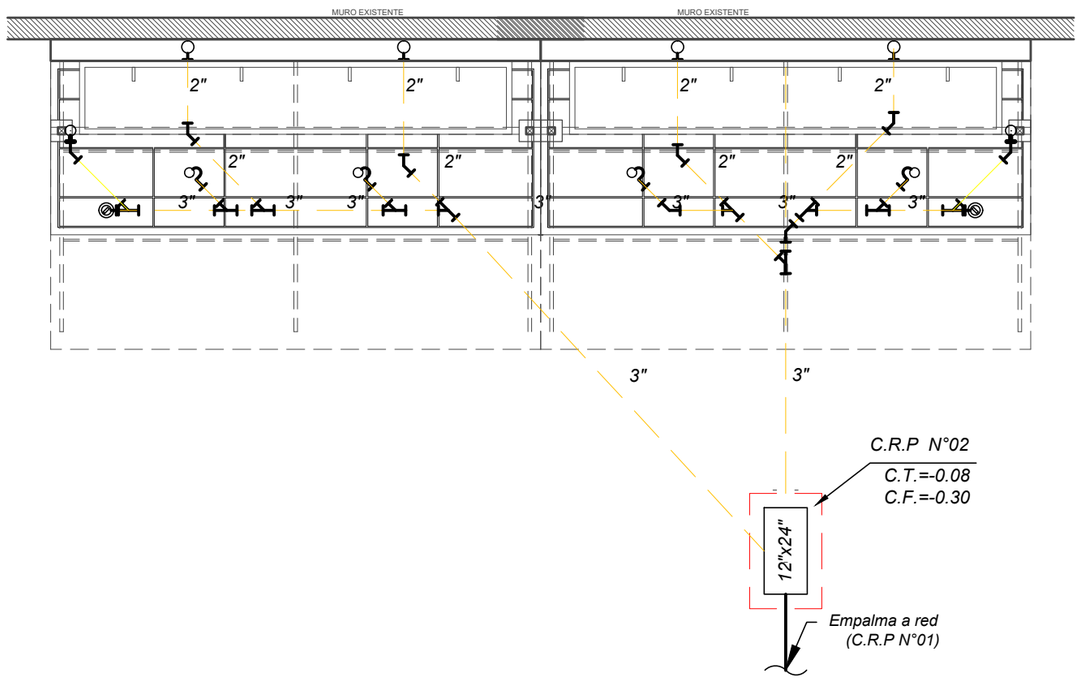

02 MÓDULOS SSHH
LAVATORIOS TIPO 1
RED DE DESAGÜE
Esc. 1/25

LEYENDA RED DE DESAGÜE

	TUBERÍA DE DESAGÜE PROYECTADA PVC-SAP
	TUBERÍA DE DESAGÜE EXISTENTE -POSIBLE TRAZO
	TUBERÍA DE VENTILACIÓN PVC-SAL
	CODO 90º SUBE
	CODO 90º BAJA
	CODO 45°
	"Y" SANITARIA
	REGISTRO ROSCADO DE BRONCE
	TRAMPA "P" Y SUMIDERO
	CAJA DE REGISTRO EXISTENTE
	CAJA DE REGISTRO PROYECTADO
	SENTIDO DE FLUJO

ESPECIFICACIONES TÉCNICAS DESAGUE

1. TODAS LAS TUBERÍAS ACCESORIOS DE DESAGÜE SERÁN PVC-PESADO Y LA VENTILACIÓN PVC SAL.
2. LA PENDIENTE DE LA TUBERÍA DE DESAGÜE S=1% PARA TUBERÍAS DE 4" EN ADELANTE Y DE S=1.5% PARA TUBERÍAS DE MENORES DE 4".
3. LOS REGISTROS ROSCADOS SON DE BRONCE, ACABADO CROMADO TIPO PESADO.
4. LOS SUMIDEROS SIN INDICACIÓN SERÁN DE BRONCE CROMADO TIPO PESADO
5. TODAS LOS CRUCES TUBERÍAS DE DESAGÜE QUE CRUCEN CON ESTRUCTURAS LLEVARAN MANGUITOS DE ACERO
6. CONSULTAR ESPECIFICACIONES DETALLADAS EN PLIEGO DE MEMORIA DESCRIPTIVA Y ESPECIFICACIONES TÉCNICAS.
7. TODAS LAS TUBERÍAS SERÁN PROBADAS HIDRÁULICAMENTE, SEGÚN LAS ESPECIFICACIONES TÉCNICAS.
7. LOS APARATOS SANITARIOS DE LOS SSHH PARA ESTUDIANTES MUJERES SERÁN REUBICADOS SEGÚN PLANOS DE ARQUITECTURA.
9. LAS DESCARGAS DE LOS INODOROS SE EMPALMARAN A LA RED INTERNA DE LOS SSHH EXISTENTE.
10. LA VENTILACIÓN DE LOS APARATOS SANITARIOS REUBICADOS SE EMPALMARAN A LA RED EXISTENTE.
11. CONSIDERAR LAS CORTE,REPOSICIÓN DE LOSA-MUROS,Y ACABADOS PARA LOS EMPALMES DE LOS APARATOS SANITARIOS REUBICADOS.

NOTA: CONTRATISTA,ANTES DE INICIO DE LA OBRA VERIFICARA QUE LOS NIVELES SEAN TALES QUE PERMITAN LA EVACUACIÓN POR GRAVEDAD DE LOS DESAGÜES DE LA EDIFICACIÓN,ASÍ TAMBIÉN IMPIDE QUE ÉSTOS SEAN REPRESADOS.

PERÚ Ministerio de Educación
PRONIED
PROGRAMA NACIONAL DE INFRAESTRURA EDUCATIVA

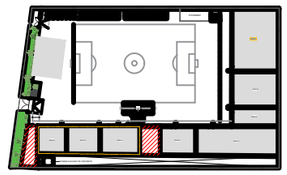

UBICACIÓN MODULOS LAVATORIOS TIPO 1

VICTOR JOEL DIAZ CONDOR
Ingeniero Civil
CIP Nº 238537

SERVICIO :

"ACONDICIONAMIENTO E INSTALACIÓN DE SERVICIOS HIGIÉNICOS PARA LA IE 0024 PEDRO ENRIQUE GONZALES SOTO CODIGO LOCAL:291853"

DIRECCION : Av. José Carlos Mareatigui-N°835
DISTRITO : ATE
PROVINCIA : LIMA
DEPARTAMENTO : LIMA

PROFESIONALES RESPONSABLES:

ING.HUGO ARANGOITIA VALLADARES
CIP: 233945

ING.HUGO ARANGOITIA VALLADARES
CIP: 233945

INSTITUCIÓN EDUCATIVA:

0024 PEDRO ENRRIQUE GONZALES SOTO
COD. LOCAL 291853

PLANO:

MODULO LAVATORIOS TIPO I
RED DE DESAGUE

LÁMINA:

IS - 10

ESCALA:	FECHA:
INDICADA	DICIEMBRE-2020

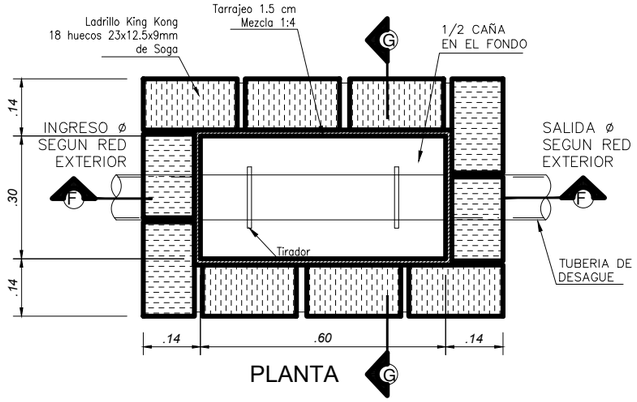

PLANTA

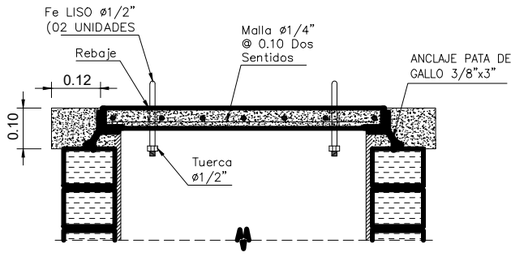

CORTE F-F

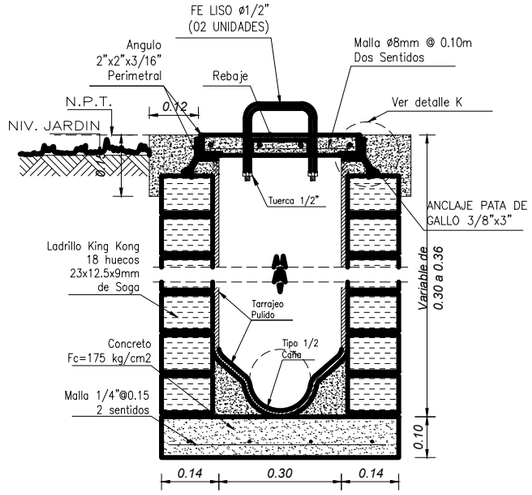

CORTE G-G

LAS PAREDES DE LAS CAJAS DE REGISTRO DE DESAGUE SERA DE ALTURA NO MENOR DE 0.30m. DE ACUERDO AL DETALLE, SALVO EN DONDE SE PRESENTE TERRENOS AGRESIVOS QUE DE ACUERDO AL ESTUDIO DE SUELOS SE DEBE UTILIZAR.

DETALLE DE TAPAS

ESC. 1/12.5

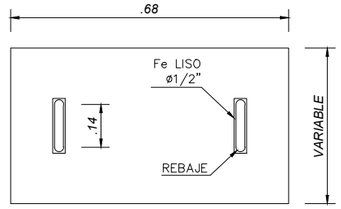

EL ACABADO FINAL DE LAS TAPAS SERA IGUAL AL PISO DONDE ESTE UBICADA

TAPA TIPICA DE CAJA DE REGISTRO

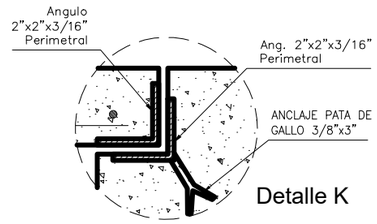

Detalle K

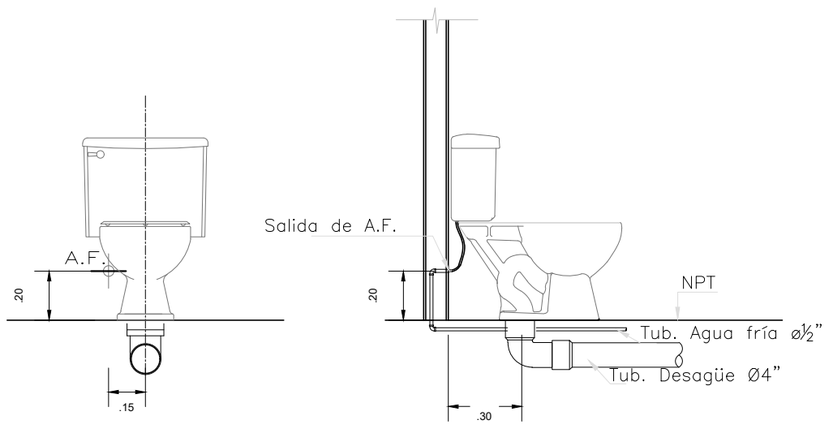

DETALLE PARA INSTALACION DE
TUBERIAS DE AGUA Y DESAGUE EN INODORO

S/E

PERÚ Ministerio de Educación

PRONIED

PROGRAMA NACIONAL DE INFRAESTRURA EDUCATIVA

VICTOR JOEL DIAZ CONDOR
Ingeniero Civil
CIP Nº 238537

SERVICIO :

"ACONDICIONAMIENTO E INSTALACIÓN DE SERVICIOS HIGIÉNICOS PARA LA IE 0024 PEDRO ENRIQUE GONZALES SOTO

CODIGO LOCAL:291853"

DIRECCION	: Av. José Carlos Mareatigui-N°835
DISTRITO	: ATE
PROVINCIA	: **LIMA**
DEPARTAMENTO	: LIMA

PROFESIONALES RESPONSABLES:

ING.HUGO ARANGOITIA VALLADARES
CIP: 233945

ING.HUGO ARANGOITIA VALLADARES
CIP: 233945

INSTITUCIÓN EDUCATIVA:

0024 PEDRO ENRIQUE GONZALES SOTO
COD. LOCAL 291853

PLANO:

PLANO DETALLES

LÁMINA:

IS - 11

ESCALA:	FECHA:
INDICADA	DICIEMBRE-2020

TABLERO GENERAL – TG
(EXISTENTE)

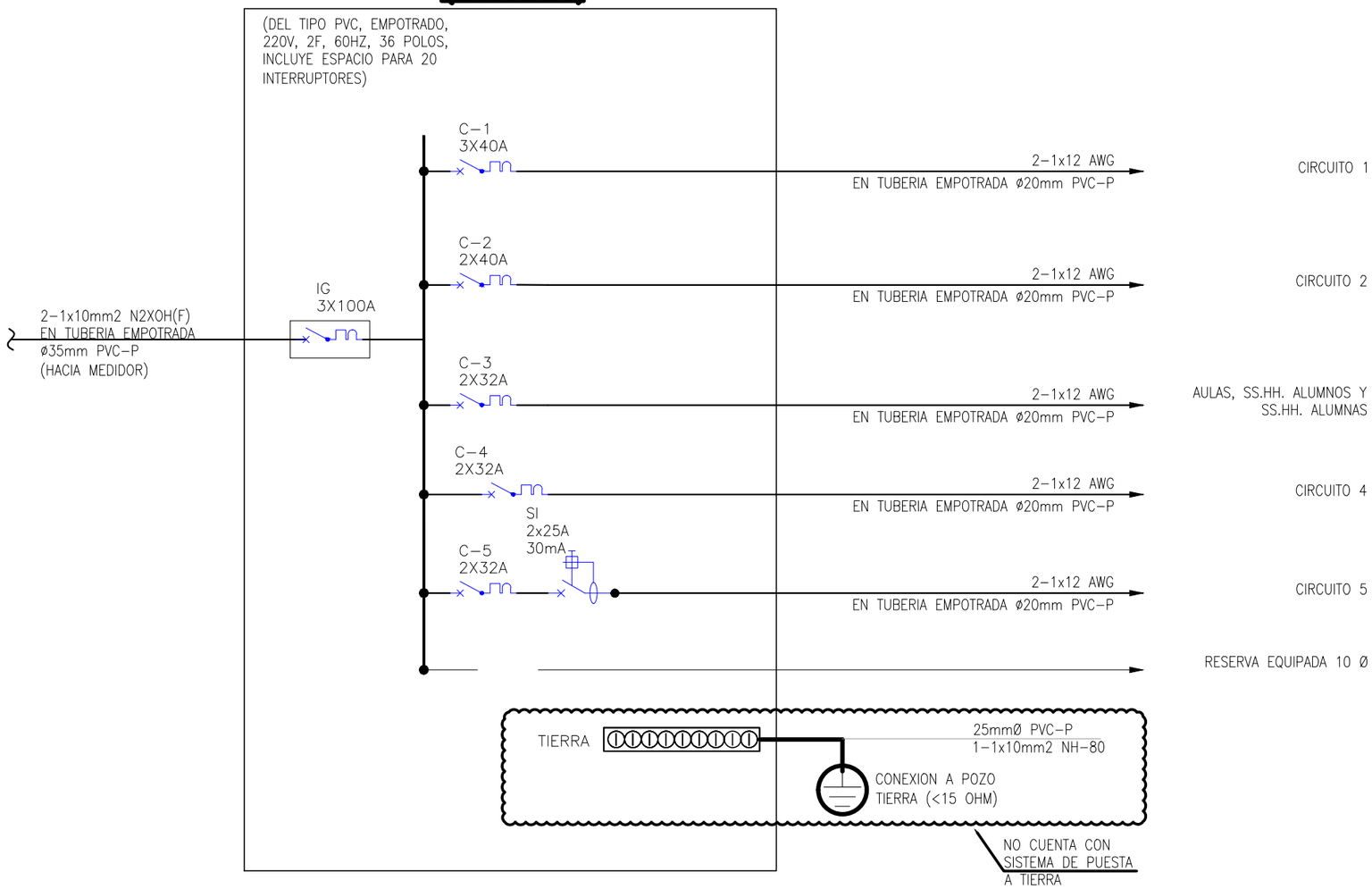

LEYENDA

SIMBOLO	DESCRIPCION
	INTERRUPTOR TERMOMAGNETICO DE CAJA MOLDEADA.
	INTERRUPTOR TERMOMAGNETICO RIEL DIN.
	INTERRUPTOR DIFERENCIAL RIEL DIN.
	TABLERO DE DISTRIBUIÓN TD
	POZO A TIERRA (< 15 Ohm), INCLUYE VARILLA DE 3/4 DE COBRE ELECTROLITICO, CEMENTO CONDUCTIVO, CAJA DE CONCRETO CUADRADA CON TAPA DE CONCRETO REFORZADA, CONECTOR GRL DE BURNDY, N° GRL6,

PERÚ Ministerio de Educación

PRONIED
PROGRAMA NACIONAL DE INFRAESTRURA EDUCATIVA

VICTOR JOEL DIAZ CONDOR
Ingeniero Civil
CIP N° 238537

SERVICIO :
"ACONDICIONAMIENTO E INSTALACIÓN DE SERVICIOS HIGIENICOS PARA LA I.E 0024 PEDRO ENRIQUE GONZALES SOTO - ATE VITARTE - LIMA COD. LOCAL ESCOLAR **291853**"

DIRECCIÓN : Av. Jose Carlos Mariategui 835
DISTRITO : ATE VITARTE
PROVINCIA : LIMA
DEPARTAMENTO : LIMA

PROFESIONALES RESPONSABLES:

ELMAN EDMUNDO GARCIA TERRONES
INGENIERO ELECTRICISTA
Reg. CIP N° 139928

PLANO:
ESTADO ACTUAL DIAGRAMA UNIFILARES

LÁMINA:
IE-01

ESCALA: 1 / 50

FECHA: OCTUBRE - 2020

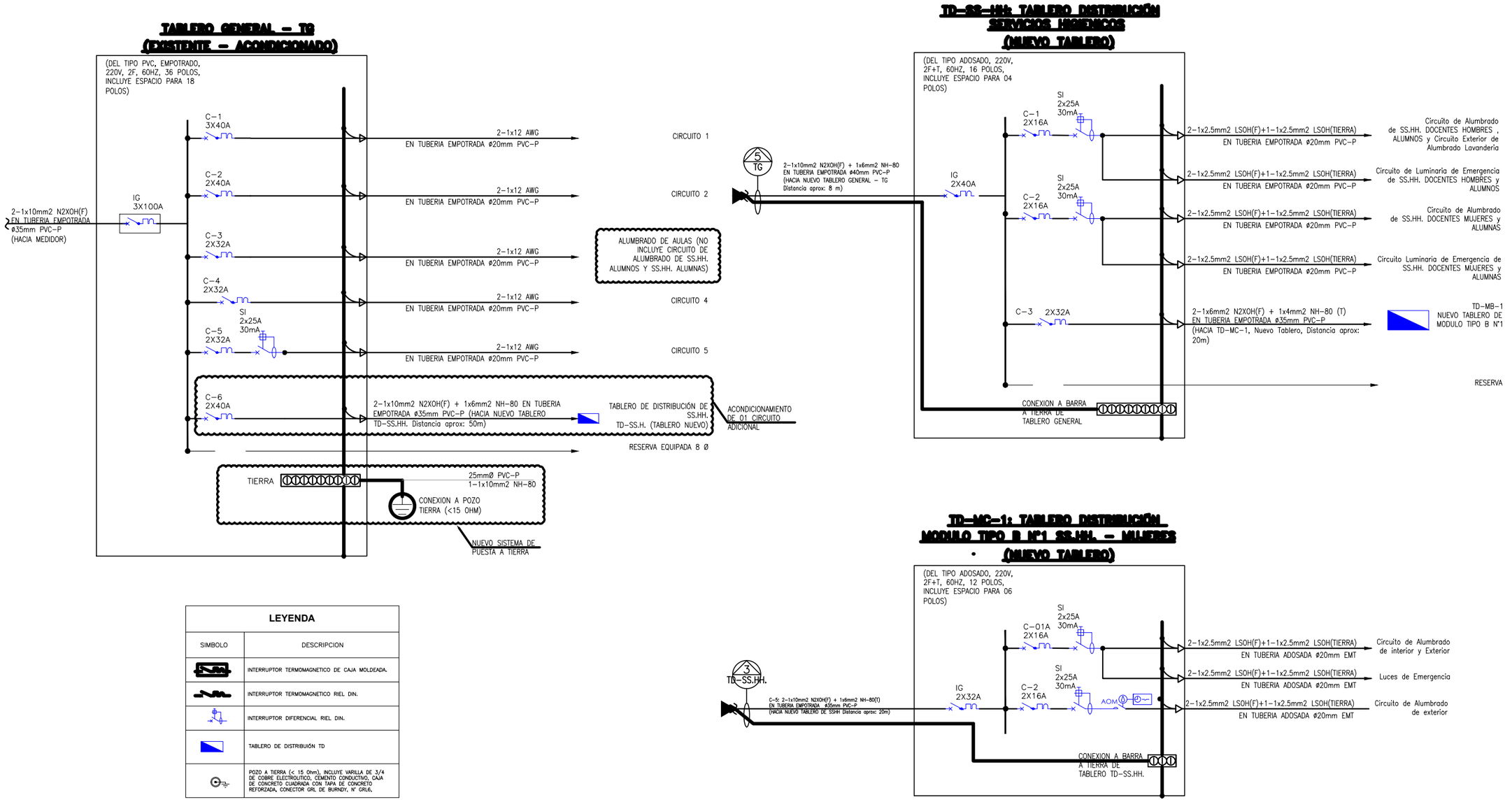

LEYENDA

SIMBOLO	DESCRIPCION
	INTERRUPTOR TERMOMAGNETICO DE CAJA MOLDEADA.
	INTERRUPTOR TERMOMAGNETICO RIEL DIN.
	INTERRUPTOR DIFERENCIAL RIEL DIN.
	TABLERO DE DISTRIBUIÓN TD
	POZO A TIERRA (< 15 Ohm), INCLUYE VARILLA DE 3/4 DE COBRE ELECTROLITICO, CEMENTO CONDUCTIVO, CAJA DE CONCRETO CUADRADA CON TAPA DE CONCRETO REFORZADA, CONECTOR GRL DE BURNDY, N° GRL6.

PERÚ Ministerio de Educación

PRONIED
PROGRAMA NACIONAL DE INFRAESTRURA EDUCATIVA

VICTOR JOEL DIAZ CONDOR
Ingeniero Civil
CIP Nº 238537

SERVICIO :
"ACONDICIONAMIENTO E INSTALACIÓN DE SERVICIOS HIGIENICOS PARA LA I.E 0024 PEDRO ENRIQUE GONZALES SOTO - ATE VITARTE - LIMA COD. LOCAL ESCOLAR **291853**"

DIRECCIÓN	: Av. Jose Carlos Mariategui 835
DISTRITO	: ATE VITARTE
PROVINCIA	: LIMA
DEPARTAMENTO	: LIMA

PROFESIONALES RESPONSABLES:

ELMAN EDMUNDO GARCIA TERRONES
INGENIERO ELECTRICISTA
Reg. CIP N° 139928

PLANO:
PROPUESTA DIAGRAMAS UNIFILARES - 1

LÁMINA:
IE-02

ESCALA: 1 / 25

FECHA: OCTUBRE - 2020

	Cuadro de Cargas TD-SS.HH.	Densidad (W/m2)	Area (m2)	C.U. (W)	Cantidad	C.I. (W)	F.D.	M.D. (W)
1.0	**Circuito C-1**							
	Luminaria con lampara 44W			44.00	2.00	88.00	1.00	88.00
	Luminaria de emergencia 50W			50.00	1.00	50.00	0.30	15.00
	Luminaria Externa 2x26W			26.00	2.00	52.00	1.00	52.00
2.0	**Circuito C-2**							
	Luminaria con lampara 44W			44.00	2.00	88.00	1.00	88.00
	Luminaria de emergencia 50W			50.00	1.00	50.00	0.30	15.00
	TOTAL :					**328.00**		**258.00**

	Cuadro de Cargas TD-MB-1	Densidad (W/m2)	Area (m2)	C.U. (W)	Cantidad	C.I. (W)	F.D.	M.D. (W)
1.0	**Circuito C-1**							
	Luminaria con lampara 44W			44.00	7.00	308.00	1.00	308.00
	Luminaria de emergencia 50W			50.00	2.00	100.00	0.30	30.00
2.0	Circuito C-2							
	Luminaria Externa 2x26W			52.00	2.00	104.00	1.00	104.00
	TOTAL :					**512.00**		**442.00**

CUADRO DE CAÍDA DE TENSIONES

Recorrido	M.D (W)	Tensión (V)	f.p	Sistema	In (A)	Id (A)	ITM	N° de Ternas	L (m)	S (mm2)	LT (mm2)	PVC-P (mm)	Caida (V%)	Cumple < 2,5% Vn
TD-SS.HH.	442.00	220	0.8	1ϕ	2.51	3.14	2x32	1.00	9.00	6	4.0	35	0.05%	SI
TD-MB-1	258.00	220	0.8	1ϕ	1.47	1.83	2x32	1.00	22.50	6	4.0	35	0.08%	SI

	NOTA
1	EN EL CUADRO DE CARGAS SE CONSIDERA LOS NUEVOS TABLEROS (TD–SS.HH. Y TD–MB–1)
2	LA MAXIMA DEMANDA ADICIONAL POR EL INCREMENTO DE CARGAS ES DE 700 W, NO ES UNA CANTIDAD SIGNIFICATIVA PARA SOLICITAR UN INCREMENTO DE CARGA A LA CONCESIONARIA ELECTRICA
3	EN EL CALCULO DE CAÍDA DE TENSIÓN SOLO SE CONSIDERARA LA INSTALACIÓN DE LOS NUEVOS ALIMENTADORES

PERÚ Ministerio de Educación

PRONIED

PROGRAMA NACIONAL DE INFRAESTRURA EDUCATIVA

VICTOR JOEL DIAZ CONDOR
Ingeniero Civil
CIP Nº 238537

SERVICIO :

"ACONDICIONAMIENTO E INSTALACIÓN DE SERVICIOS HIGIENICOS PARA LA I.E 0024 PEDRO ENRIQUE GONZALES SOTO - ATE VITARTE - LIMA COD. LOCAL ESCOLAR **291853**"

DIRECCIÓN : Av. Jose Carlos Mariategui 835
DISTRITO : ATE VITARTE
PROVINCIA : LIMA
DEPARTAMENTO : LIMA

PROFESIONALES RESPONSABLES:

ELMAN EDMUNDO GARCIA TERRONES
INGENIERO ELECTRICISTA
Reg. CIP N° 139928

PLANO:

INSTALACIONES ELECTRICAS
CUADRO DE CARGAS

LÁMINA:

IE-03

ESCALA: 1 / 25

FECHA: OCTUBRE - 2020

PLANO GENERAL
ESC. 1/100

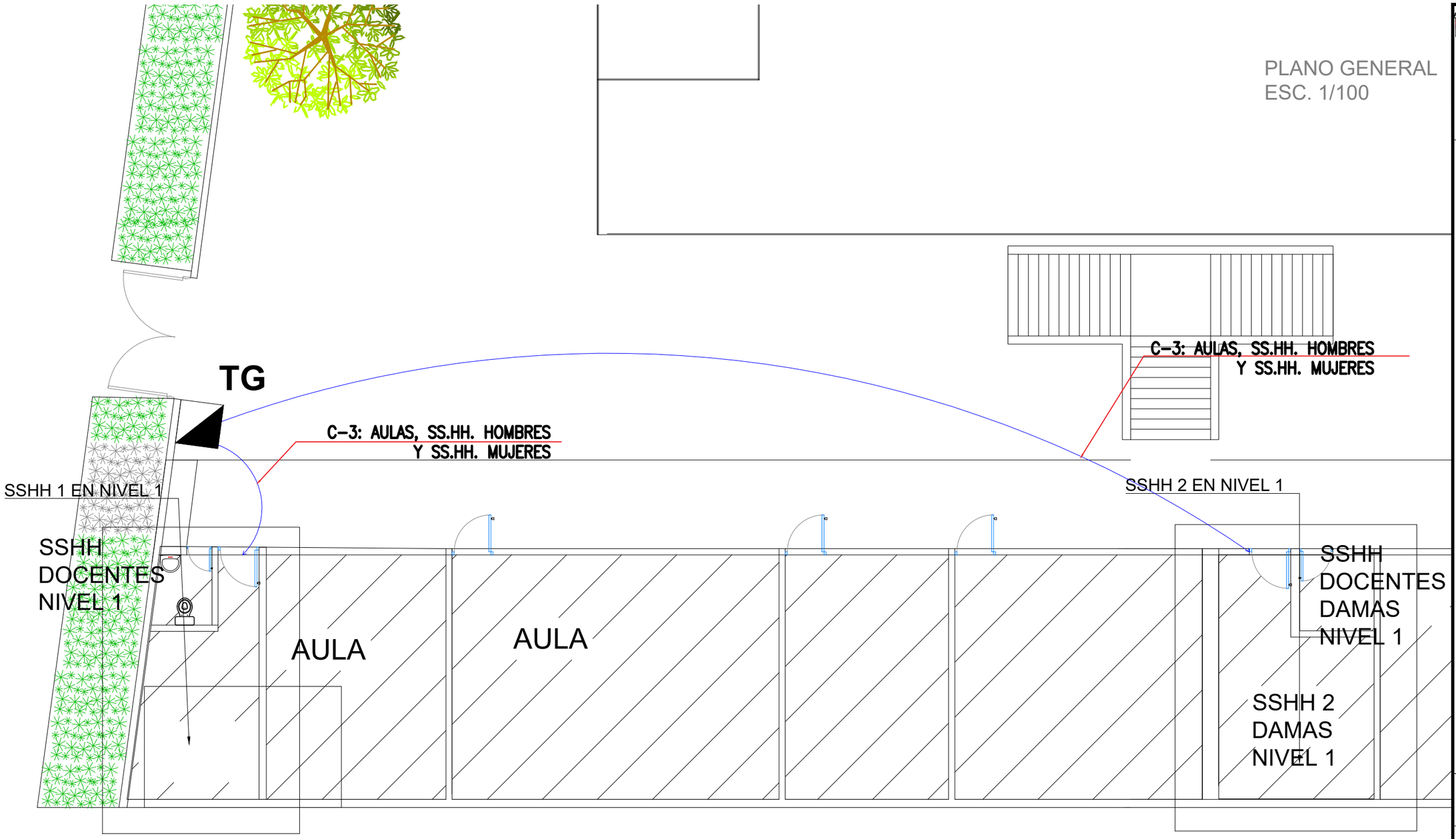

	NIVEL 1
	NIVEL 2

NOTA

1	EL RECORRIDO EXISTENTE DEL TABLERO GENERAL HACIA LOS CIRCUITOS DE LOS SS.HH. ES REFERENCIAL
2	EL TABLERO GENERAL REQUIERE DE UN ACONDICIONAMIENTO Y/O MANTENIMIENTO PREVENTIVO
3	EL TABLERO GENERAL NO CUENTA CON SISTEMA DE PUESTA A TIERRA
4	LOS SS.HH. NO CUENTAN CON TABLERO DE DISTRIBUCIÓN PROPIO

LEYENDA

SIMBOLO	DESCRIPCION
	TABLERO GENERAL TG
	TABLERO DE DISTRIBUIÓN TD
	TUBERIA TIPO PVC-P EMPOTRADA EN PISO (RECORRIDO REFERENCIAL)

PERÚ Ministerio de Educación
PRONIED
PROGRAMA NACIONAL DE INFRAESTRURA EDUCATIVA

VICTOR JOEL DIAZ CONDOR
Ingeniero Civil
CIP Nº 238537

SERVICIO :
"ACONDICIONAMIENTO E INSTALACIÓN DE SERVICIOS HIGIENICOS PARA LA I.E 0024 PEDRO ENRIQUE GONZALES SOTO - ATE VITARTE - LIMA COD. LOCAL ESCOLAR **291853**"

DIRECCIÓN	: Av. Jose Carlos Mariategui 835
DISTRITO	: ATE VITARTE
PROVINCIA	: LIMA
DEPARTAMENTO	: LIMA

PROFESIONALES RESPONSABLES:

ELMAN EDMUNDO
GARCIA TERRONES
INGENIERO ELECTRICISTA
Reg. CIP N° 139928

PLANO:
PLANO GENERAL DE INSTALACIONES ELECTRICAS ACTUAL

LÁMINA:
IE-04

ESCALA:	FECHA:
1 / 500	OCTUBRE - 2020

PRODUCED BY AN AUTODESK STUDENT VERSION

PLANTA SSHH 1
ESC. 1/50

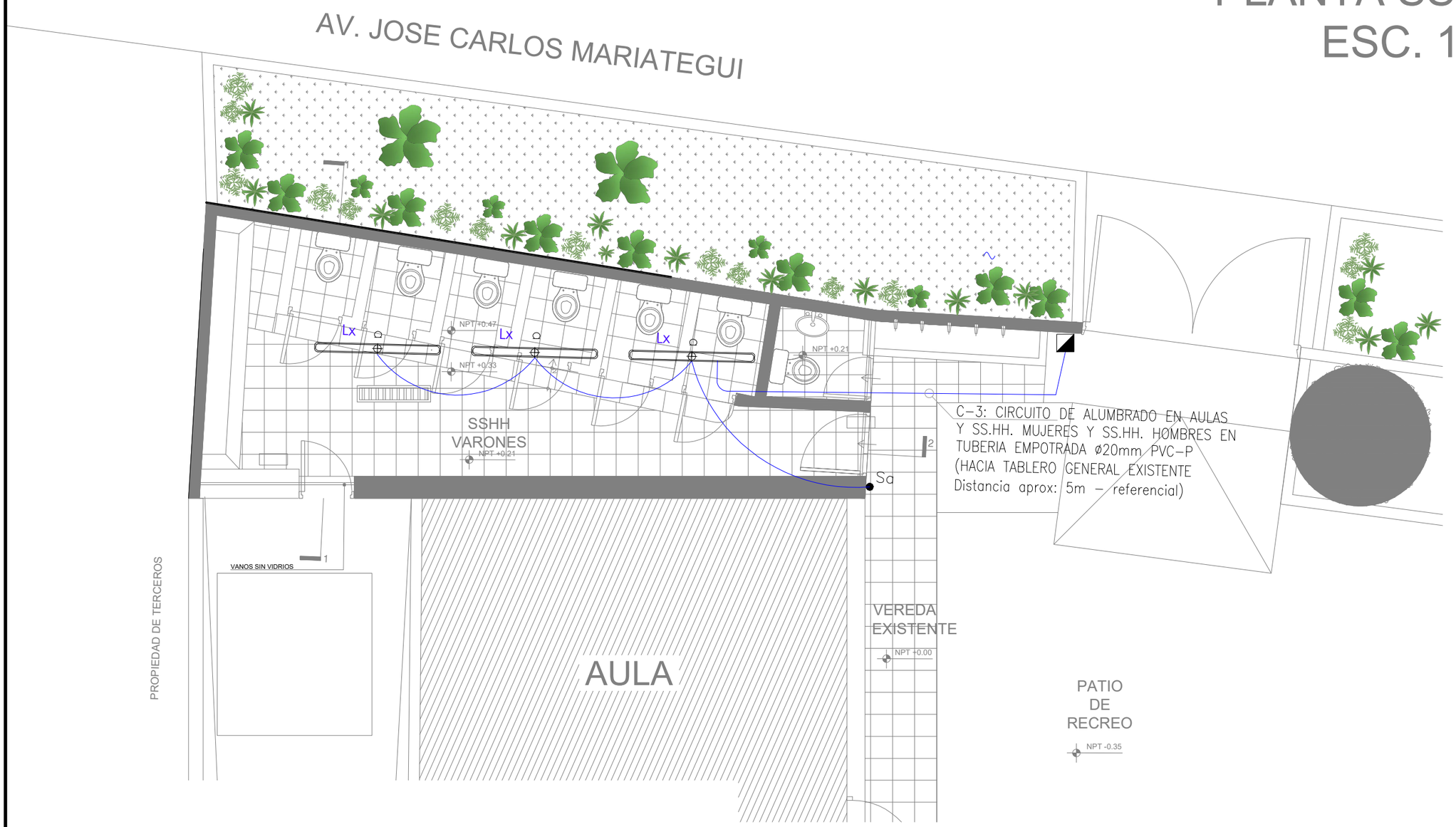

LEYENDA

SIMBOLO	DESCRIPCION
	TABLERO GENERAL TG
Sa	INTERRUPTOR UNIPOLAR DE 1 TIEMPO
	SALIDA PARA ALUMBRADO EN TECHO EXISTENTE
Lx	EQUIPO DE ILUMINACIÓN PARA ADOSAR CON LAMPARA FLUORESCENTE
Lx	EQUIPO DE ILUMINACIÓN PARA ADOSAR CON LAMPARA FLUORESCENTE CIRCULAR
	TUBERIA TIPO PVC-P EMPOTRADA EN TECHO O PARED EXISTENTE
	TABLERO DE DISTRIBUCIÓN TD
	TUBERIA TIPO PVC-P EMPOTRADA EN PISO EXISTENTE (REFERENCIAL)

NOTA

1	LOS CABLES DE LOS CIRCUITOS EXISTENTES DE LOS SS.HH. NO SON LIBRES DE HALÓGENO
2	LOS CIRCUITOS DE ALUMBRADO (EXISTENTES) DE LOS SS.HH. NO CUENTA CON INTERRUPTOR DIFERENCIAL
3	LOS CIRCUITOS EXISTENTES DE LOS SS.HH. NO CUENTAN CON LÍNEA DE PROTECCIÓN A TIERRA
4	LOS CIRCUITOS DE ALUMBRADO DE LOS SS.HH. SON ALIMENTADOS DESDE EL TABLERO GENERAL TG
5	INTERRUPTORES EXISTENTES SE ENCUENTRAN EN MALAS CONDICIONES
6	LUMINARIAS EXISTENTES SE ENCUENTRAN EN MALAS CONDICIONES Y NO CUMPLEN CON EL REQUERIMIENTO MÍNIMO DE 200lx
7	LUMINARIAS DE EMERGENCIA INEXISTENTES

PERÚ Ministerio de Educación
PRONIED
PROGRAMA NACIONAL DE INFRAESTRURA EDUCATIVA

VICTOR JOEL DIAZ CONDOR
Ingeniero Civil
CIP Nº 238537

SERVICIO :
"ACONDICIONAMIENTO E INSTALACIÓN DE SERVICIOS HIGIENICOS PARA LA I.E 0024 PEDRO ENRIQUE GONZALES SOTO - ATE VITARTE - LIMA COD. LOCAL ESCOLAR **291853**"

DIRECCIÓN : Av. Jose Carlos Mariategui 835
DISTRITO : ATE VITARTE
PROVINCIA : LIMA
DEPARTAMENTO : LIMA

PROFESIONALES RESPONSABLES:

ELMAN EDMUNDO
GARCIA TERRONES
INGENIERO ELECTRICISTA
Reg. CIP N° 139928

PLANO:
PLANO DE ESTADO ACTUAL DE INSTALACIONES ELÉCTRICAS SSHH 01 - PLANTA

LÁMINA:
IE-05

ESCALA: 1 / 50
FECHA: OCTUBRE - 2020

PLANTA SSHH 2
ESC. 1/50

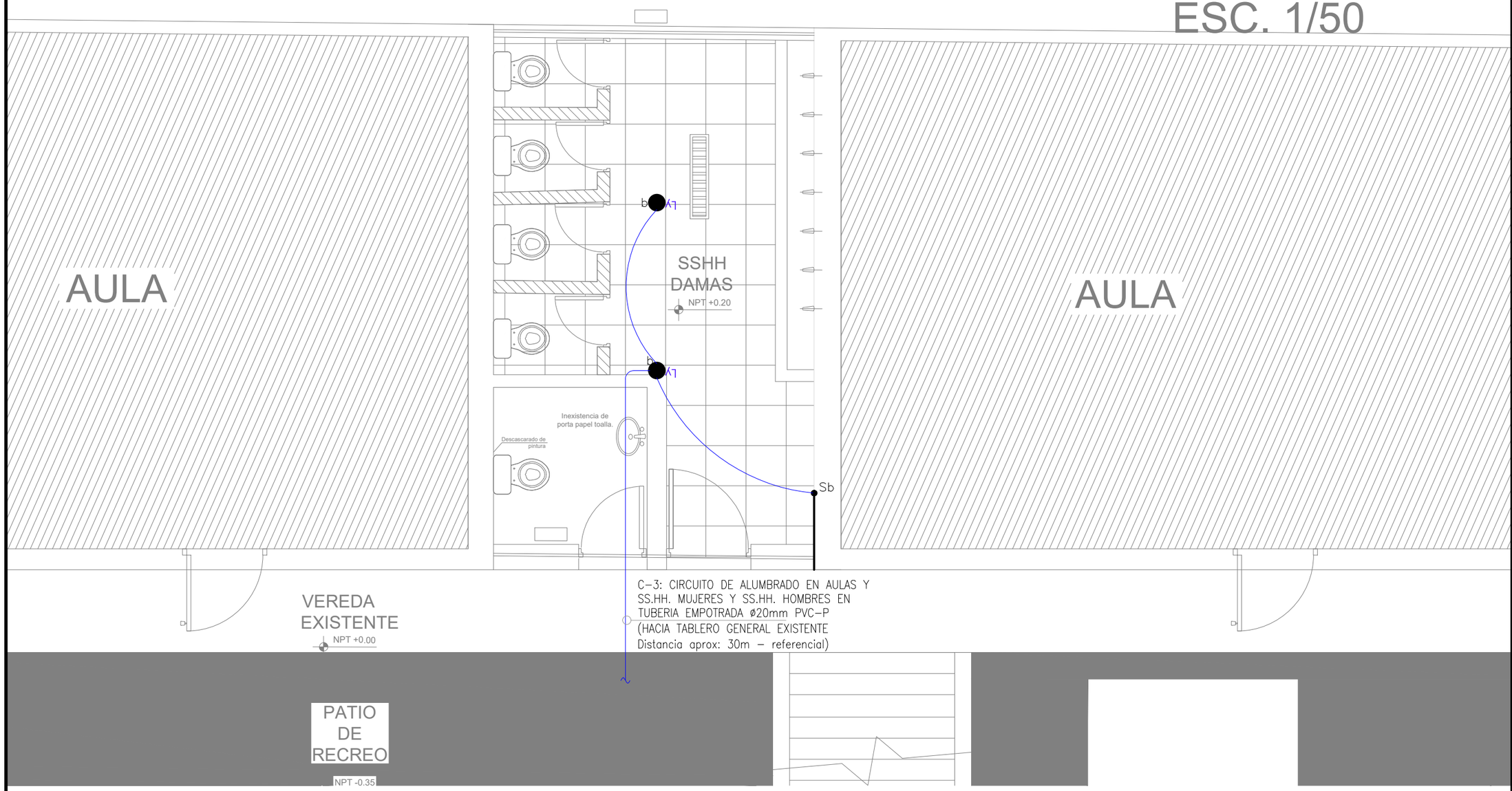

LEYENDA	
SIMBOLO	DESCRIPCION
	TABLERO GENERAL TG
Sa	INTERRUPTOR UNIPOLAR DE 1 TIEMPO
	SALIDA PARA ALUMBRADO EN TECHO EXISTENTE
Lx	EQUIPO DE ILUMINACIÓN PARA ADOSAR CON LAMPARA FLUORESCENTE
Lx	EQUIPO DE ILUMINACIÓN PARA ADOSAR CON LAMPARA FLUORESCENTE CIRCULAR
	TUBERIA TIPO PVC-P EMPOTRADA EN TECHO O PARED EXISTENTE
	TABLERO DE DISTRIBUCIÓN TD
	TUBERIA TIPO PVC-P EMPOTRADA EN PISO EXISTENTE (REFERENCIAL)

NOTA	
1	LOS CABLES DE LOS CIRCUITOS EXISTENTES DE LOS SS.HH. NO SON LIBRES DE HALÓGENO
2	LOS CIRCUITOS DE ALUMBRADO (EXISTENTES) DE LOS SS.HH. NO CUENTA CON INTERRUPTOR DIFERENCIAL
3	LOS CIRCUITOS EXISTENTES DE LOS SS.HH. NO CUENTAN CON LÍNEA DE PROTECCIÓN A TIERRA
4	LOS CIRCUITOS DE ALUMBRADO DE LOS SS.HH. SON ALIMENTADOS DESDE EL TABLERO GENERAL TG
5	INTERRUPTORES EXISTENTES SE ENCUENTRAN EN MALAS CONDICIONES
6	LUMINARIAS EXISTENTES SE ENCUENTRAN EN MALAS CONDICIONES Y NO CUMPLEN CON EL REQUERIMIENTO MÍNIMO DE 200lx
7	LUMINARIAS DE EMERGENCIA INEXISTENTES

PERÚ Ministerio de Educación

PRONIED
PROGRAMA NACIONAL DE INFRAESTRURA EDUCATIVA

VICTOR JOEL DIAZ CONDOR
Ingeniero Civil
CIP Nº 238537

SERVICIO :

"ACONDICIONAMIENTO E INSTALACIÓN DE SERVICIOS HIGIENICOS DE LOCAL ESCOLAR 0024 PEDRO ENRIQUE GONZALES SOTO"

DIRECCIÓN	: Av. Jose Carlos Mariategui 835
DISTRITO	: ATE VITARTE
PROVINCIA	: LIMA
DEPARTAMENTO	: LIMA

PROFESIONALES RESPONSABLES:

ELMAN EDMUNDO
GARCIA TERRONES
INGENIERO ELECTRICISTA
Reg. CIP N° 139928

PLANO:
PLANO DE ESTADO ACTUAL DE INSTALACIONES ELÉCTRICAS SSHH 02 - PLANTA

LÁMINA:
IE-06

ESCALA:	FECHA:
1 / 25	OCTUBRE - 2020

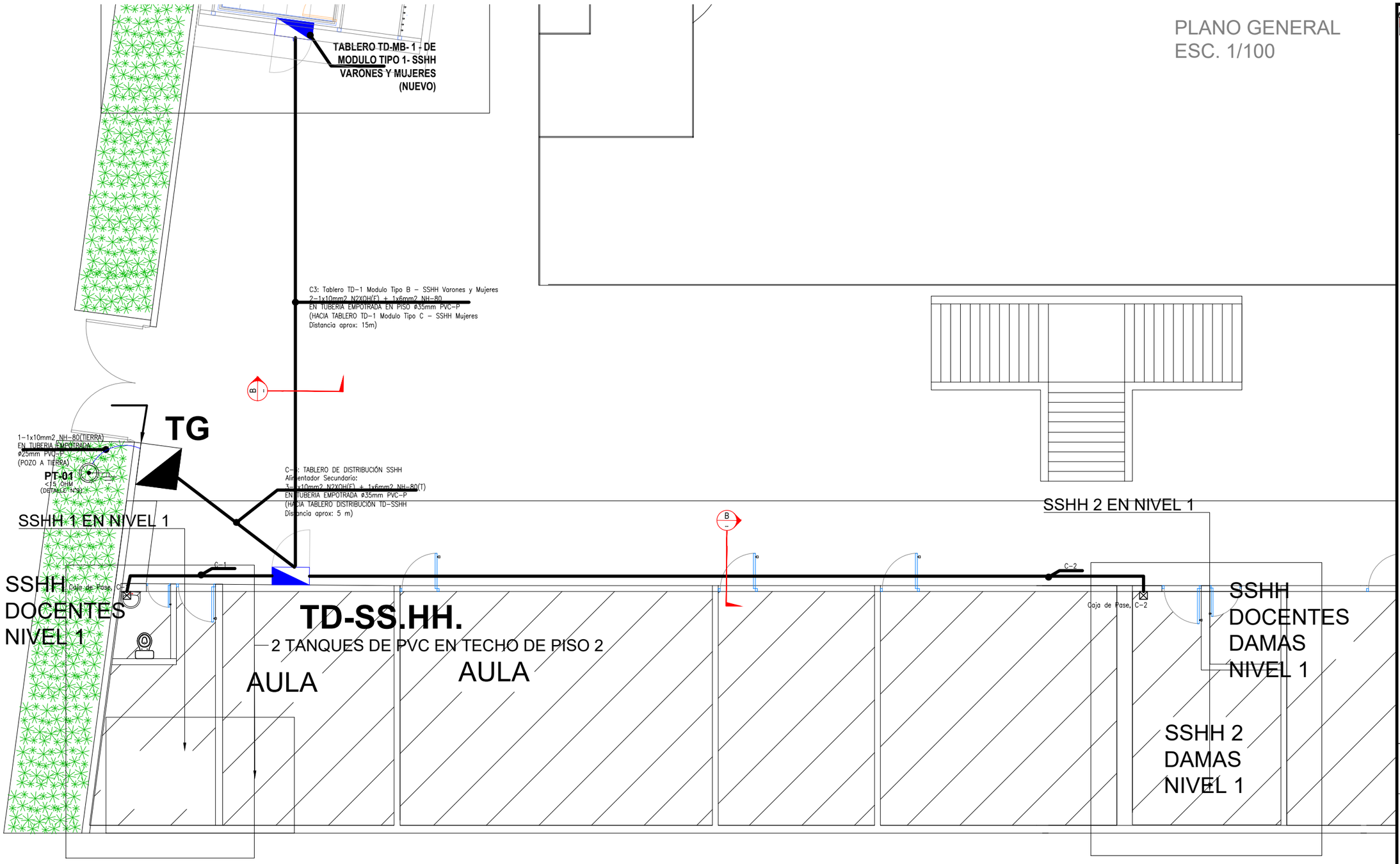

PERÚ Ministerio de Educación

PRONIED
PROGRAMA NACIONAL DE INFRAESTRURA EDUCATIVA

VICTOR JOEL DIAZ CONDOR
Ingeniero Civil
CIP Nº 238537

SERVICIO :

"ACONDICIONAMIENTO E INSTALACIÓN DE SERVICIOS HIGIENICOS PARA LA I.E 0024 PEDRO ENRIQUE GONZALES SOTO - ATE VITARTE - LIMA COD. LOCAL ESCOLAR **291853**"

DIRECCIÓN	: Av. Jose Carlos Mariategui 835
DISTRITO	: ATE VITARTE
PROVINCIA	: LIMA
DEPARTAMENTO	: LIMA

PROFESIONALES RESPONSABLES:

ELMAN EDMUNDO GARCIA TERRONES
INGENIERO ELECTRICISTA
Reg. CIP N° 139928

PLANO:

PLANO GENERAL DE INSTALACIONES ELECTRICAS PROPUESTA

LÁMINA:

IE-07

ESCALA:	FECHA:
1 / 500	OCTUBRE - 2020

LEYENDA

SIMBOLO	DESCRIPCION
	TABLERO GENERAL TG
	TABLERO DE DISTRIBUIÓN TD
	TUBERIA TIPO PVC-P EMPOTRADA EN PISO. (PROYECTADO)
	CAJA DE PASE
	POZO A TIERRA (PROYECTADO)

NOTA

1	TABLERO GENERAL: SE REALIZARA UN MANTENIMIENTO PREVENTIVO Y/O CORRECTIVO. SE ACONDICIONARA UN INTERRUPTOR TERMOMAGNETICO QUE ALIMENTARA AL NUEVO TABLERO TD-SS.HH. (DE ACUERDO A LO INDICADO EN EL PLANO IE-02)
2	SE INSTALARA UN NUEVO TABLERO TD-SSHH QUE ALIMENTARA A LOS CIRCUITOS DE LOS SS.HH. DOCENTES VARONES Y DAMAS Y SSHH VARONES Y MUJERES Y AL TABLERO DEL NUEVO MODULO TIPO B (TD-MB-1)
3	SE INSTALARA UN NUEVO TABLERO TD-MB-1 QUE ALIMENTARA A LOS CIRCUITOS DEL MODULO TIPO B-01
4	SE DEBERA REALIZAR UN NUEVO SISTEMA DE PUESTA A TIERRA PARA EL TABLERO GENERAL – TG

DETALLE DE TUBERIA ENTERRADA

SECCIÓN B

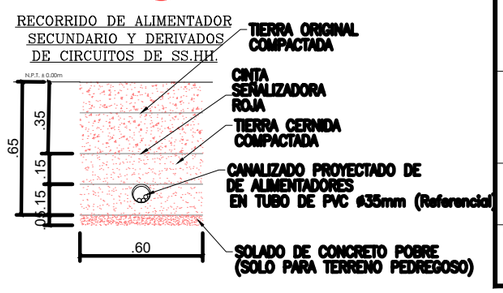

PLANTA SSHH 1
ESC. 1/50

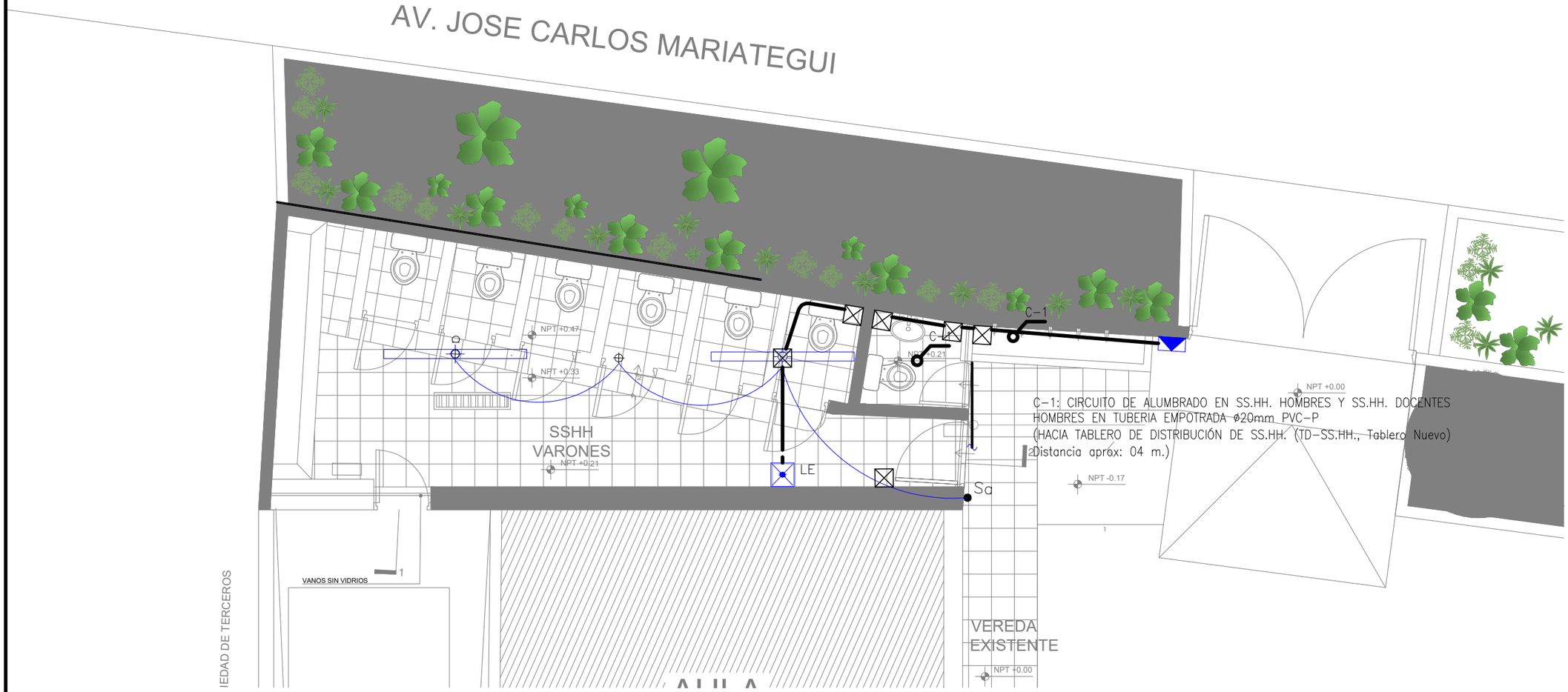

LEYENDA

SIMBOLO	DESCRIPCION
	TABLERO GENERAL TG
Sa	INTERRUPTOR UNIPOLAR DE 1 TIEMPO
	SALIDA PARA ALUMBRADO EN TECHO EXISTENTE
Lx	EQUIPO DE ILUMINACIÓN PARA ADOSAR CON LAMPARA FLUORESCENTE
L	EQUIPO DE ILUMINACIÓN PARA ADOSAR CON LAMPARA FLUORESCENTE CIRCULAR
	TUBERIA TIPO PVC-P EMPOTRADA EN TECHO O PARED EXISTENTE
	TABLERO DE DISTRIBUCIÓN TD
	TUBERIA TIPO PVC-P EMPOTRADA EN PISO EXISTENTE (REFERENCIAL)

NOTA

1	LOS CABLES DE LOS CIRCUITOS EXISTENTES DE LOS SS.HH. NO SON LIBRES DE HALÓGENO
2	LOS CIRCUITOS DE ALUMBRADO (EXISTENTES) DE LOS SS.HH. NO CUENTA CON INTERRUPTOR DIFERENCIAL
3	LOS CIRCUITOS EXISTENTES DE LOS SS.HH. NO CUENTAN CON LÍNEA DE PROTECCIÓN A TIERRA
4	LOS CIRCUITOS DE ALUMBRADO DE LOS SS.HH. SON ALIMENTADOS DESDE EL TABLERO GENERAL TG
5	INTERRUPTORES EXISTENTES SE ENCUENTRAN EN MALAS CONDICIONES
6	LUMINARIAS EXISTENTES SE ENCUENTRAN EN MALAS CONDICIONES Y NO CUMPLEN CON EL REQUERIMIENTO MÍNIMO DE 200lx
7	LUMINARIAS DE EMERGENCIA INEXISTENTES

PERÚ Ministerio de Educación

PRONIED
PROGRAMA NACIONAL DE INFRAESTRURA EDUCATIVA

VICTOR JOEL DIAZ CONDOR
Ingeniero Civil
CIP Nº 238537

SERVICIO :
"ACONDICIONAMIENTO E INSTALACIÓN DE SERVICIOS HIGIENICOS PARA LA I.E 0024 PEDRO ENRIQUE GONZALES SOTO - ATE VITARTE - LIMA COD. LOCAL ESCOLAR **291853**"

DIRECCIÓN	: Av. Jose Carlos Mariategui 835
DISTRITO	: ATE VITARTE
PROVINCIA	: LIMA
DEPARTAMENTO	: LIMA

PROFESIONALES RESPONSABLES:

ELMAN EDMUNDO GARCIA TERRONES
INGENIERO ELECTRICISTA
Reg. CIP N° 139928

PLANO:
PLANO DE PROPUESTA DE INSTALACIONES ELÉCTRICAS SSHH 01- PLANTA

LÁMINA:
IE-08

ESCALA:	FECHA:
1 / 50	OCTUBRE - 2020

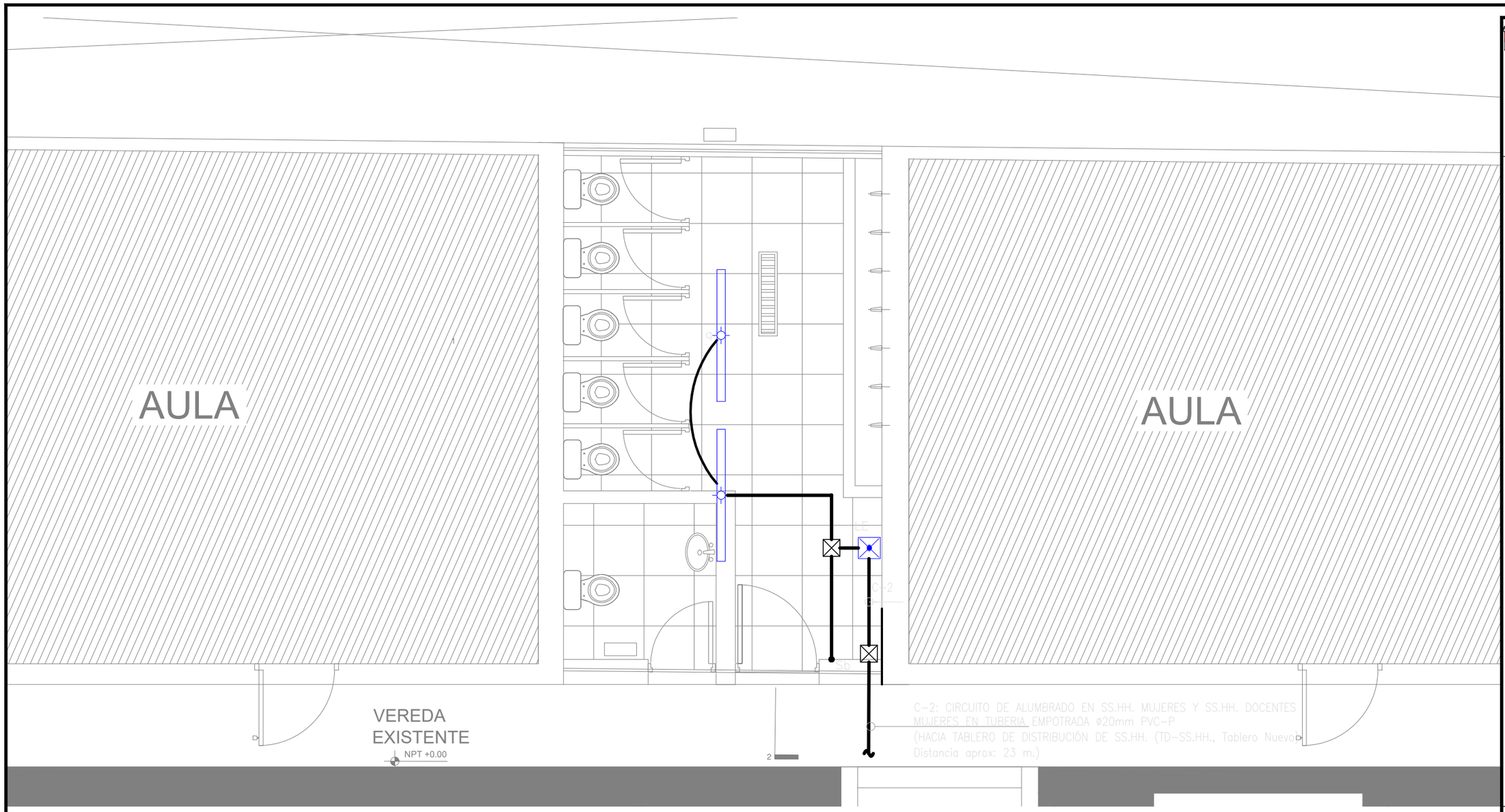

LEYENDA

SIMBOLO	DESCRIPCION
	TABLERO GENERAL TG
Sa	INTERRUPTOR UNIPOLAR DE 1 TIEMPO
	SALIDA PARA ALUMBRADO EN TECHO EXISTENTE
	LUMINARIA HERMETICA TIPO LED PARA SUSPENDER DE LUZ DIRECTA, CUBIERTA ÓPTICA TRANSPARENTE DE POLICARBONATO CON PROTECCIÓN UV FABRICADO POR INYECCIÓN, EMPAQUETADURA DE POLIURETANO, IP66, TEMPERATURA DE COLOR LED 4000 K, VIDA ÚTIL LED 50,000 HORAS, FLUJO NOMINAL 5020 Lm
	LUMINARIA ADOSABLE PARA EXTERIOR DE LUZ DIRECTA ASIMÉTRICA, SISTEMA ÓPTICO FABRICADO EN ALUMINIO MARTILLADO 99.8% PURO, CUBIERTA ÓPTICA DE POLICARBONATO MOLDEABLE E IRROMPIBLE, ESTABILIZADO CONTRA LOS RAYOS ULTRAVIOLETAS, SELLADO CON SILICONA, FÁCIL ACCESO A LAS LÁMPARAS, IP65, VIDA ÚTIL LED 50,000 HORAS, LAMPARA TC-DEL 2x26W
	LUMINARIA ADOSABLE DE EMERGENCIA LED DE ALTA POTENCIA Y LARGA VIDA ÚTIL (>100,000 horas), ALIMENTACIÓN: 220 VAC, 60 HZ, CLASE II, BATERÍA DE Ni-CD O Ni-MH, TIEMPO DE CARGA: 24 horas, 350 Lm, IP65, IK07, AUTONOMÍA: 02 horas
	CAJAS DE PASE DE F°G° TIPO PESADA, CON TAPA, e=1.5mm. (100x100x50mm)
	TUBERIA TIPO PVC-P EMPOTRADA EN TECHO O PARED EXISTENTE
	TUBERIA TIPO EMT ADOSADO EN TECHO O PARED PROYECTADA

NOTA

1	SE DEBERA CAMBIAR TODO EL CABLEADO EXISTENTE CORRESPONDIENTES A LOS SS.HH. A NUEVOS CABLES LIBRES DE HALOGENO, SEGUN COMO SE MUESTRA EN DIAGRAMA UNIFILAR
2	LOS CIRCUITOS EXISTENTES CORRESPONDIENTES A LOS SS.HH. DEBERAN CONTAR CON CABLE DE PROTECCIÓN DE LINEA A TIERRA
3	TABLERO TD – SS.HH.: ALIMENTARA AL CIRCUITO DE ALUMBRADO DE LOS SS.HH. DAMAS
4	INTERRUPTORES EXISTENTES DEBERÁN SER REEMPLAZADOS POR NUEVOS INTERRUPTORES
5	LUMINARIAS EXISTENTES DEBERÁN SER REEMPLAZADAS POR NUEVAS LUMINARIAS QUE CUMPLAN CON EL REQUERIMIENTO MÍNIMO DE 200lx
6	SE DEBERÁN SUMINISTRAR E INSTALAR NUEVAS LUMINARIAS DE EMERGENCIA
7	SE REUTILIZARA LA CANALIZACIÓN EXISTENTE DEL CIRCUITO DE ALUMBRADO INTERIOR Y SE INSTALARA TUBERÍA EMT PARA CIERTOS EQUIPOS, DE ACUERDO A LO INDICADO EN EL PLANO.

PERÚ Ministerio de Educación

PRONIED
PROGRAMA NACIONAL DE INFRAESTRURA EDUCATIVA

VICTOR JOEL DIAZ CONDOR
Ingeniero Civil
CIP Nº 238537

SERVICIO :
"ACONDICIONAMIENTO E INSTALACIÓN DE SERVICIOS HIGIENICOS PARA LA I.E 0024 PEDRO ENRIQUE GONZALES SOTO - ATE VITARTE - LIMA COD. LOCAL ESCOLAR **291853**"

DIRECCIÓN : Av. Jose Carlos Mariategui 835
DISTRITO : ATE VITARTE
PROVINCIA : LIMA
DEPARTAMENTO : LIMA

PROFESIONALES RESPONSABLES:

ELMAN EDMUNDO GARCIA TERRONES
INGENIERO ELECTRICISTA
Reg. CIP N° 139928

PLANO:
PLANO DE PROPUESTA DE INSTALACIONES ELÉCTRICAS SS.HH. 2 - PLANTA

LÁMINA:
IE-09

ESCALA: 1 / 50

FECHA: OCTUBRE - 2020

PLANTA MODULO TIPO B
ESC. 1/50

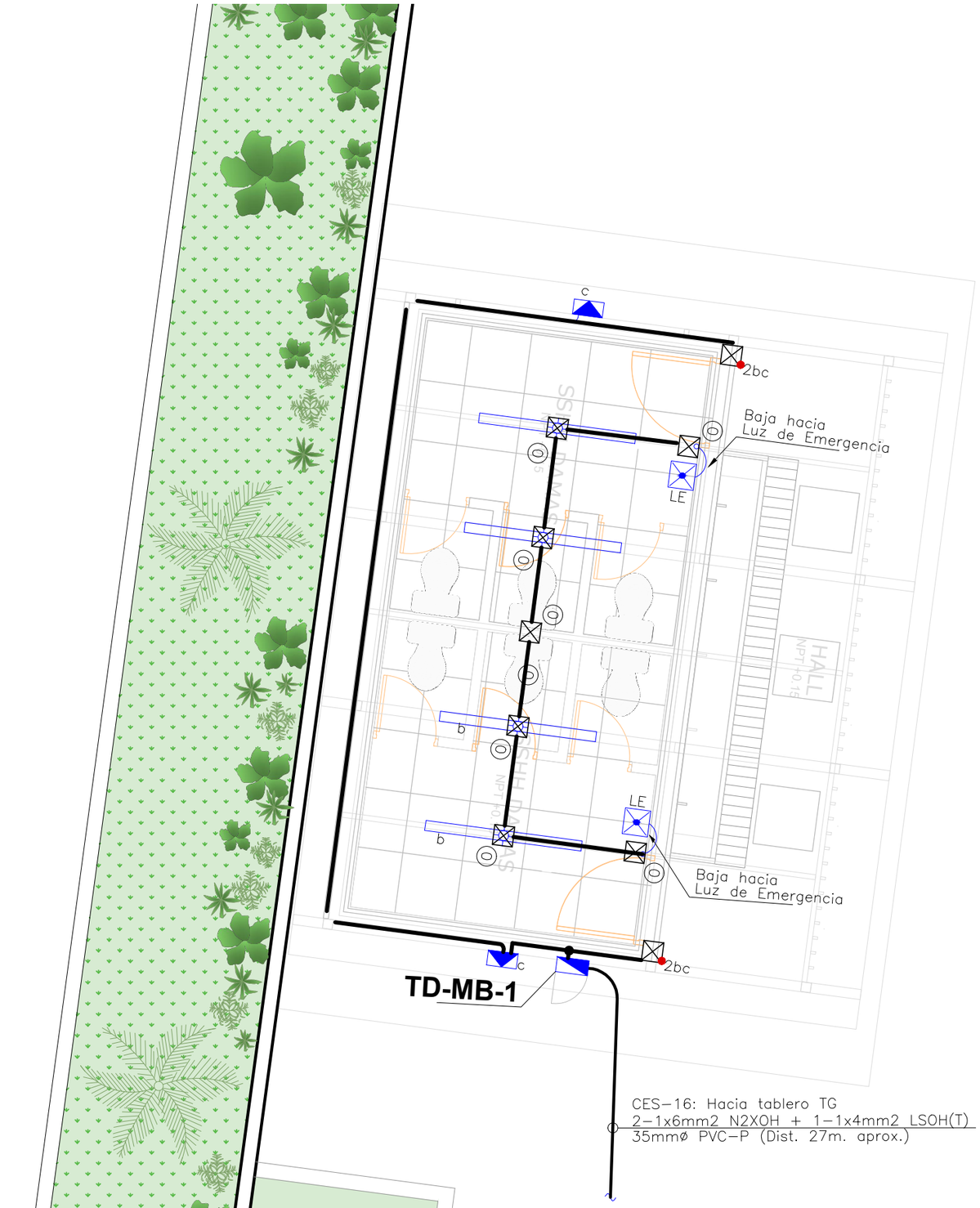

LEYENDA

SIMBOLO	DESCRIPCION
	TABLERO GENERAL TG
Sa	NUEVO INTERRUPTOR UNIPOLAR DE 1 TIEMPO
	SALIDA PARA ALUMBRADO EN TECHO EXISTENTE
	NUEVA LUMINARIA HERMETICA TIPO LED PARA SUSPENDER DE LUZ DIRECTA, CUBIERTA ÓPTICA TRANSPARENTE DE POLICARBONATO CON PROTECCIÓN UV FABRICADO POR INYECCIÓN, EMPAQUETADURA DE POLIURETANO, IP66, TEMPERATURA DE COLOR LED 4000 K, VIDA ÚTIL LED 50.000 HORAS, FLUJO NOMINAL 5020 Lm
	LUMINARIA ADOSABLE PARA EXTERIOR DE LUZ DIRECTA ASIMÉTRICA, SISTEMA ÓPTICO FABRICADO EN ALUMINIO MARTILLADO 99.8% PURO, CUBIERTA ÓPTICA DE POLICARBONATO MOLDEABLE E IRROMPIBLE, ESTABILIZADO CONTRA LOS RAYOS ULTRAVIOLETAS, SELLADO CON SILICONA, FÁCIL ACCESO A LAS LÁMPARAS, IP65, VIDA ÚTIL LED 50.000 HORAS, LAMPARA TC-DEL 2x26W
	NUEVA LUMINARIA ADOSABLE DE EMERGENCIA LED DE ALTA POTENCIA Y LARGA VIDA ÚTIL (>100,000 horas), ALIMENTACIÓN: 220 VAC, 60 HZ, CLASE II, BATERÍA DE NI-CD O NI-MH, TIEMPO DE CARGA: 24 horas, 350 Lm, IP65, IK07, AUTONOMÍA: 02 horas
	CAJAS DE PASE DE F°G° TIPO PESADA, CON TAPA, e=1.5mm. (100x100x50mm)
	TUBERIA TIPO PVC-P EMPOTRADA EN TECHO O PARED EXISTENTE
	TUBERIA TIPO EMT ADOSADA EN TECHO O PARED PROYECTADA

PERÚ Ministerio de Educación

PRONIED
PROGRAMA NACIONAL DE INFRAESTRURA EDUCATIVA

VICTOR JOEL DIAZ CONDOR
Ingeniero Civil
CIP Nº 238537

SERVICIO :
"ACONDICIONAMIENTO E INSTALACIÓN DE SERVICIOS HIGIENICOS PARA LA I.E 0024 PEDRO ENRIQUE GONZALES SOTO - ATE VITARTE - LIMA COD. LOCAL ESCOLAR **291853**"

DIRECCIÓN : Av. Jose Carlos Mariategui 835
DISTRITO : ATE VITARTE
PROVINCIA : LIMA
DEPARTAMENTO : LIMA

PROFESIONALES RESPONSABLES:

ELMAN EDMUNDO GARCIA TERRONES
INGENIERO ELECTRICISTA
Reg. CIP N° 139928

PLANO:
INSTALACIONES ELECTRICAS PROPUESTA SSHH MODULO. TIPO B-01

LÁMINA:
IE-10

ESCALA: 1 / 25

FECHA: OCTUBRE - 2020

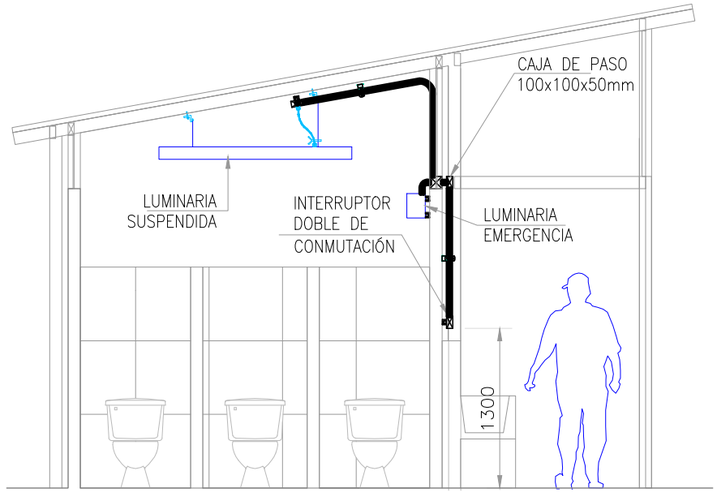

CORTE A-A
ESCALA: 1/50

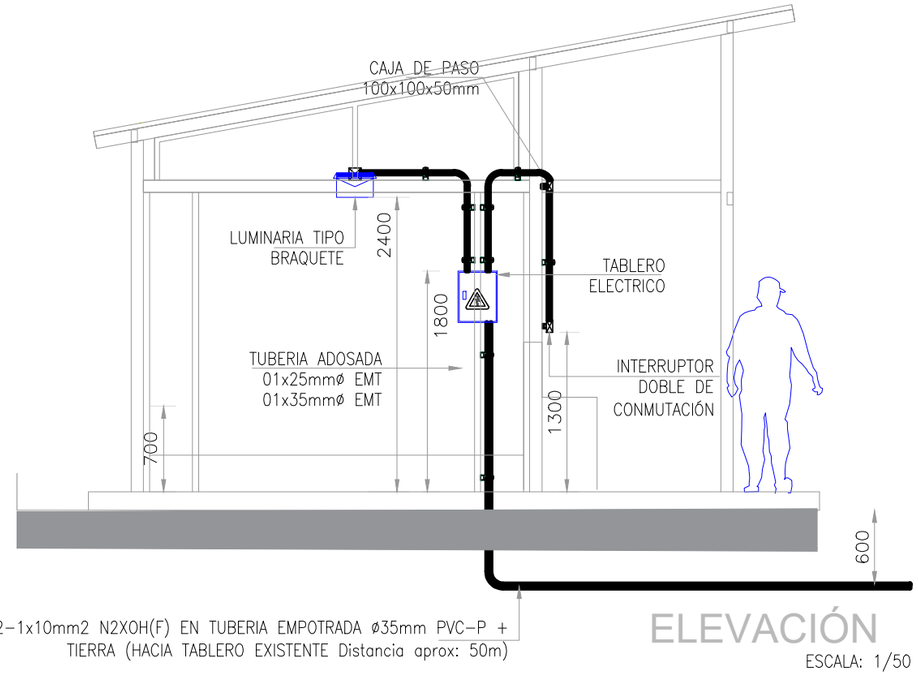

ELEVACIÓN
ESCALA: 1/50

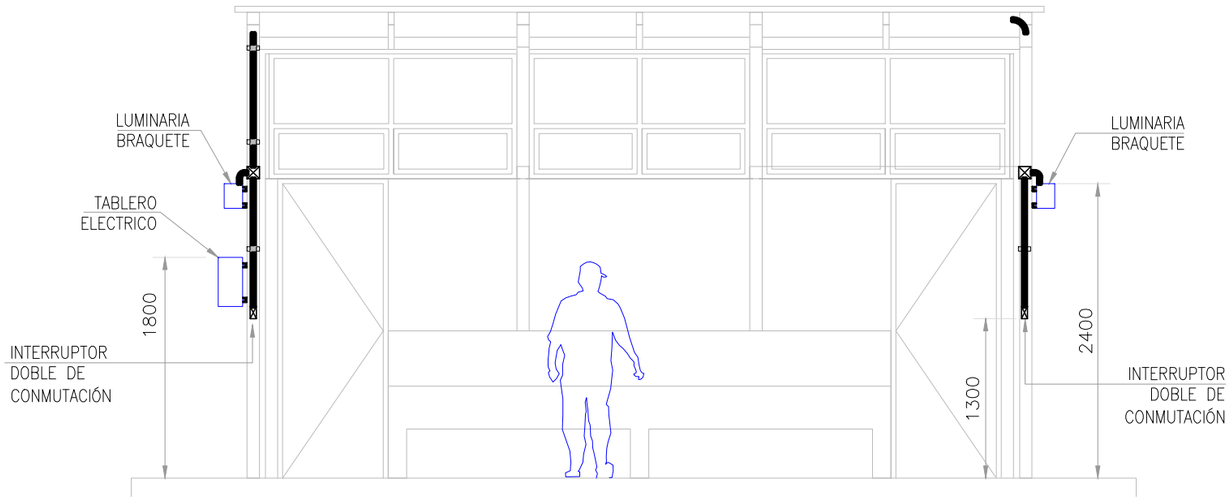

CORTE C-C
ESCALA: 1/50

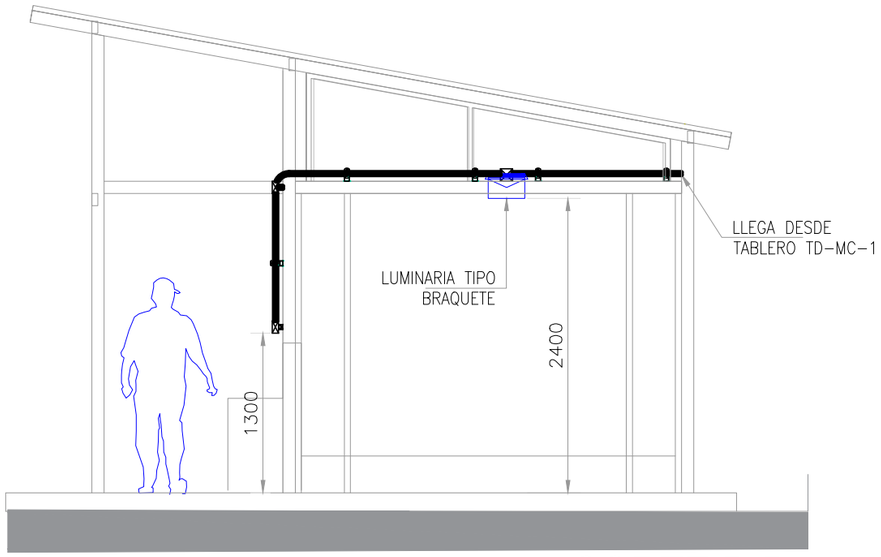

CORTE B-B
ESCALA: 1/50

PERÚ Ministerio de Educación
PRONIED
PROGRAMA NACIONAL
DE INFRAESTRURA EDUCATIVA

VICTOR JOEL DIAZ CONDOR
Ingeniero Civil
CIP Nº 238537

SERVICIO :
"ACONDICIONAMIENTO E INSTALACIÓN DE SERVICIOS HIGIENICOS PARA LA I.E 0024 PEDRO ENRIQUE GONZALES SOTO - ATE VITARTE - LIMA COD. LOCAL ESCOLAR **291853**"

DIRECCIÓN	: Av. Jose Carlos Mariategui 835
DISTRITO	: ATE VITARTE
PROVINCIA	: LIMA
DEPARTAMENTO	: LIMA

PROFESIONALES RESPONSABLES:

ELMAN EDMUNDO
GARCIA TERRONES
INGENIERO ELECTRICISTA
Reg. CIP N° 139928

PLANO:
PLANO DE ESTADO ACTUAL DE INSTALACIONES ELÉCTRICAS MODULO TIPO B - CORTES

LÁMINA:
IE-11

ESCALA:	FECHA:
1 / 50	OCTUBRE - 2020

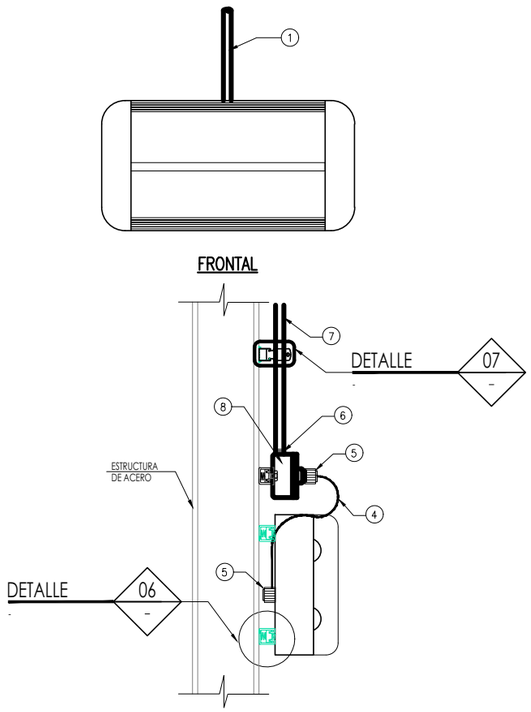

LUMINARIA DE EMERGENCIA ADOSADA A ESTRUCTURA METÁLICA

DETALLE 01 / S/E

		01	
ITEM	DESCRIPCION	TAMAÑO	CANT.
4	CONDUCTOR FLEXIBLE LSOHRF-70	3x4mm2	1.5m
5	PRENSAESTOPA PLASTICA PG11, IP68	20mmØ	2
6	CONECTOR RECTO EMT	20mmØ	1
7	TUBERIA CONDUIT EMT	20mmØ	SEG. REQ.
8	CAJA DE PASE CUADRADA DE F°G° C/KO DE 20mmØ CON TAPA	100x100x50mm.	1

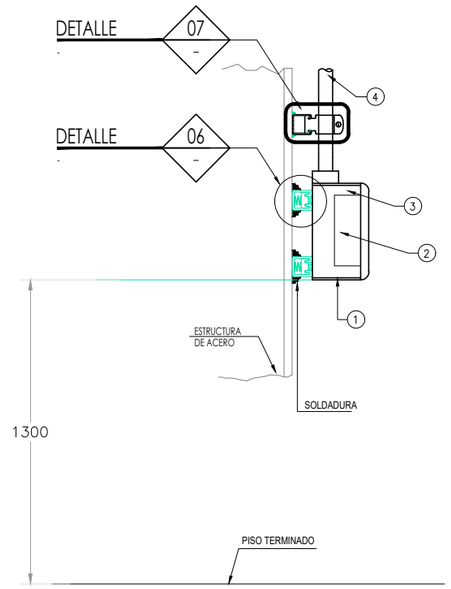

INTERRUPTOR ADOSADO A ESTRUCTURA METÁLICA

DETALLE 02 / S/E

		02	
ITEM	DESCRIPCIÓN	CANT.	TAMAÑO
1	CAJA RECTANGULAR DE ALUMINIO, DE UNA ENTRADA DE 20mmØ, TIPO FS	1	4.57"x2.83"x2.00"
2	INTERRUPTOR DOBLE DE CONMUTACION 16A, 220V, 60HZ.	1	-
3	PLACA (INCLUYE SOPORTE), PARA INTERRUPTOR	1	-
4	TUBERIA CONDUIT EMT	S. REQ.	20mmØ

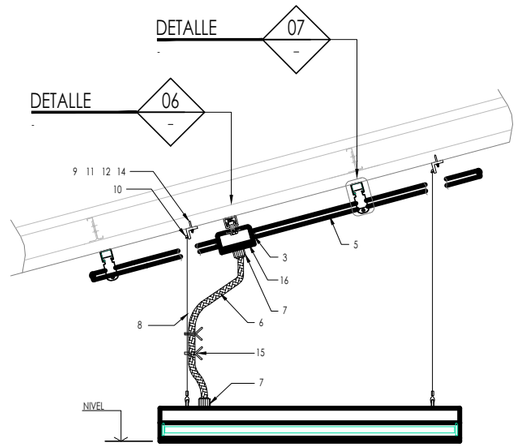

LUMINARIA FLUORESCENTE SUSPENDIDA CON LLEGADA DE CONDUIT ADOSADO A ESTRUCTURA METALICA

DETALLE 03 / S/E

		03	
ITEM	DESCRIPCIÓN	TAMAÑO	CANT.
3	CONECTOR RECTO EMT	20mmØ	2
5	TUBERIA CONDUIT EMT	20mmØ	SEG. REQ.
6	CONDUCTOR FLEXIBLE LSOHRF-70	3x4mm2	1.5m
7	PRENSAESTOPA PLASTICA PG11, IP68	20mmØ	2
8	CABLE DE A°G°	1.5mmØ	6m
9	ANGULO TIPO L DE A°G°	38x38mm	2
10	SEGURO DE A°G° P/CABLE DE A°G°	1.5mmØ	6
11	ARANDELA PLANA DE A°G°	6.35mmØ	2
12	ARANDELA DE PRESION DE A°G°	6.35mmØ	2
14	PERNO CON CABEZA HEXAGONAL DE A°G°	6.35mmØx25mm	2
15	CINTILLOS PLASTICO RESISTENTES AL CLIMA Y RADIACION.	15cm	4
16	CAJA DE PASE CUADRADA DE F°G° C/KO DE 20mmØ CON TAPA	100x100x50mm.	1

PERÚ Ministerio de Educación

PRONIED
PROGRAMA NACIONAL DE INFRAESTRURA EDUCATIVA

VICTOR JOEL DIAZ CONDOR
Ingeniero Civil
CIP Nº 238537

SERVICIO :
"ACONDICIONAMIENTO E INSTALACIÓN DE SERVICIOS HIGIENICOS PARA LA I.E 0024 PEDRO ENRIQUE GONZALES SOTO - ATE VITARTE - LIMA COD. LOCAL ESCOLAR **291853**"

DIRECCIÓN : Av. Jose Carlos Mariategui 835
DISTRITO : ATE VITARTE
PROVINCIA : LIMA
DEPARTAMENTO : LIMA

PROFESIONALES RESPONSABLES:

ELMAN EDMUNDO GARCIA TERRONES
INGENIERO ELECTRICISTA
Reg. CIP N° 139928

PLANO:
INSTALACIONES ELÉCTRICAS
DETALLE DE INSTALACIÓN N°1

LÁMINA:
IE-12

ESCALA: 1 / 25

FECHA: OCTUBRE - 2020

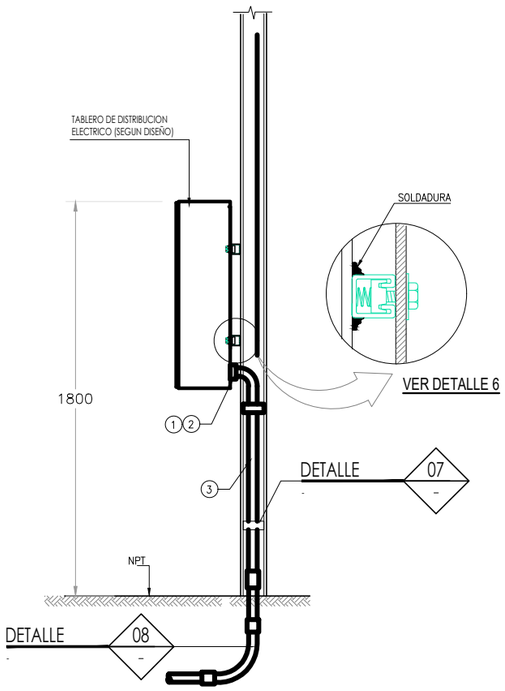

TABLERO DE DISTRIBUCIÓN ELÉCTRICA ADOSADO EN ESTRUCTURA METALICA

DETALLE 04 S/E

ITEM	DESCRIPCIÓN	04	
		CANT.	TAMAÑO
1	TUERCA BUSHING CON ATERRAMIENTO P/CONDUITS EMT	SEG. REQ.	35mmØ
2	CONTRATUERCA BUSHING P/CONDUIT EMT	SEG. REQ.	35mmØ
3	TUBERIA CONDUIT EMT	SEG. REQ.	35mmØ

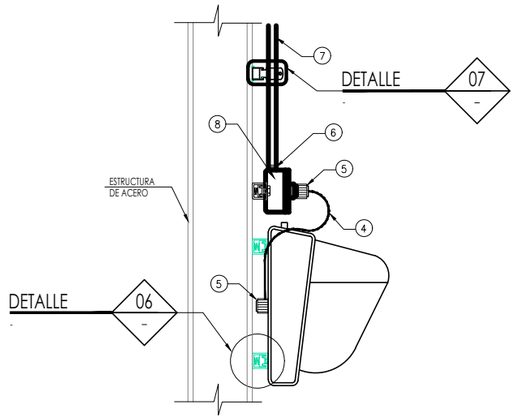

WALLPACK ADOSADO A ESTRUCTURA

DETALLE 05 S/E

ITEM	DESCRIPCION	05	
		TAMAÑO	CANT.
4	CONDUCTOR FLEXIBLE LSOHRF-70	3x4mm2	1.5m
5	PRENSAESTOPA PLASTICA PG11, IP68	20mmØ	2
6	CONECTOR RECTO EMT	20mmØ	1
7	TUBERIA CONDUIT EMT	20mmØ	SEG. REQ.
8	CAJA DE PASE CUADRADA DE F°G° C/KO DE 20mmØ CON TAPA	100x100x50mm.	1

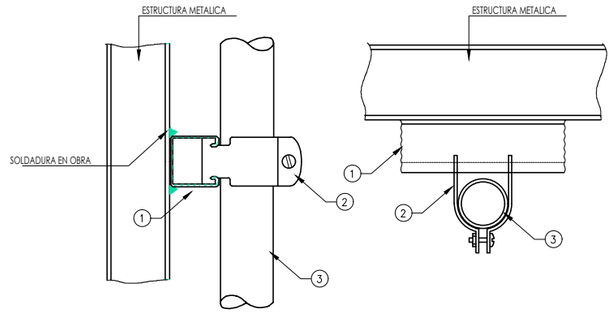

TENDIDO DE CONDUIT SOPORTADO EN ACERO ESTRUCTURAL

DETALLE 07 S/E

ITEM	DESCRIPCION	7A	
		CANT.	TAMAÑO
1	CANAL STRUT DE A°G°	0.25m	41x41mm
2	ABRAZADERA DE 2 PIEZAS DE A°G° PARA CANAL STRUT	1	SEGUN REQ.
3	TUBERIA CONDUIT EMT	20mmØ	SEGUN REQ.

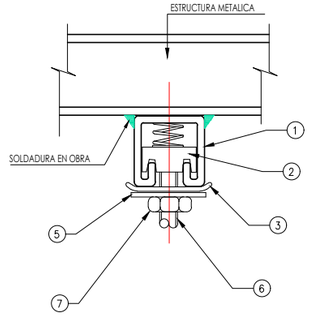

ANCLAJE DE COLGADORES EN ESTRUCTURAS DE ACERO

DETALLE 06 S/E

ITEM	DESCRIPCION	06	
		CANT.	TAMAÑO
1	CANAL STRUT DE A°G°	0.25m	41x41mm
2	TUERCA CON RESORTE DE ACERO GALV. P/CANAL STRUT	1	13mmØ
3	ARANDELA CUADRADA DE A°G° P/CANAL STRUT	1	13mmØ
4	ARANDELA PLANA DE A°G°	1	13mmØ
5	ARANDELA DE PRESIÓN DE A°G°	1	13mmØ
6	VARILLA ROSCADA DE A°G°	SEGUN REQ	13mmØ
7	TUERCA HEXAGONAL DE A°G°	1	13mmØ

PERÚ Ministerio de Educación

PRONIED
PROGRAMA NACIONAL DE INFRAESTRURA EDUCATIVA

VICTOR JOEL DIAZ CONDOR
Ingeniero Civil
CIP Nº 238537

SERVICIO :
"ACONDICIONAMIENTO E INSTALACIÓN DE SERVICIOS HIGIENICOS PARA LA I.E 0024 PEDRO ENRIQUE GONZALES SOTO - ATE VITARTE - LIMA COD. LOCAL ESCOLAR **291853**"

DIRECCIÓN : Av. Jose Carlos Mariategui 835
DISTRITO : ATE VITARTE
PROVINCIA : LIMA
DEPARTAMENTO : LIMA

PROFESIONALES RESPONSABLES:

ELMAN EDMUNDO GARCIA TERRONES
INGENIERO ELECTRICISTA
Reg. CIP N° 139928

PLANO:
INSTALACIONES ELÉCTRICAS
DETALLE DE INSTALACIÓN N°2

LÁMINA:
IE-13

ESCALA: 1 / 25

FECHA: OCTUBRE - 2020

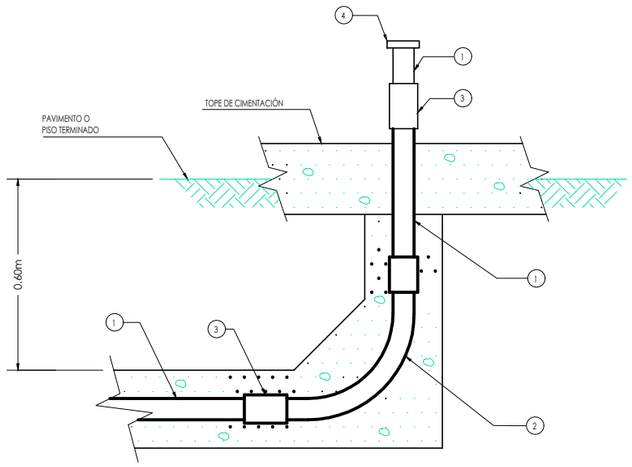

SALIDA DE CONDUIT PVC-P ACOMETIDA ELECTRICA HACIA TABLERO PROYECTADO

DETALLE 08
S/E –

ITEM	DESCRIPCIÓN	8A		8B		8C		8D		8E	
		CANT.	TAM.	CANT.	TAM.	CANT.	TAM.	CANT.	TAM.	CANT.	TAM.
1	TUBERIA PVC-P	REQ.	20mm	REQ.	25mm	REQ.	35mm	REQ.	40mm	REQ.	55mm
2	CURVA 90° PVC-P RADIO LARGO (TABLA 1)	1	20mm	1	25mm	1	35mm	1	40mm	1	55mm
3	UNION PVC-P	3	20mm	3	25mm	3	35mm	3	40mm	3	55mm
4	CONECTOR A CAJA DE PVC-P	1	20mm	1	25mm	1	35mm	1	40mm	1	55mm

TABLA N°1

DIAMETRO DE CONDUIT	20mm	25mm	35mm	40mm	55mm
RADIO DE CURVATURA MINIMO	140mm	189mm	230mm	275mm	343mm

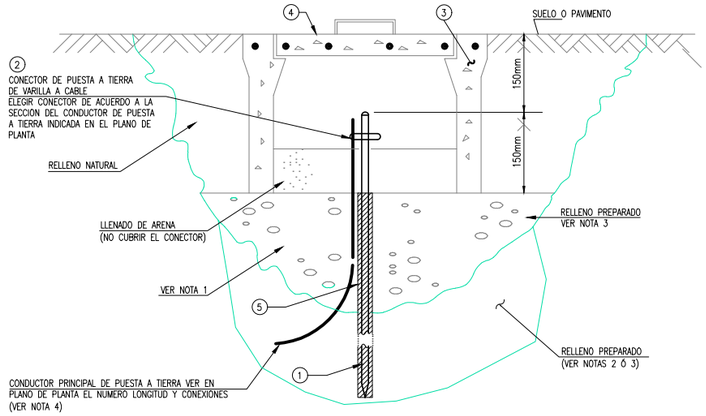

DETALLE 09
S/E –

POZO DE PUESTA A TIERRA CON REGISTRO – VERTICAL

ITEM	DESCRIPCIÓN	09	
		CANT.	TAMAÑO
1	VARILLA DE PUESTA A TIERRA DE COBRE ELECTROLITICO.	1	20mmØ x 2400mm
2	CONECTOR DE PUESTA A TIERRA DE VARILLA A UN CABLE SIMILAR A TIPO GRL DE BURNDY, N° GRL6	1	25mmØ / 10mm2
3	CAJA DE CONCRETO CUADRADA	1	405x405x 300mm
4	TAPA DE CONCRETO REFORZADA CON FIERRO DE 3/8"ø.	1	–
5	CEMENTO CONDUCTIVO (NOTA 3d)	4	BOLSAS 11.5Kg

NOTAS.-

1. EXCAVAR EL POZO DE ACUERDO A LAS DIMENSIONES ESPECIFICADAS EN ESTE ESTANDARD.
2. INSERTAR LA VARILLA DE PUESTA A TIERRA EN ESTE POZO Y PROCEDER A LLENARLO CON EL RELLENO PREPARADO, PARA EVITAR QUE PEQUEÑAS PIEDRAS O QUIMICOS DEL SUELO DAÑEN LA VARILLA DE PUESTA A TIERRA.
3. EL PROCEDIMIENTO PARA LA OBTENCION DE UN RELLENO PREPARADO CON CEMENTO CONDUCTIVO ES:
   a) UNA VEZ REALIZADA LA EXCAVACION 3000mm (DE PROFUNDIDAD) CERNIR EL MATERIAL UTILIZANDO MALLA #4, PARA SEPARAR LAS PIEDRAS Y ROCAS.
   b) ADICIONAR AGUA PARA HUMEDECER EL FONDO Y TODAS LAS PAREDES DEL POZO. EL VOLUMEN DE AGUA DEBE SER DETERMINADO EN EL TERRENO, VERIFICANDO LA HUMEDAD DEL SUELO.
   c) VACIAR LA MISMA TIERRA TRATADA (CERNIDA) HASTA EL NIVEL 300mm DEL FONDO DEL POZO.
   d) COLOCAR LA VARILLA DE PUESTA A TIERRA EN EL CENTRO DEL POZO A 450mm DEL FONDO DEL POZO. LUEGO INSERTAR UN CONDUIT DE 150mmØ Y 1000mm DE LARGO Y RELLENAR EL INTERIOR DEL CONDUIT CON CEMENTO CODUCTIVO SECO (O CEMENTO CONDUCTIVO HUMEDECIDO (PREPARADO DE ACUERDO A LAS RECOMENDACIONES DEL FABRICANTE).
   e) RELLENAR EL ESPACIO ENTRE LAS PAREDES DEL POZO Y EL TUBO PVC CON CAPAS DE 300mm COMPACTADAS DE TIERRA CERNIDA Y HUMEDECIDA HASTA UNA ALTURA APROX. DE 600mm.
   f) LEVANTAR EL TUBO PVC SIN SACARLO TOTALMENTE Y REPETIR EL PASO ANTERIOR HASTA DEJAR 300mm DE VARILLA EXPUESTA.
4. TODAS LAS DIMENSIONES ESTAN EXPRESADAS EN MILIMETROS.

PERÚ Ministerio de Educación

PRONIED
PROGRAMA NACIONAL DE INFRAESTRURA EDUCATIVA

VICTOR JOEL DIAZ CONDOR
Ingeniero Civil
CIP Nº 238537

SERVICIO :
"ACONDICIONAMIENTO E INSTALACIÓN DE SERVICIOS HIGIENICOS PARA LA I.E 0024 PEDRO ENRIQUE GONZALES SOTO - ATE VITARTE - LIMA COD. LOCAL ESCOLAR **291853**"

DIRECCIÓN : Av. Jose Carlos Mariategui 835
DISTRITO : ATE VITARTE
PROVINCIA : LIMA
DEPARTAMENTO : LIMA

PROFESIONALES RESPONSABLES:

ELMAN EDMUNDO GARCIA TERRONES
INGENIERO ELECTRICISTA
Reg. CIP N° 139928

PLANO:
INSTALACIONES ELÉCTRICAS
DETALLE DE INSTALACIÓN - N°3

LÁMINA:
IE-14

ESCALA: 1 / 25

FECHA: OCTUBRE - 2020