FIRMA DIGITAL
Firmado digitalmente por: JIMENEZ ADRIANZEN Wither Aristides FAU 20131366966 soft
Motivo: Doy V° B°
Fecha: 17/08/2022 10:22:34-0500

FIRMA DIGITAL
Firmado digitalmente por: ORTIZ ZAVALETA Zohar Gerson FAU 20131366966 hard
Motivo: Soy el autor del documento
Fecha: 17/08/2022 18:19:43-0500

FIRMA DIGITAL
Firmado digitalmente por: CASTILLO VEGA Denise Graciela FAU 20131366966 soft
Motivo: Soy el autor del documento
Fecha: 16/08/2022 17:57:30-0500

ANEXO B – FICHA TÉCNICA: CHALECO PARA BAPES

1. CARACTERÍSTICAS GENERALES	
Denominación del Bien:	Chaleco para las BAPES

2. USO DEL BIEN

Los chalecos serán utilizados para la mejora de los programas preventivos de organización comunitaria para la seguridad ciudadana.

3. CARACTERISTICAS DEL BIEN

IMAGEN REFERENCIAL DEL CHALECO

3.2 CARACTERISTICAS DE INSUMOS

• INSUMOS PRINCIPALES

TELA DE CHALECO

CARACTERISTICAS	ESPECIFICACION	REFERENCIA
3.2.1 Tipo de tejido	Drill	-
3.2.2 Composición	Urdimbre: Poliéster 100% Trama: Poliéster 100%	AATCC 20A
3.2.3 Color	Azul Osc. Pantone 19-3921 TPG	Inspección Visual
3.2.4 Ligamento	Sarga 3/1"S"	NTP 231.141
3.2.5 Gramaje	275 gr/m² +/- 5%	ASTM D3776/ D3776-09A
3.2.6 Titulo	Urdimbre: 20/1 Ne +/- 3% Trama: 14/1 Ne +/- 3%	ASTM D1059
3.2.7Densidad (Hilos /Pulgada)	Urdimbre: 118 +/- 4 Trama: 71 +/- 4	ASTM D3775
3.2.8 Estabilidad Dimensional	Urdimbre: +/- 2% Trama: +/- 2%	AATCC135
3.2.9 Grado de Pilling	3 (mínimo)	ASTM D3512
3.2.10 Solidez el color	A luz:(20 AFU): 4 Mínimo Lavado domestico: 4 Mínimo	AATCC 16.3 AATCC 61

ANEXO B – FICHA TÉCNICA: CHALECO PARA BAPES

	Al agua clorada: 4 Mínimo A la transpiración (Acida / Alcalina): 4 Mínimo Al frote (Seco / Húmedo): 4 Mínimo	ISO 105-E03-2010 AATCC 15 AATCC 8
3.2.11 Resistencia a la tracción	Urdimbre: 118 kgF (Mínimo) Trama: 54 kgF (Mínimo)	ASTM D5035
3.2.12 Protección UV	40 UFP Mínimo	AATCC 183
3.2.13 Grado de elaboración	Teñido disperso	
3.2.14 Acabado	Termofijado	
TELA DE FORRO DEL CHALECO		
CARACTERISTICAS	**ESPECIFICACION**	**REFERENCIA**
3.2.15 Tipo de tejido	Malla tupida	Inspección Visual
3.2.16 Composición	Poliéster 100%	AATCC 20A
3.2.17 Color	Azul Osc. Pantone 19-3921 TPG	Inspección Visual
3.2.18 Gramaje	135 gr/m² +/- 5%	ASTM D3776
• INSUMOS SECUNDARIOS		
HILO DE COSTURA		
CARACTERISTICAS	**ESPECIFICACION**	**REFERENCIA**
3.2.19 Composición	100 % poliéster	Inspección visual
3.2.20 Título	40/2	
3.2.21 Colores	al tono donde cae la costura	
ETIQUETA MARCA Y TALLA		
CARACTERISTICAS	**ESPECIFICACION**	**REFERENCIA**
3.2.22 Material	Satín	Inspección visual
3.2.23 Composición	100% Poliéster	
3.2.24 Color de Etiqueta	Blanco	
3.2.25 Color de Letras (Bordadas)	Negro	
3.2.26 Medidas	7.0 cm ancho x 2.5 cm alto	
• La etiqueta ira centrada e insertada en el escote espalda.		
ETIQUETA COMPOSICION Y CUIDADO		
CARACTERISTICAS	**ESPECIFICACION**	**REFERENCIA**
3.2.27 Material	Satín	Inspección visual
3.2.28 Composición	100% Poliéster	
3.2.29 Color de Etiqueta	Blanco	
3.2.30 Color de Letras (Estampadas)	Negro	
3.2.31 Medidas	5.5 cm ancho x 3.0 cm alto	
• La etiqueta ira insertada en el interior de la prenda en el costado izquierdo (prenda puesta) a 12cm del borde de faldón.		
CIERRE SEPARABLE #6		
CARACTERISTICAS	**ESPECIFICACION**	**REFERENCIA**
3.2.32 Material	Plástico	Inspección visual
3.2.33 Composición de la cinta	100% poliéster	
3.2.34 Color de la cinta / llave/ jalador	Azul Osc. Pantone 19-3921 TPG	
3.2.35 Ancho total del cierre	3cm	

ANEXO B – FICHA TÉCNICA: CHALECO PARA BAPES

3.2.36 Cantidad	1 und. x prenda	

REGULADOR DE METAL PARA CORREA

CARACTERISTICAS	ESPECIFICACION	REFERENCIA
3.2.37 Material	Acero Niquelado	Certificado de garantía
3.2.38 Ancho	2.5CM	
3.2.39 Color	Plateado	
3.2.40 Cantidad	2 und. x prenda	

VELCRO – PEGA PEGA

CARACTERISTICAS	ESPECIFICACION	REFERENCIA
3.2.41 Composición	100% Nylon	
3.2.42 Anchos	2.5 cm.	
3.2.43 Vida del cierre	Pérdida del 50% después de 10000 aberturas	
3.2.44 Carga de rotura	210 N/cm minimo	
3.2.45 Color	Negro	Certificado de garantia

CINTA REFLECTIVA

CARACTERISTICAS	ESPECIFICACION	REFERENCIA
3.2.46 Composición	Material reflectivo con tecnología de micro prismática con lentes retro reflectantes de gran ángulo para reflejar la luz.	
3.2.47 Material	Reflectivo	
3.2.48 Color	Verde Fluorescente	
3.2.49 Ancho	1 1/2”	Certificado de garantía

3.3 CARACTERISTICAS DE ARTES

3.3.1 BORDADO LOGO BARRIO SEGURO	ARTE DELANTERO
• **Ubicación de bordado. -** El bordado se encuentra ubicado en el pecho delantero izquierdo (prenda puesta.) Del pto + alto del hombro al inicio del borde superior del bordado **T/M= 15.5 CM** **T/L = 16.5 CM** **T/XL= 17.5 CM** • **Tamaño del bordado .-** 7cm de ancho x 4.5 cm de alto	• COLORES DEL ARTE NEGRO (19-4004 TPG) ROSADO (17-2230 TPG) NARANJA (15-1157 TPG) AMARRILLO (13-0758 TPG) VERDE (17- 6154 TPG) AZUL (17-4247 TPG) ROJO (18-1763 TPG)
3.3.2 BORDADO LOGO DEL MINISTERIO DEL INTERIOR	**ARTE DELANTERO**

ANEXO B – FICHA TÉCNICA: CHALECO PARA BAPES

• **Ubicación del bordado. -** El bordado se encuentra ubicado en el pecho delantero derecho (prenda puesta.) Del pto + alto del hombro al inicio del borde superior del bordado **T/M= 20.5 CM** **T/L = 21.5 CM** **T/XL= 22.5 CM** • **Tamaño del bordado.-** 10.5 cm de ancho x 2.3 cm de alto (Para todas las tallas)	 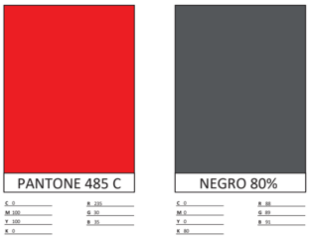
3.3.3 BORDADO TEXTO COMISARIA	**ARTE ESPALDA REFERENCIAL (EL ARTE DEPENDERA DEL NOMBRE DE LA COMISARÍA)**
• **Ubicación. -** El bordado se encuentra centrado en cuerpo espalda. Del borde de collareta (escote espalda) al inicio del bordado **T/M= 8 CM** **T/L = 9 CM** **T/XL= 10 CM** • **Tamaño del Texto.-** el texto tiene 2cm de alto, el ancho varia depende del nombre de la comisaria.	• COLOR DEL TEXTO AMARRILLO (13-0758 TPG)
3.3.4 BORDADO ESCUDO PNP	**ARTE ESPALDA**
• **Ubicación. -** El bordado se encuentra ubicado en cuerpo espalda centrado a lo ancho del nombre de la comisaria (mantener el look que se muestra en la imagen referencial) • **Tamaño del bordado .-** 9.7 cm de ancho x 12.5cm de alto (Para todas las tallas)	
3.3.5 BORDADO TEXTO "BAPES"	**ARTE ESPALDA**

• **Ubicación. -** El bordado se encuentra ubicado en cuerpo espalda centrado a lo ancho del nombre de la comisaria (mantener el look que se muestra en la imagen referencial) • **Tamaño del bordado .-** 8.5 cm de ancho x 2 cm de alto (Para todas las tallas)	• COLOR DEL TEXTO AMARRILLO (13-0758 TPG) BAPES
3.4 CARACTERISTICAS DE CONFECCION	
3.4.1 Detalles de Confección	

ANEXO B – FICHA TÉCNICA: CHALECO PARA BAPES

Delantero	**2 Bolsillos superiores** tipo parche con atraques en borde superior y fuelle de 3.5cm de alto incluye tapa con cierre velcro, pegados con Maq. recta. **2 Porta lapiceros** en pecho izquierdo prenda puesta, asentar basta de 2 cm.y pegar con Maq. recta (Ver Gráfico) **2 Bolsillos inferiores** tipo parche con atraques en borde superior y fuelle de 3.5cm de alto incluye tapa con cierre velcro, pegados con Maq. recta. **La cinta reflectiva** debe ser pegada en dos pases con Maq.recta de la siguiente manera: - En hombros (la cinta debe ir centrada a lo ancho del hombro tal como se muestra en el gráfico). - En cintura (la cinta debe ir colocada a todo lo ancho de cada pieza delantera y centrada entre los dos bolsillos superior e inferior tal como se muestra en el gráfico) **En pecho izquierdo** (prenda puesta) lleva bordado logo Barrio Seguro **En pecho derecho** (prenda puesta) lleva bordado logo Ministerio del Interior.
Espalda	**1 Bolsillo inferior** tipo parche con atraques en borde superior, incluye tapa con cierre velcro, pegados con Maq. recta. **La cinta reflectiva** debe ser pegada en dos pases con Maq.recta de la siguiente manera: - En hombros (la cinta debe ir centrada a lo ancho del hombro tal como se muestra en el gráfico). - En cintura (la cinta debe ir colocada a todo lo ancho de la pieza espalda y debe coincidir con la ubicación de la cinta delantera tal como se muestra en el gráfico) Preparar **Tiras de ajuste y Presilla** con Maq. recta para regulador de metal. En espalda lleva 3 bordados Nombre de la comisaria. (El nombre de la comisaria cambiara en base al requerimiento) Logo “PNP” Texto “BAPES”
Hombros	Maquina cerradora de 3 agujas
Costados	Maquina cerradora de 3 agujas
Forro Interno	Unir piezas de hombros y costados con remalle, embolsar al cuerpo delantero y espalda luego fijar con recta centro delantero, sisas, escote delantero y espalda.
Sisas	Con collareta doble doblez. Acabado embolsado
Faldón	Con collareta doble doblez (inicia en centro espalda continua hacia el centro delantero, escote espalda y finaliza en el centro espalda) Acabado embolsado.
Centro delantero	Lleva cierre pegado con Maq. recta.
3.4.1 Gráficos de Confección	

ANEXO B – FICHA TÉCNICA: CHALECO PARA BAPES

ANEXO B – FICHA TÉCNICA: CHALECO PARA BAPES

4.-CARACTERISTICAS DE MEDIDAS

CUADRO DE MEDIDAS DEL CHALECO					
Item	Descripcion	Tolerancia (+/-)	M	L	XL
A	Largo Delantero (hps a borde)	1,5	70	72	74
B	Largo Espalda (hps a borde)	1,5	70	72	74
C	Ancho de Hombros (borde a borde)	1,5	45	47	49
D	Ancho de Hombro Individual	0,3	16	16,5	17
E	Ancho de Pecho Delt. (1" bajo sisa)	1,5	57	59	61
F	Sisa recta	0,5	24	25	26
G	Ancho Faldon	1,5	56	58	60
H	alto de collareta	0,3	1	1	1
I	Abertura de escote (borde a borde)	0,3	13	13,5	14
J	Caida de escote delantero	0,3	22	22,5	23
K	Caida de escote espalda	0	1	1	1
L	Largo de cinta reflectiva en hombros delant.	0	8	9	10
M	Largo de cinta reflectiva en hombros esp.	0	8	9	10

* Medidas en centimetros
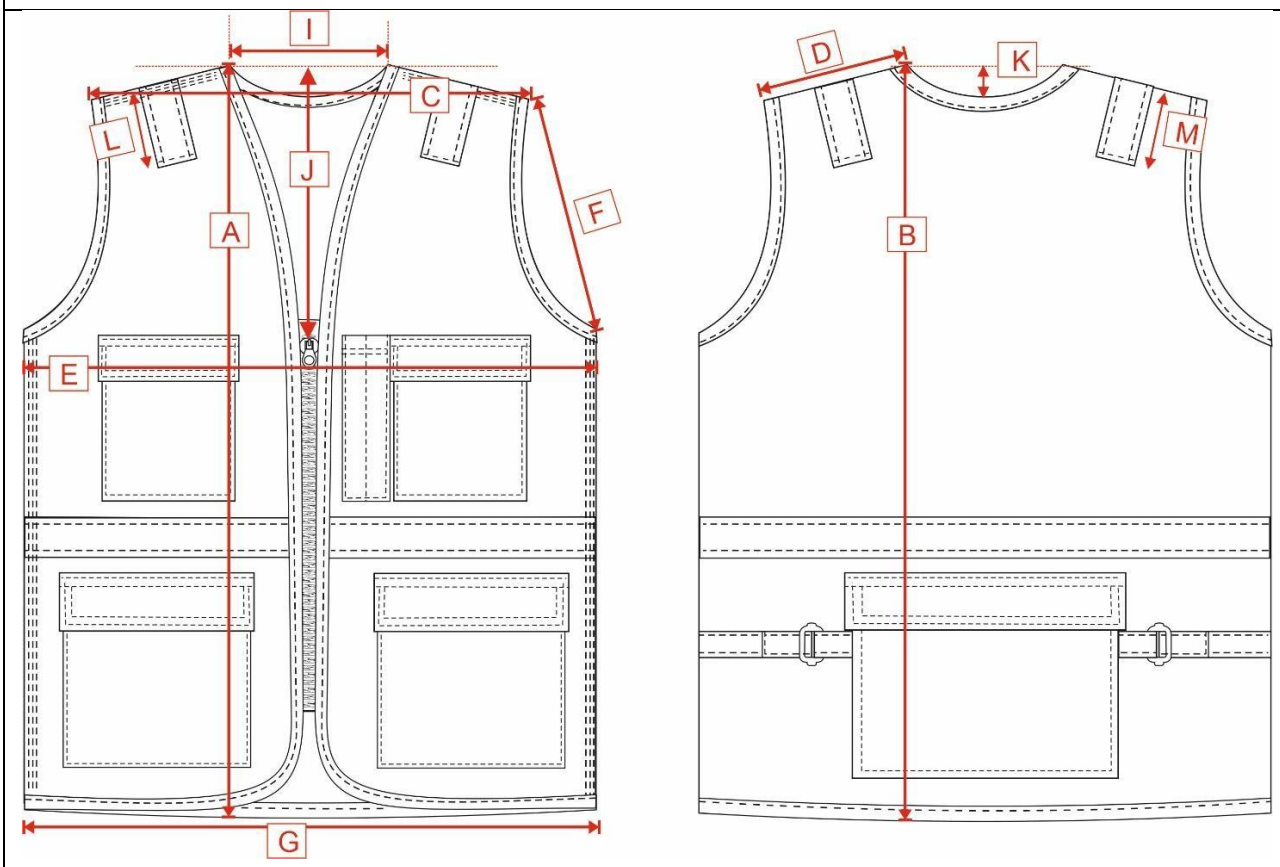
4.1.-GRAFICOS DE MEDIDAS